金莱勒
熔断器系列

产品目录

www.grlele.com

创始于
2003年

发明专利24项
实用新型83项

高新技术
企业

浙江省专精
特新中小企业

浙江省隐形
冠军企业

浙江省(重点)
企业研究院

浙江省省级
工业设计中心

温州市
绿色工厂

关于金莱勒

浙江金莱勒电气股份有限公司创始于2003年，是一家以熔断器、封闭母线系统、隔离开关为主的集研发、生产和销售于一体的专业化公司，主要产品有高低压熔断器、隔离开关、封闭母线系统、新能源铜连接、浪涌保护器5大类，产品广泛应用于储能、充电桩、电网、光伏发电、风力发电、汽车制造、机械设备、船舶配电、建筑楼宇等行业。目前，金莱勒已经为新能源、新工控、新电力和新基建提供了数千种电气元件和电气解决方案，成为中国国内电气连接与保护产品的前沿品牌。

公司拥有43000多平方米的现代化厂房，机加工设备150多台，专业化流水线30多条，熔断器综合特性试验台、开关温升试验台、机械寿命测试台、盐雾试验机等检测设备80多台，采用科学的生产工艺和严格的质量管理体系，产品在性能方面已达到国际同行业水平。在全面推行流程化＆标准化管理的基础之上，公司大力推进精益数字化、全员绩效管理体系的建设。

金莱勒致力于**电气行业的安全、可靠、高效的提升做出贡献，坚持绿色发展理念，承担社会责任。**金莱勒聚焦于细分行业，不断优化，寻找自身的不足，加以改进，并为成为受人尊敬的全球知名的电气品牌而不懈奋斗！

IATF 16949 质量管理体系　ISO9001 质量管理体系　ISO14001 环境管理体系　ISO45001 职业健康安全管理体系　CE　CB　TÜV　RoHS　UL　CCS

熔断体

- 电池和电池系统保护用熔断体
- 半导体设备保护用熔断体
- 太阳能光伏系统保护用熔断体
- 全范围保护熔断体

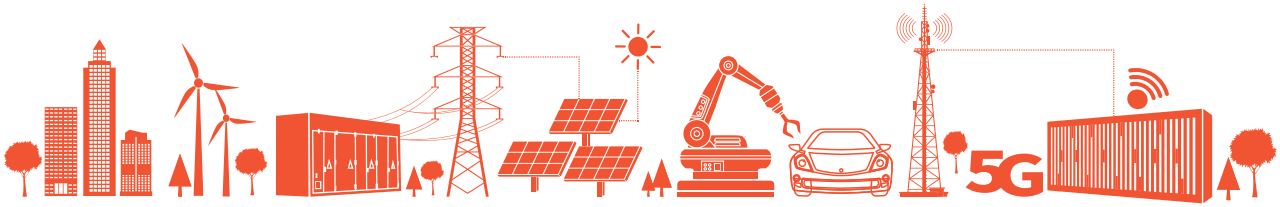

目录

DNESS2-S8□
电池和电池系统保护用熔断体

产品简述

DNESS2-S8□电池和电池系统保护用熔断体，适用于电池系统，额定电压为DC1500V，额定电流为100A~630A，作为电池及电池系统短路保护之用。

型号及含义

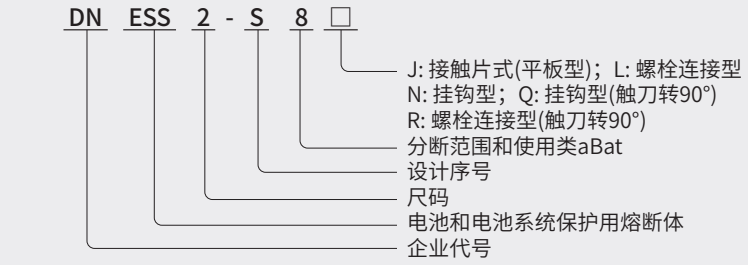

正常工作条件

1、工作湿度范围：在最高温度为40°C时，相对湿度不超过50%。在最高温度为20°C时，相对湿度不超过90%。

2、正常使用温度范围：-5°C～40°C。
允许使用温度范围：-40°C～80°C。

3、海拔：不超过2000m。当海拔超过该值时：

1) 海拔每升高100米，熔断器的温升上升约为0.5k。

2) 海拔每升高100米，环境温度平均降低约为0.5°C左右。

3) 一般情况下，在开放环境使用的熔断器，可忽略海拔高度对额定电流的影响，仍然按照标准条件选用。

4) 在封闭环境使用的熔断器，如果其箱体的环境空气温度或箱体内部的温度并不随海拔升高而明显下降，仍然可以达到40°C以上，则需要对额定电流降容。熔丝额定电流选择公式：

$$I = In \times (1 - \frac{h-2000}{100} \times \frac{0.5}{100})$$

DNESS2-S8J
电池和电池系统保护用熔断体

额定电压	DC 1500V
额定电流	100A、125A、160A、200A、250A、315A、350A、400A、450A、500、550、630A
保护类别	aBat
分断能力	250kA
参考标准	IEC 60269-7

产品参数表

规格型号	尺码	额定电压 V	额定电流 A	额定分断能力 kA	弧前 I^2t kA^2s	熔断 I^2t kA^2s	In 耗散功率 W
DNESS2-S8J-100	2	DC 1500V	100	250kA	1.7	8.5	53
DNESS2-S8J-125			125		3.6	17	63
DNESS2-S8J-160			160		6	30	80
DNESS2-S8J-200			200		12	52	90
DNESS2-S8J-250			250		23	105	103
DNESS2-S8J-315			315		40	210	120
DNESS2-S8J-350			350		52	273	126
DNESS2-S8J-400			400		80	309	133
DNESS2-S8J-450			450		105	345	140
DNESS2-S8J-500			500		154	493	153
DNESS2-S8J-550			550		205	878	168
DNESS2-S8J-630			630		273	1170	198

外形尺寸(mm)

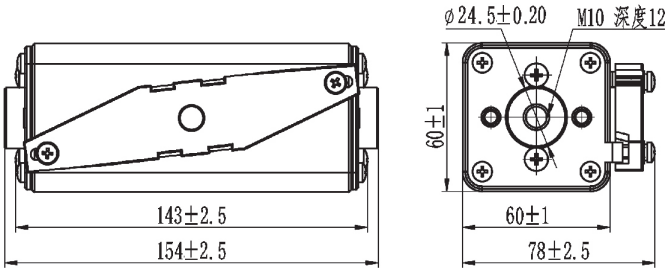

安装方式

螺栓连接接触片式(平板型)

时间—电流特性曲线

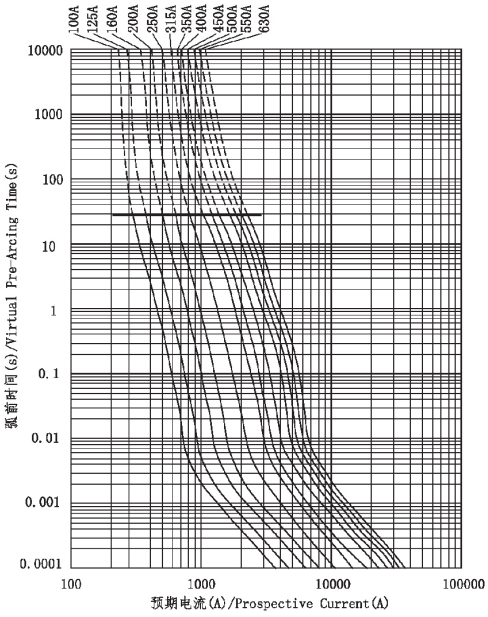

注:时间-电流曲线的偏差范围为:电流的±10%

截断电流特性曲线

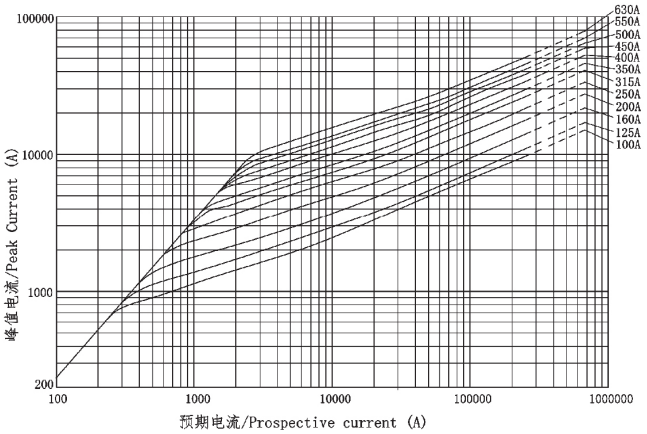

注:截断电流曲线的偏差范围为:峰值电流的±10%

DNESS2-S8L
电池和电池系统保护用熔断体

额定电压	DC 1500V
额定电流	100A、125A、160A、200A、250A、315A、350A、400A、450A、500、550、630A
保护类别	aBat
分断能力	250kA
参考标准	IEC 60269-7

产品参数表

规格型号	尺码	额定电压 V	额定电流 A	额定分断能力 kA	弧前 I^2t kA^2s	熔断 I^2t kA^2s	In 耗散功率 W
DNESS2-S8L-100	2	DC 1500V	100	250kA	1.7	8.5	53
DNESS2-S8L-125			125		3.6	17	63
DNESS2-S8L-160			160		6	30	80
DNESS2-S8L-200			200		12	52	90
DNESS2-S8L-250			250		23	105	103
DNESS2-S8L-315			315		40	210	120
DNESS2-S8L-350			350		52	273	126
DNESS2-S8L-400			400		80	309	133
DNESS2-S8L-450			450		105	345	140
DNESS2-S8L-500			500		154	493	153
DNESS2-S8L-550			550		205	878	168
DNESS2-S8L-630			630		273	1170	198

外形尺寸(mm)

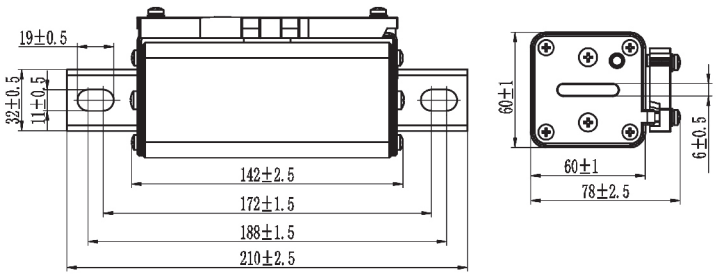

安装方式

螺栓连接型

时间—电流特性曲线

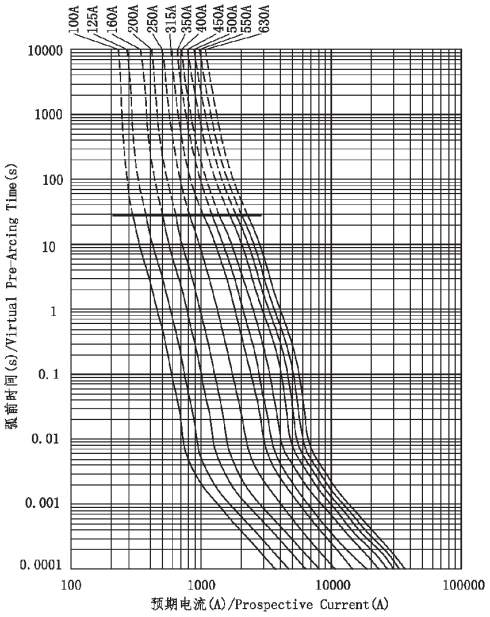

注:时间-电流曲线的偏差范围为:电流的±10%

截断电流特性曲线

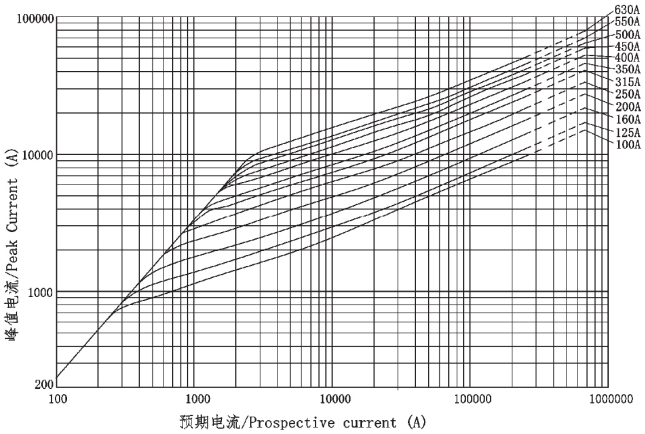

注:截断电流曲线的偏差范围为:峰值电流的±10%

DNESS2-S8N
电池和电池系统保护用熔断体

额定电压	DC 1500V
额定电流	100A、125A、160A、200A、250A、315A、350A、400A、450A、500A、550A、630A
保护类别	aBat
分断能力	DC 250kA
参考标准	IEC 60269-7

产品参数表

规格型号	尺码	额定电压 V	额定电流 A	额定分断能力 kA	弧前 I^2t kA^2s	熔断 I^2t kA^2s	In 耗散功率 W
DNESS2-S8N-100	2	DC 1500V	100	250kA	1.7	8.5	53
DNESS2-S8N-125			125		3.6	17	63
DNESS2-S8N-160			160		6	30	80
DNESS2-S8N-200			200		12	52	90
DNESS2-S8N-250			250		23	105	103
DNESS2-S8N-315			315		40	210	120
DNESS2-S8N-350			350		52	273	126
DNESS2-S8N-400			400		80	309	133
DNESS2-S8N-450			450		105	345	140
DNESS2-S8N-500			500		154	493	153
DNESS2-S8N-550			550		205	878	168
DNESS2-S8N-630			630		273	1170	198

外形尺寸(mm)

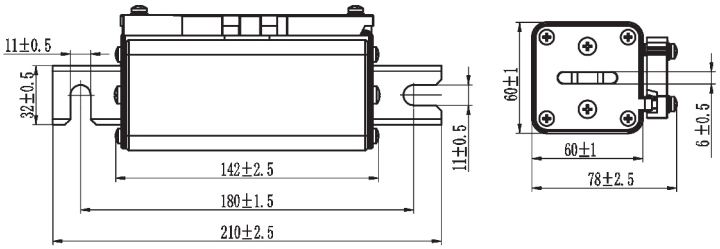

安装方式

螺栓连接挂钩型

时间—电流特性曲线

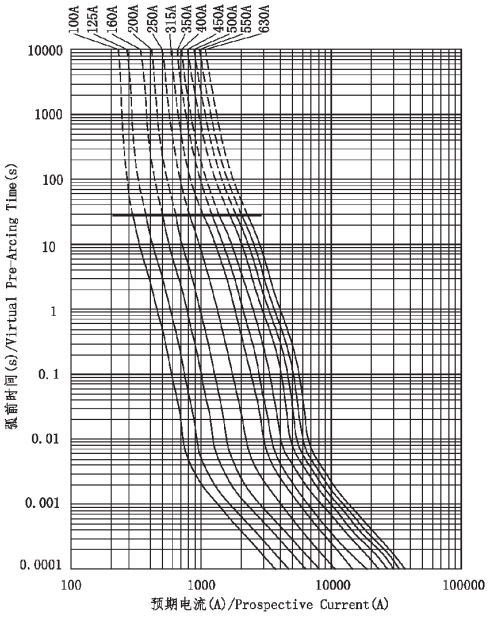

注:时间-电流曲线的偏差范围为:电流的±10%

截断电流特性曲线

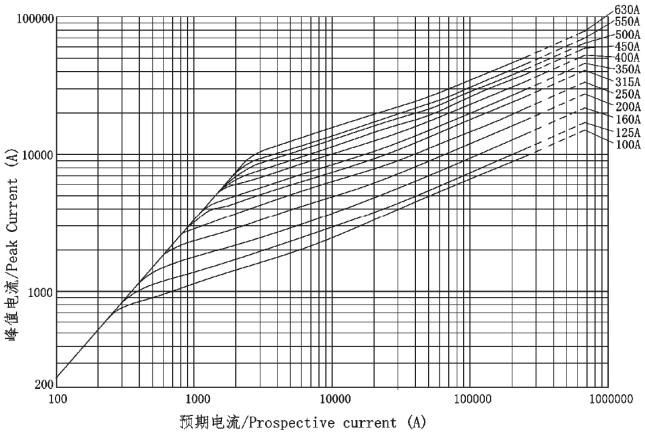

注:截断电流曲线的偏差范围为:峰值电流的±10%

DNESS2-S8Q
电池和电池系统保护用熔断体

额定电压	DC 1500V
额定电流	100A、125A、160A、200A、250A、315A、350A、400A、450A、500、550、630A
保护类别	aBat
分断能力	250kA
参考标准	IEC 60269-7

产品参数表

规格型号	尺码	额定电压 V	额定电流 A	额定分断能力 kA	弧前 I^2t kA^2s	熔断 I^2t kA^2s	In 耗散功率 W
DNESS2-S8Q-100	2	DC 1500V	100	250kA	1.7	8.5	53
DNESS2-S8Q-125			125		3.6	17	63
DNESS2-S8Q-160			160		6	30	80
DNESS2-S8Q-200			200		12	52	90
DNESS2-S8Q-250			250		23	105	103
DNESS2-S8Q-315			315		40	210	120
DNESS2-S8Q-350			350		52	273	126
DNESS2-S8Q-400			400		80	309	133
DNESS2-S8Q-450			450		105	345	140
DNESS2-S8Q-500			500		154	493	153
DNESS2-S8Q-550			550		205	878	168
DNESS2-S8Q-630			630		273	1170	198

外形尺寸(mm)

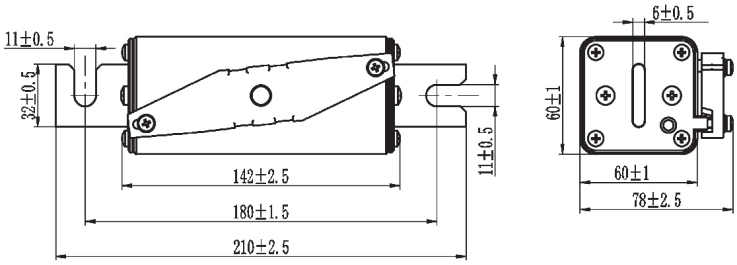

安装方式

螺栓连接挂钩型(触刀转90°)

时间—电流特性曲线

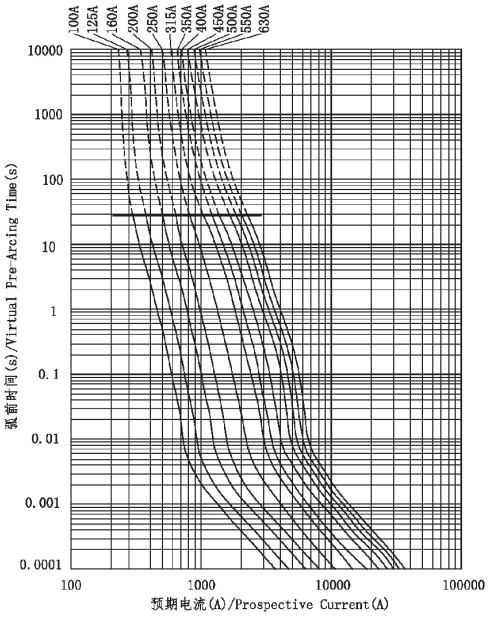

注:时间-电流曲线的偏差范围为:电流的±10%

截断电流特性曲线

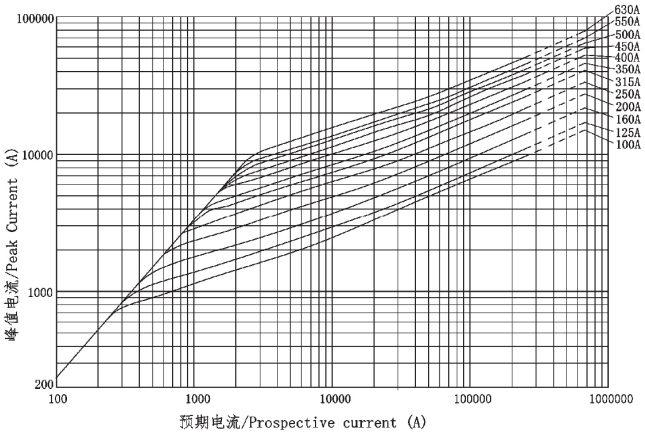

注:截断电流曲线的偏差范围为:峰值电流的±10%

DNESS2-S8R
电池和电池系统保护用熔断体

额定电压	DC 1500V
额定电流	100A、125A、160A、200A、250A、315A、350A、400A、450A、500A、550A、630A
保护类别	aBat
分断能力	250kA
参考标准	IEC 60269-7

产品参数表

规格型号	尺码	额定电压 V	额定电流 A	额定分断能力 kA	弧前 I^2t kA^2s	熔断 I^2t kA^2s	In 耗散功率 W
DNESS2-S8R-100	2	DC 1500V	100	250kA	1.7	8.5	53
DNESS2-S8R-125			125		3.6	17	63
DNESS2-S8R-160			160		6	30	80
DNESS2-S8R-200			200		12	52	90
DNESS2-S8R-250			250		23	105	103
DNESS2-S8R-315			315		40	210	120
DNESS2-S8R-350			350		52	273	126
DNESS2-S8R-400			400		80	309	133
DNESS2-S8R-450			450		105	345	140
DNESS2-S8R-500			500		154	493	153
DNESS2-S8R-550			550		205	878	168
DNESS2-S8R-630			630		273	1170	198

外形尺寸(mm)

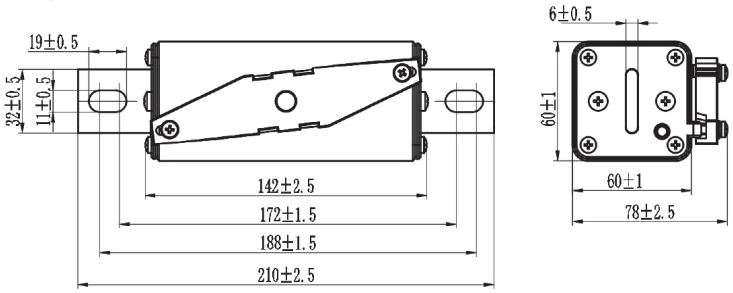

安装方式

螺栓连接型

时间—电流特性曲线

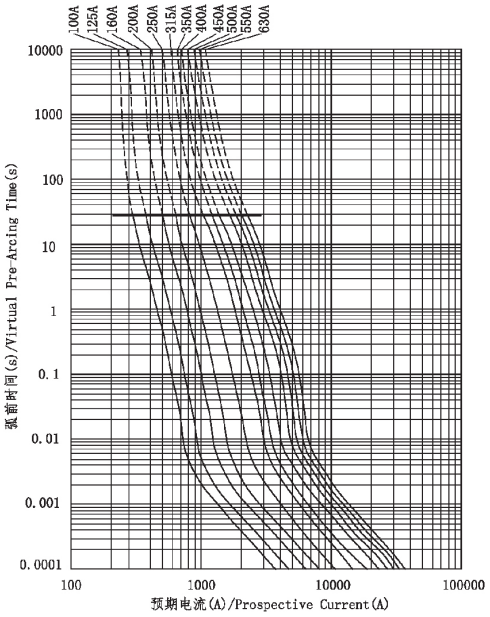

注:时间-电流曲线的偏差范围为:电流的±10%

截断电流特性曲线

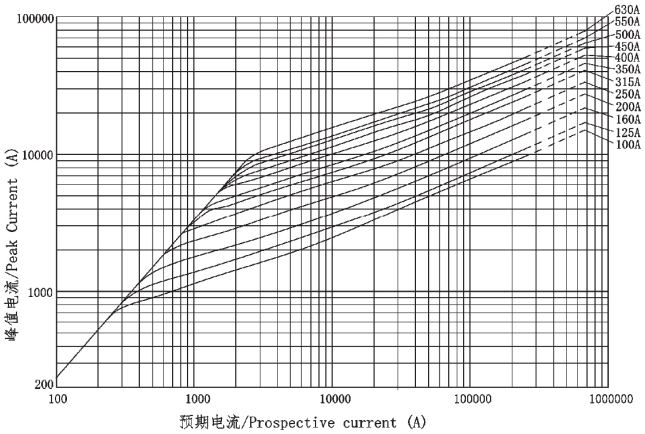

注:截断电流曲线的偏差范围为:峰值电流的±10%

DNESS3-S8□
电池和电池系统保护用熔断体

产品简述

DNESS3-S8□电池和电池系统保护用熔断体，适用于电池系统，额定电压为DC1500V，额定电流为100A~1000A，作为电池及电池系统短路保护之用。

型号及含义

DN ESS 3 - S 8 □

- □: J: 接触片式(平板型)；L: 螺栓连接型
  N: 挂钩型；Q: 挂钩型(触刀转90°)
  R: 螺栓连接型(触刀转90°)
- 8: 分断范围和使用类aBat
- S: 设计序号
- 3: 尺码
- ESS: 电池和电池系统保护用熔断体
- DN: 企业代号

正常工作条件

1、工作湿度范围：在最高温度为40°C时，相对湿度不超过50%。在最高温度为20°C时，相对湿度不超过90%。

2、正常使用温度范围：-5°C～40°C。
允许使用温度范围：-40°C～80°C。

3、海拔：不超过2000m。当海拔超过该值时：

1) 海拔每升高100米，熔断器的温升上升约为0.5k。

2) 海拔每升高100米，环境温度平均降低约为0.5°C左右。

3) 一般情况下，在开放环境使用的熔断器，可忽略海拔高度对额定电流的影响，仍然按照标准条件选用。

4) 在封闭环境使用的熔断器，如果其箱体的环境空气温度或箱体内部的温度并不随海拔升高而明显下降，仍然可以达到40°C以上，则需要对额定电流降容。熔丝额定电流选择公式：

$$I = In \times \left(1 - \frac{h-2000}{100} \times \frac{0.5}{100}\right)$$

DNESS3-S8J
电池和电池系统保护用熔断体

额定电压	DC 1500V
额定电流	100A、125A、160A、200A、250A、315A、350A、400A、450A、500A、550A、630A、700A、800A、900A、1000A
保护类别	aBat
分断能力	250kA
参考标准	IEC 60269-7

产品参数表

规格型号	尺码	额定电压 V	额定电流 A	额定分断能力 kA	弧前 I^2t kA^2s	熔断 I^2t kA^2s	In 耗散功率 W
DNESS3-S8J-100	3	DC 1500V	100	250kA	2	9	55
DNESS3-S8J-125			125		3.6	16	68
DNESS3-S8J-160			160		6	26	85
DNESS3-S8J-200			200		10	43	102
DNESS3-S8J-250			250		17	64	113
DNESS3-S8J-315			315		28	107	132
DNESS3-S8J-350			350		37.2	177	146
DNESS3-S8J-400			400		62	253	153
DNESS3-S8J-450			450		77.5	291	164
DNESS3-S8J-500			500		129	485	188
DNESS3-S8J-550			550		184	693	200
DNESS3-S8J-630			630		230	990	215
DNESS3-S8J-700			700		328	1238	267
DNESS3-S8J-800			800		468	1768	298
DNESS3-S8J-900			900		667	2072	319
DNESS3-S8J-1000			1000		846	2590	340

外形尺寸(mm)

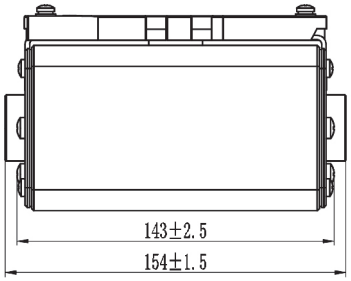

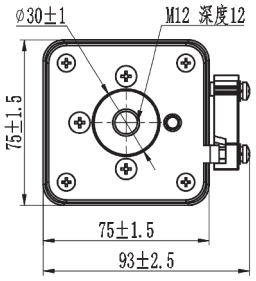

安装方式

螺栓连接型

时间—电流特性曲线

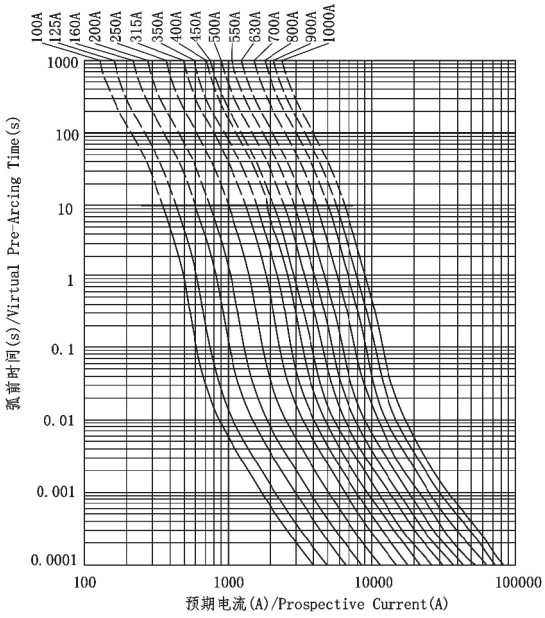

注:时间-电流曲线的偏差范围为:电流的±10%

截断电流特性曲线

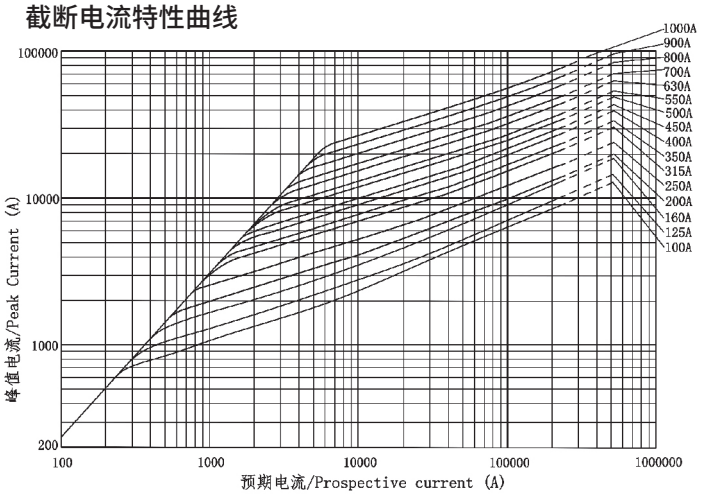

注:截断电流曲线的偏差范围为:峰值电流的±10%

DNESS3-S8L
电池和电池系统保护用熔断体

额定电压	DC 1500V
额定电流	100A、125A、160A、200A、250A、315A、350A、400A、450A、500、550、630A、700A、800A、900A、1000A
保护类别	aBat
分断能力	250kA
参考标准	IEC 60269-7

产品参数表

规格型号	尺码	额定电压 V	额定电流 A	额定分断能力 kA	弧前 I^2t kA^2s	熔断 I^2t kA^2s	In 耗散功率 W
DNESS3-S8L-100	3	DC 1500V	100	250kA	2	9	55
DNESS3-S8L-125			125		3.6	16	68
DNESS3-S8L-160			160		6	26	85
DNESS3-S8L-200			200		10	43	102
DNESS3-S8L-250			250		17	64	113
DNESS3-S8L-315			315		28	107	132
DNESS3-S8L-350			350		37.2	177	146
DNESS3-S8L-400			400		62	253	153
DNESS3-S8L-450			450		77.5	291	164
DNESS3-S8L-500			500		129	485	188
DNESS3-S8L-550			550		184	693	200
DNESS3-S8L-630			630		230	990	215
DNESS3-S8L-700			700		328	1238	267
DNESS3-S8L-800			800		468	1768	298
DNESS3-S8L-900			900		667	2072	319
DNESS3-S8L-1000			1000		846	2590	340

外形尺寸(mm)

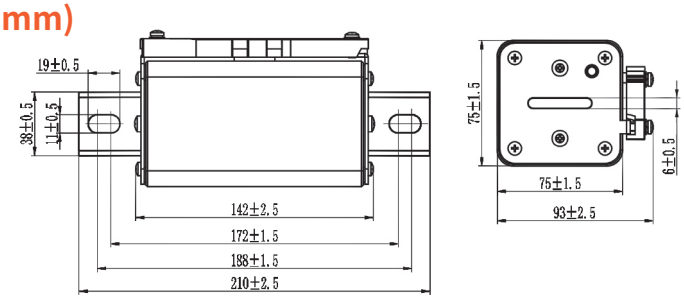

安装方式

螺栓连接型

时间—电流特性曲线

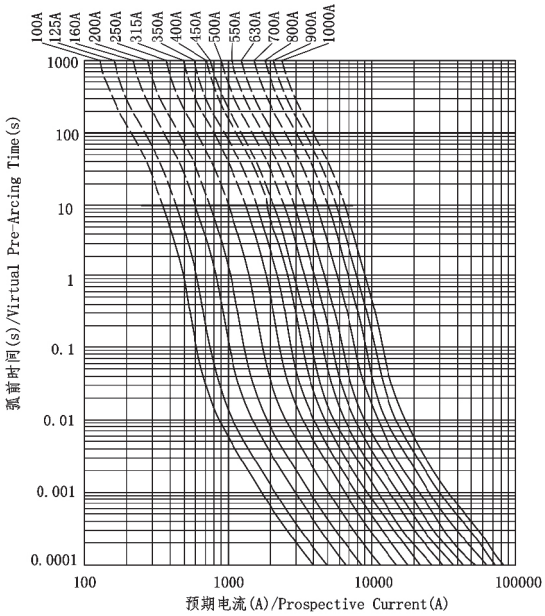

注:时间-电流曲线的偏差范围为:电流的±10%

截断电流特性曲线

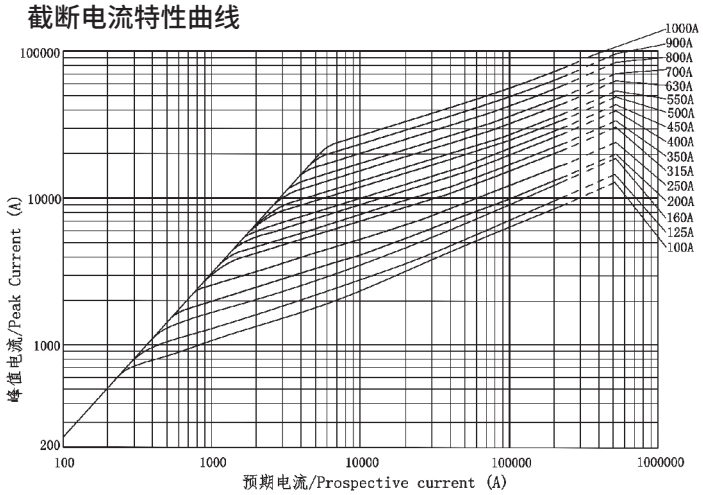

注:截断电流曲线的偏差范围为:峰值电流的±10%

DNESS3-S8N
电池和电池系统保护用熔断体

额定电压	DC 1500V
额定电流	100A、125A、160A、200A、250A、315A、350A、400A、450A、500、550、630A、700A、800A、900A、1000A
保护类别	aBat
分断能力	250kA
参考标准	IEC 60269-7

产品参数表

规格型号	尺码	额定电压 V	额定电流 A	额定分断能力 kA	弧前 I^2t kA^2s	熔断 I^2t kA^2s	In 耗散功率 W
DNESS3-S8N-100	3	DC 1500V	100	250kA	2	9	55
DNESS3-S8N-125			125		3.6	16	68
DNESS3-S8N-160			160		6	26	85
DNESS3-S8N-200			200		10	43	102
DNESS3-S8N-250			250		17	64	113
DNESS3-S8N-315			315		28	107	132
DNESS3-S8N-350			350		37.2	177	146
DNESS3-S8N-400			400		62	253	153
DNESS3-S8N-450			450		77.5	291	164
DNESS3-S8N-500			500		129	485	188
DNESS3-S8N-550			550		184	693	200
DNESS3-S8N-630			630		230	990	215
DNESS3-S8N-700			700		328	1238	267
DNESS3-S8N-800			800		468	1768	298
DNESS3-S8N-900			900		667	2072	319
DNESS3-S8N-1000			1000		846	2590	340

外形尺寸(mm)

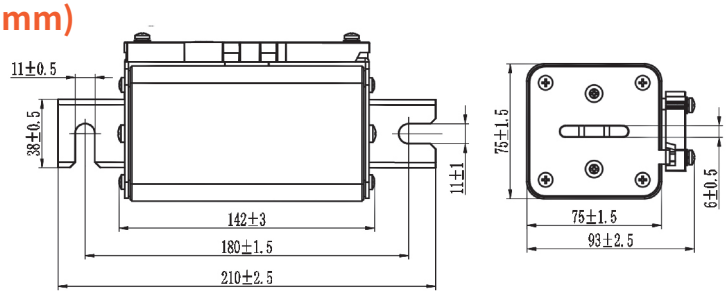

安装方式

螺栓连接挂钩型

时间—电流特性曲线

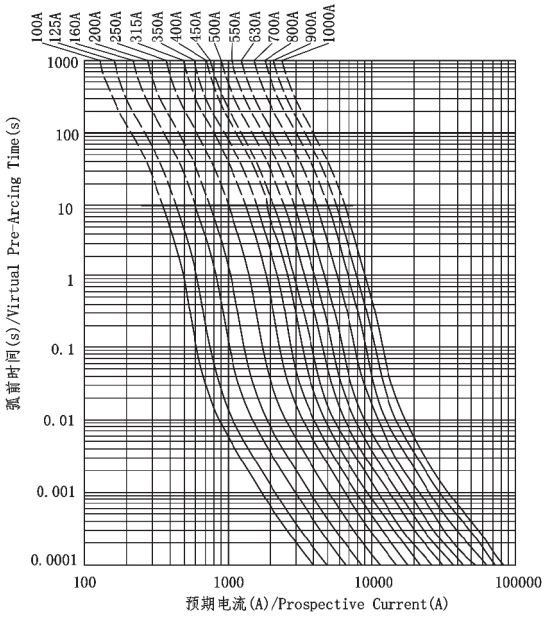

注:时间-电流曲线的偏差范围为:电流的±10%

截断电流特性曲线

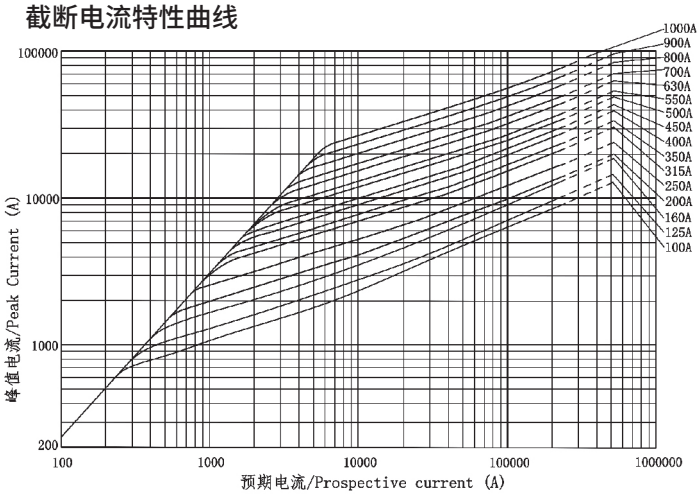

注:截断电流曲线的偏差范围为:峰值电流的±10%

DNESS3-S8Q
电池和电池系统保护用熔断体

额定电压	DC 1500V
额定电流	100A、125A、160A、200A、250A、315A、350A、400A、450A、500、550、630A、700A、800A、900A、1000A
保护类别	aBat
分断能力	250kA
参考标准	IEC 60269-7

产品参数表

规格型号	尺码	额定电压 V	额定电流 A	额定分断能力 kA	弧前 I^2t kA^2s	熔断 I^2t kA^2s	In 耗散功率 W
DNESS3-S8Q-100	3	DC 1500V	100	250kA	2	9	55
DNESS3-S8Q-125			125		3.6	16	68
DNESS3-S8Q-160			160		6	26	85
DNESS3-S8Q-200			200		10	43	102
DNESS3-S8Q-250			250		17	64	113
DNESS3-S8Q-315			315		28	107	132
DNESS3-S8Q-350			350		37.2	177	146
DNESS3-S8Q-400			400		62	253	153
DNESS3-S8Q-450			450		77.5	291	164
DNESS3-S8Q-500			500		129	485	188
DNESS3-S8Q-550			550		184	693	200
DNESS3-S8Q-630			630		230	990	215
DNESS3-S8Q-700			700		328	1238	267
DNESS3-S8Q-800			800		468	1768	298
DNESS3-S8Q-900			900		667	2072	319
DNESS3-S8Q-1000			1000		846	2590	340

外形尺寸(mm)

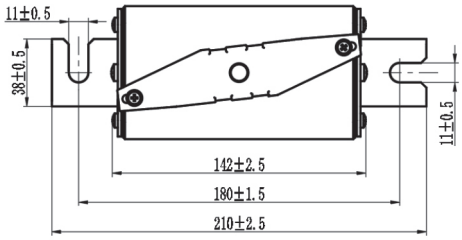

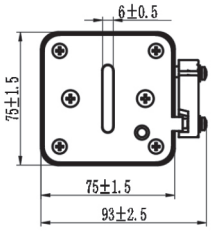

安装方式

螺栓连接挂钩型

时间—电流特性曲线

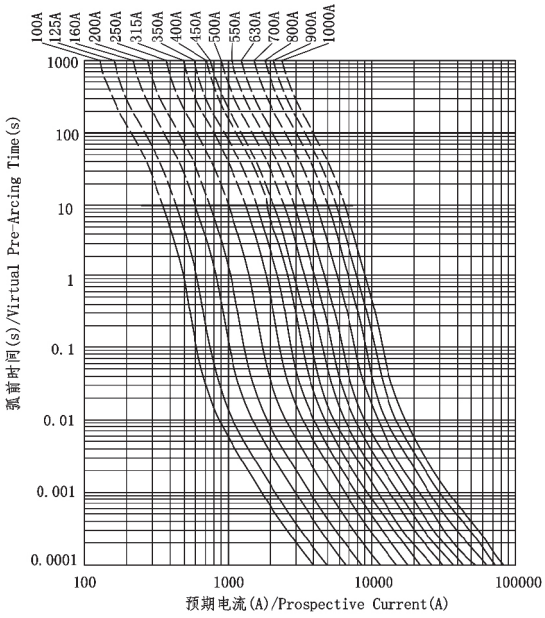

注:时间-电流曲线的偏差范围为:电流的±10%

截断电流特性曲线

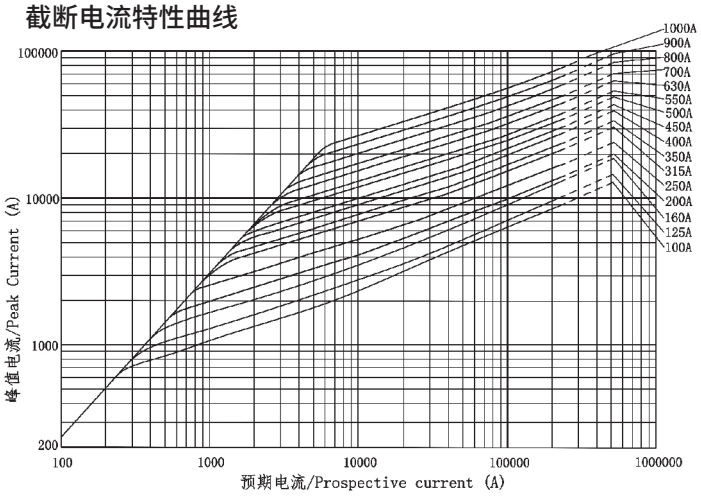

注:截断电流曲线的偏差范围为:峰值电流的±10%

DNESS3-S8R
电池和电池系统保护用熔断体

额定电压	DC 1500V
额定电流	100A、125A、160A、200A、250A、315A、350A、400A、450A、500、550、630A、700A、800A、900A、1000A
保护类别	aBat
分断能力	DC 250kA
参考标准	IEC 60269-7

产品参数表

规格型号	尺码	额定电压 V	额定电流 A	额定分断能力 kA	弧前 I^2t kA^2s	熔断 I^2t kA^2s	In 耗散功率 W
DNESS3-S8R-100	3	DC 1500V	100	250kA	2	9	55
DNESS3-S8R-125			125		3.6	16	68
DNESS3-S8R-160			160		6	26	85
DNESS3-S8R-200			200		10	43	102
DNESS3-S8R-250			250		17	64	113
DNESS3-S8R-315			315		28	107	132
DNESS3-S8R-350			350		37.2	177	146
DNESS3-S8R-400			400		62	253	153
DNESS3-S8R-450			450		77.5	291	164
DNESS3-S8R-500			500		129	485	188
DNESS3-S8R-550			550		184	693	200
DNESS3-S8R-630			630		230	990	215
DNESS3-S8R-700			700		328	1238	267
DNESS3-S8R-800			800		468	1768	298
DNESS3-S8R-900			900		667	2072	319
DNESS3-S8R-1000			1000		846	2590	340

外形尺寸(mm)

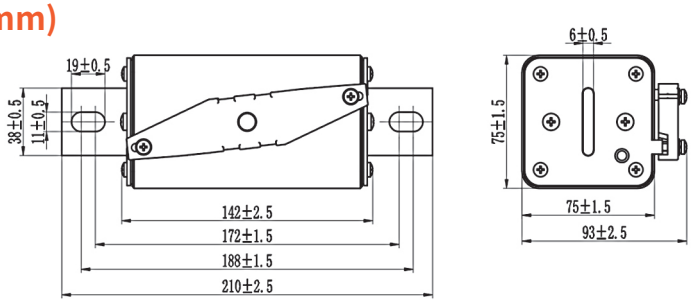

安装方式

螺栓连接型

时间—电流特性曲线

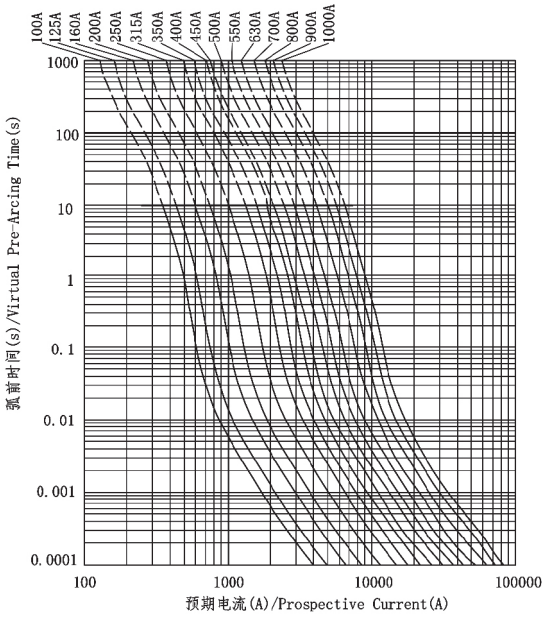

注:时间-电流曲线的偏差范围为:电流的±10%

截断电流特性曲线

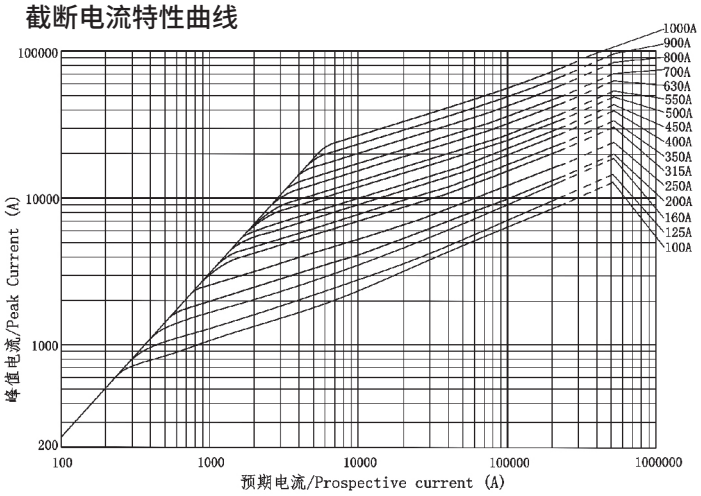

注:截断电流曲线的偏差范围为:峰值电流的±10%

DNESS5-S8J
电池和电池系统保护用熔断体

产品简述

DNESS5-S8J电池和电池系统保护用熔断体，适用于电池系统，额定电压为DC1500V，额定电流为450A~2000A，作为电池及电池系统短路保护之用。

型号及含义

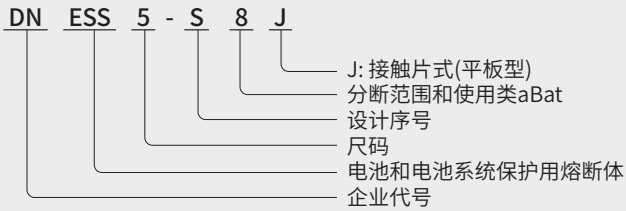

正常工作条件

1、工作湿度范围：在最高温度为40°C时，相对湿度不超过50%。在最高温度为20°C时，相对湿度不超过90%。

2、正常使用温度范围：-5°C～40°C。
允许使用温度范围：-40°C～80°C。

3、海拔：不超过2000m。当海拔超过该值时：

1) 海拔每升高100米，熔断器的温升上升约为0.5k。

2) 海拔每升高100米，环境温度平均降低约为0.5°C左右。

3) 一般情况下，在开放环境使用的熔断器，可忽略海拔高度对额定电流的影响，仍然按照标准条件选用。

4) 在封闭环境使用的熔断器，如果其箱体的环境空气温度或箱体内部的温度并不随海拔升高而明显下降，仍然可以达到40°C以上，则需要对额定电流降容。熔丝额定电流选择公式：

$$I = In \times \left(1 - \frac{h-2000}{100} \times \frac{0.5}{100}\right)$$

DNESS5-S8J
电池和电池系统保护用熔断体

额定电压	DC 1500V
额定电流	450A、500A、550A、630A、700A、800A、900A、1000A、1100A、1250A、1350A、1500A、1600A、1800A、2000A
保护类别	aBat
分断能力	250kA
参考标准	IEC 60269-7

产品参数表

规格型号	尺码	额定电压 V	额定电流 A	额定分断能力 kA	弧前 I^2t kA^2s	熔断 I^2t kA^2s	In 耗散功率 W
DNESS5-S8J-450	5	DC 1500V	450	250kA	40	162	199
DNESS5-S8J-500			500		58	226	209
DNESS5-S8J-550			550		83	296	225
DNESS5-S8J-630			630		118	456	236
DNESS5-S8J-700			700		168	605	243
DNESS5-S8J-800			800		240	982	268
DNESS5-S8J-900			900		343	1305	281
DNESS5-S8J-1000			1000		490	1802	296
DNESS5-S8J-1100			1100		703	2604	308
DNESS5-S8J-1250			1250		1003	3502	332
DNESS5-S8J-1350			1350		1475	4829	350
DNESS5-S8J-1500			1500		2107	5861	360
DNESS5-S8J-1600			1600		3010	7840	369
DNESS5-S8J-1800			1800		4300	11200	393
DNESS5-S8J-2000			2000		5375	13975	421

外形尺寸(mm)

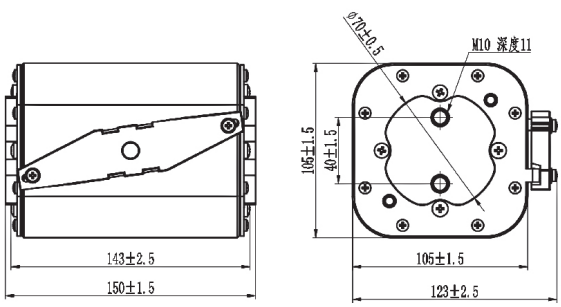

安装方式

螺栓连接接触片式(平板型)

时间—电流特性曲线

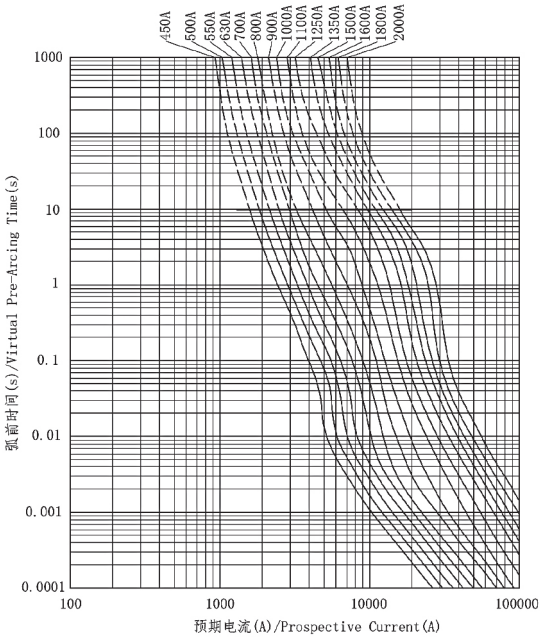

注:时间-电流曲线的偏差范围为:电流的±10%

截断电流特性曲线

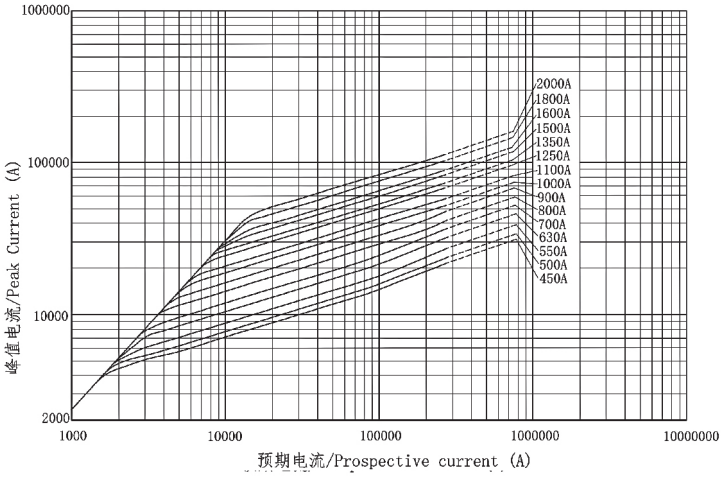

注:截断电流曲线的偏差范围为:峰值电流的±10%

DNESS8-S8J
电池和电池系统保护用熔断体

产品简述

DNESS8-S8J电池和电池系统保护用熔断体，适用于电池系统，额定电压为DC1500V，额定电流为1250A~3000A，作为电池及电池系统短路保护之用。

型号及含义

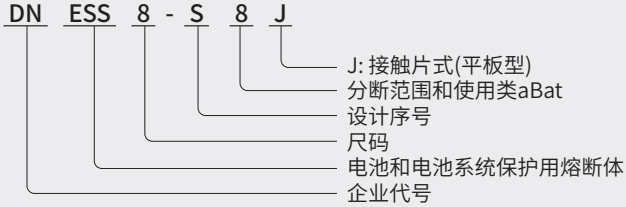

正常工作条件

1、工作湿度范围：在最高温度为40°C时，相对湿度不超过50%。在最高温度为20°C时，相对湿度不超过90%。

2、正常使用温度范围：-5°C～40°C。
允许使用温度范围：-40°C～80°C。

3、海拔：不超过2000m。当海拔超过该值时：

1) 海拔每升高100米，熔断器的温升上升约为0.5k。

2) 海拔每升高100米，环境温度平均降低约为0.5°C左右。

3) 一般情况下，在开放环境使用的熔断器，可忽略海拔高度对额定电流的影响，仍然按照标准条件选用。

4) 在封闭环境使用的熔断器，如果其箱体的环境空气温度或箱体内部的温度并不随海拔升高而明显下降，仍然可以达到40°C以上，则需要对额定电流降容。熔丝额定电流选择公式：

$$I = In \times \left(1 - \frac{h-2000}{100} \times \frac{0.5}{100}\right)$$

DNESS8-S8J
电池和电池系统保护用熔断体

额定电压	DC 1500V
额定电流	1250A、1400A、1500A、1600A、1800A、2000A、2200A、2400A、2500A、2600A、2800A、3000A
保护类别	aBat
分断能力	250kA
参考标准	IEC 60269-7

产品参数表

规格型号	尺码	额定电压 V	额定电流 A	额定分断能力 kA	弧前 I^2t kA^2s	熔断 I^2t kA^2s	In 耗散功率 W
DNESS8-S8J-1250	8	DC 1500V	1250	250kA	784	2698	506
DNESS8-S8J-1400			1400		998	3526	536
DNESS8-S8J-1500			1500		1260	4420	543
DNESS8-S8J-1600			1600		1605	5302	575
DNESS8-S8J-1800			1800		2205	6520	605
DNESS8-S8J-2000			2000		2960	8820	642
DNESS8-S8J-2200			2200		3809	10266	654
DNESS8-S8J-2400			2400		4700	11600	671
DNESS8-S8J-2500			2500		6158	12200	706
DNESS8-S8J-2600			2600		8797	14112	720
DNESS8-S8J-2800			2800		12568	20160	734
DNESS8-S8J-3000			3000		15750	28800	760

外形尺寸(mm)

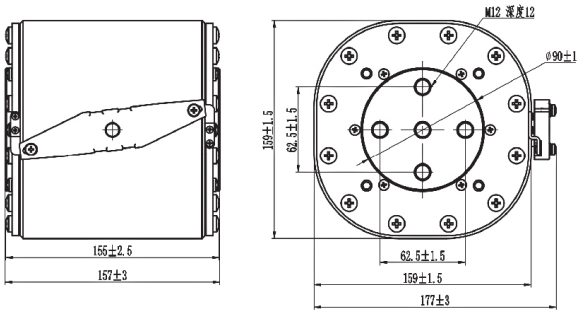

安装方式

螺栓连接接触片式(平板型)

时间—电流特性曲线

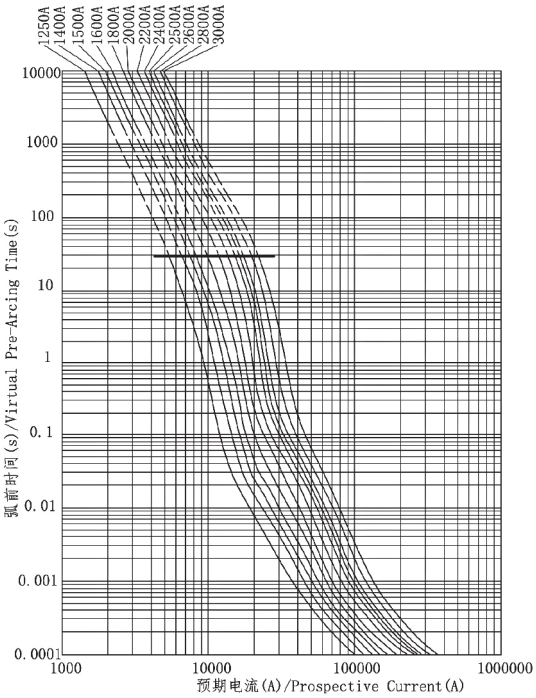

注:时间-电流曲线的偏差范围为:电流的±10%

截断电流特性曲线

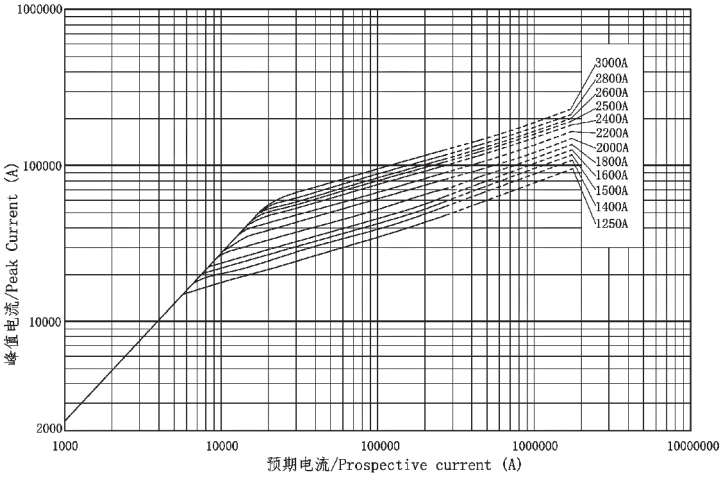

注:截断电流曲线的偏差范围为:峰值电流的±10%

DNS
半导体设备保护用熔断体

产品简述

本系列半导体设备保护用熔断体，具有体积小、分断能力高、耐受电流冲击，耐受高强度机械振动冲击等特点。

适用于轨道交通、电动汽车新能源电站、通讯、电力行业。可作为动力系统、储能系统、逆变器、半导体设备元器件及设备的短路电流和过载电流保护。

型号及含义

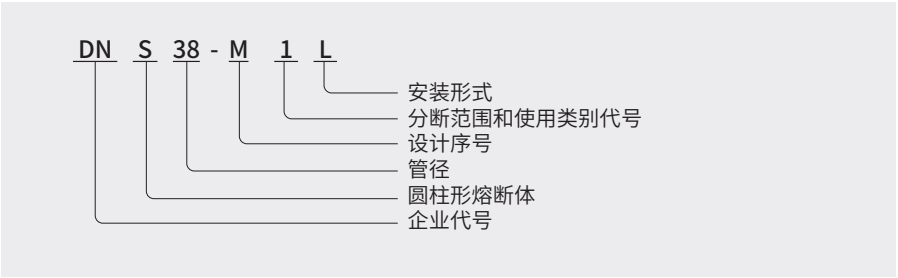

正常工作条件

1、周围空气温度：周围空气温度Ta不超过40°C，24h测得的平均值不超过35°C，一年内测得的平均值低于该值。周围空气温度最低值为-5°C。

2、海拔：安装地点的海拔不超过2000m。

3、大气条件：空气是干净的，其相对湿度在最高温度为40°C时不超过50%，在较低温度下可以有较高的相对湿度，例如：在20°C时，相对湿度可达90%在这些条件下，由于温度变化，可能偶然发生中等凝露。

DNS38-M1L
半导体设备保护用熔断体

额定电压	DC 800V
额定电流	125~400A
保护类别	aR
分断能力	50kA
时间常数	10~15ms
参考标准	GB/T 13539.4　IEC 60269-4
认证标志	CCC　CE　TUV

产品参数表

规格型号	尺码	In (A)	I^2t (A^2S) 弧前	I^2t (A^2S) 熔断	0.5In 功耗 (W)	0.8In 功耗 (W)	1.0In 功耗 (W)	重量 (g)	安装
DNS38-M1L-125A/DC 800V	ϕ38	125A	2100	6800	4.5	15	28	252±3%	M10 21±1N.m
DNS38-M1L-150A/DC 800V	ϕ38	150A	3110	9900	5	17	32		
DNS38-M1L-175A/DC 800V	ϕ38	175A	4350	15900	6	20	36		
DNS38-M1L-200A/DC 800V	ϕ38	200A	6100	20500	7	23	42		
DNS38-M1L-225A/DC 800V	ϕ38	225A	8500	29500	7.2	24	44		
DNS38-M1L-250A/DC 800V	ϕ38	250A	11900	39900	7.5	26	47		
DNS38-M1L-315A/DC 800V	ϕ38	315A	17500	58800	10	31	58		
DNS38-M1L-350A/DC 800V	ϕ38	350A	23700	86500	11	35	64		
DNS38-M1L-400A/DC 800V	ϕ38	400A	32000	10500	14	42	77		

外形尺寸(mm)

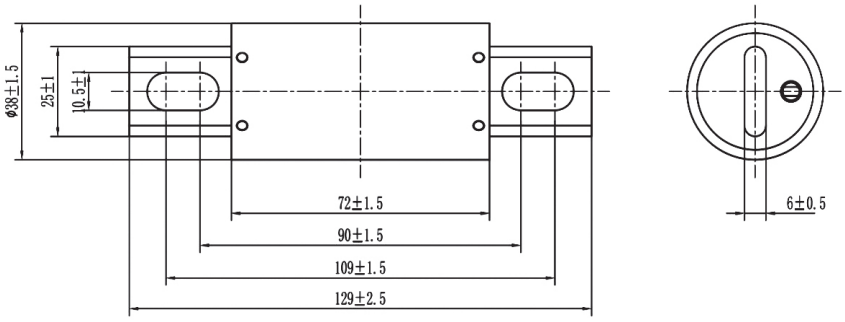

特性曲线

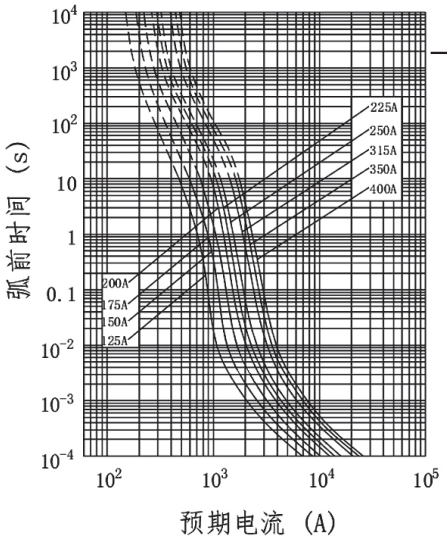

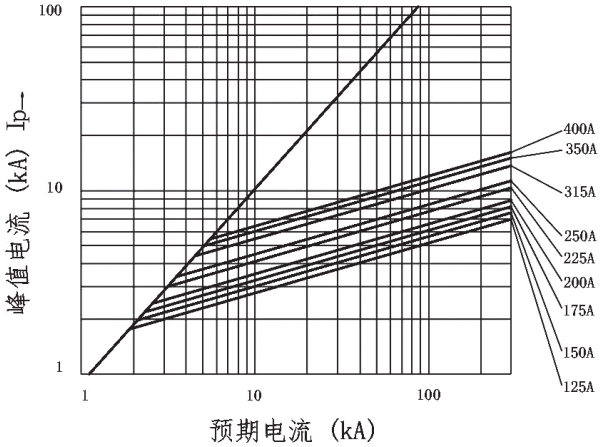

DNS51-M1L
半导体设备保护用熔断体

额定电压	DC 800V
额定电流	225~600A
保护类别	aR
分断能力	50kA
时间常数	10~15ms
参考标准	GB/T 13539.4　IEC 60269-4
认证标志	CCC　CE　TUV

产品参数表

规格型号	尺码	In (A)	I^2t (A^2S) 弧前	I^2t (A^2S) 熔断	0.5In 功耗 (W)	0.8In 功耗 (W)	1.0In 功耗 (W)	重量 (g)	安装
DNS51-M1L-225A/DC 800V	ϕ51	225A	8500	29500	7	24	44	471±3%	M10 21±1N.m
DNS51-M1L-250A/DC 800V	ϕ51	250A	11900	39900	7.8	25.5	47		
DNS51-M1L-315A/DC 800V	ϕ51	315A	19000	67500	9.5	32	58		
DNS51-M1L-350A/DC 800V	ϕ51	350A	23700	86500	11.5	35	64		
DNS51-M1L-400A/DC 800V	ϕ51	400A	32000	105000	14	42	77		
DNS51-M1L-450A/DC 800V	ϕ51	450A	41500	132000	18	52	95		
DNS51-M1L-500A/DC 800V	ϕ51	500A	56000	168000	20	57	105		
DNS51-M1L-550A/DC 800V	ϕ51	550A	65300	196000	22.5	62	113		
DNS51-M1L-600A/DC 800V	ϕ51	600A	76600	249000	25	67	122		

外形尺寸(mm)

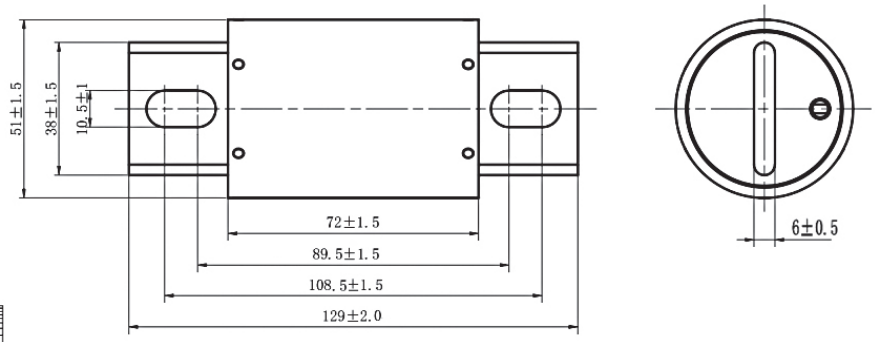

特性曲线

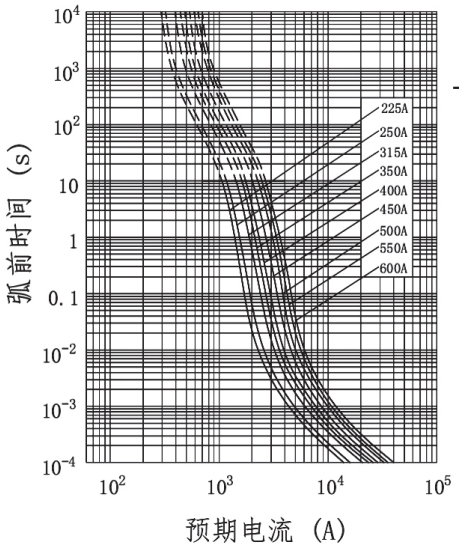

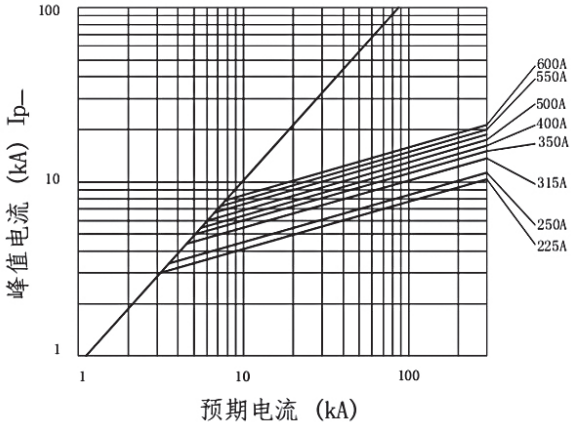

DNS38-O1L
半导体设备保护用熔断体

额定电压	DC 1000V
额定电流	125~350A
保护类别	aR
分断能力	50kA
时间常数	10~15ms
参考标准	GB/T 13539.4　IEC 60269-4
认证标志	CCC　CE　TUV

产品参数表

规格型号	尺码	In (A)	I^2t (A^2S) 弧前	I^2t (A^2S) 熔断	0.5In 功耗 (W)	0.8In 功耗 (W)	1.0In 功耗 (W)	重量 (g)	安装
DNS38-O1L-125A/DC 1000V	ϕ38	125	4100	23500	4.5	14	25	289±3%	M10 21±1N.m
DNS38-O1L-150A/DC 1000V	ϕ38	150	5500	28500	6	18	33		
DNS38-O1L-175A/DC 1000V	ϕ38	175	10100	43500	6.5	19	35		
DNS38-O1L-200A/DC 1000V	ϕ38	200	17100	63500	7	21	39		
DNS38-O1L-225A/DC 1000V	ϕ38	225	21200	125000	7.2	24	44		
DNS38-O1L-250A/DC 1000V	ϕ38	250	24300	137000	7.5	26	47		
DNS38-O1L-300A/DC 1000V	ϕ38	300	26300	145000	11	32	54		
DNS38-O1L-350A/DC 1000V	ϕ38	350	42000	212000	12	36	61		

外形尺寸(mm)

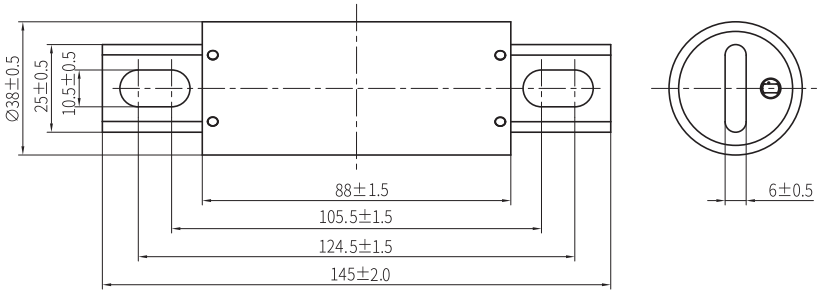

特性曲线

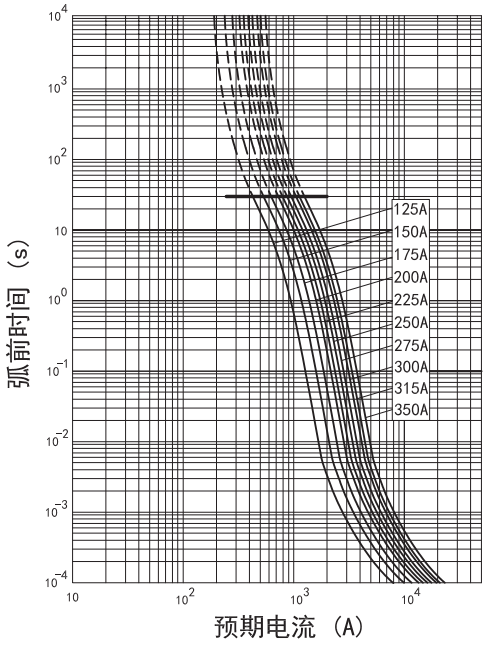

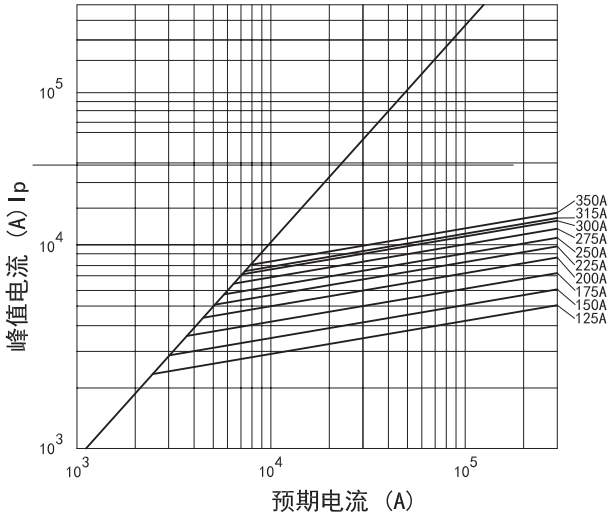

DNS51-O1L
半导体设备保护用熔断体

额定电压	DC 1000V
额定电流	200~500A
保护类别	aR
分断能力	50kA
时间常数	10~15ms
参考标准	GB/T 13539.4　IEC 60269-4
认证标志	CCC　CE　TUV

产品参数表

规格型号	尺码	In (A)	I^2t (A^2S) 弧前	I^2t (A^2S) 熔断	0.5In 功耗 (W)	0.8In 功耗 (W)	1.0In 功耗 (W)	重量 (g)	安装
DNS51-O1L-200A/DC 1000V	ϕ51	200	9300	41000	7	23	42	520±3%	M10 21±1N.m
DNS51-O1L-225A/DC 1000V	ϕ51	225	16100	61500	7	24	44		
DNS51-O1L-250A/DC 1000V	ϕ51	250	20100	107000	8	26	47		
DNS51-O1L-300A/DC 1000V	ϕ51	300	25300	115000	10	31	55		
DNS51-O1L-350A/DC 1000V	ϕ51	350	27100	165000	12	35	61		
DNS51-O1L-400A/DC 1000V	ϕ51	400	43000	232000	13	38	66		
DNS51-O1L-450A/DC 1000V	ϕ51	450	72000	323000	15	43	74		
DNS51-O1L-500A/DC 1000V	ϕ51	500	96000	345000	17	48	83		

外形尺寸(mm)

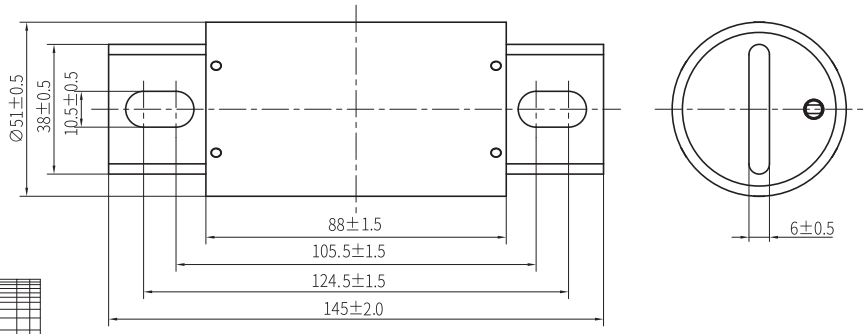

特性曲线

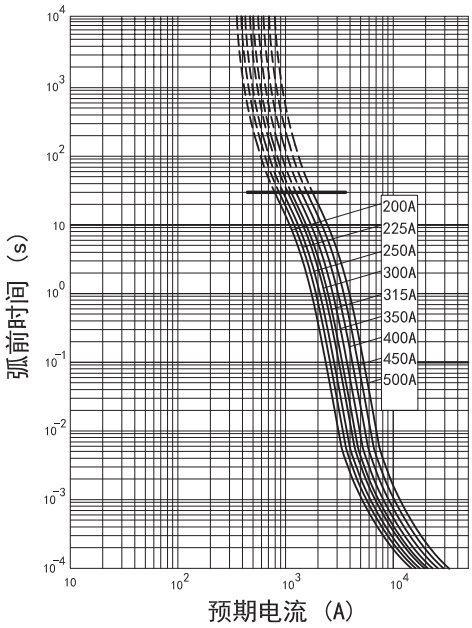

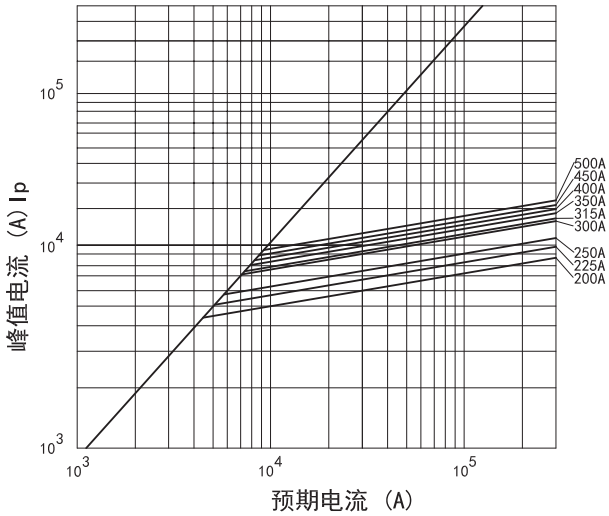

DNT000
半导体设备保护用熔断体

产品简述

本系列半导体设备保护用熔断体，具有体积小，分断能力高、耐受电流冲击，耐受高强度机械振动冲击等特点。

适用于轨道交通、电动汽车新能源电站、通讯、电力行业。可作为动力系统、储能系统、逆变器、半导体设备元器件及设备的短路电流和过载电流保护。

型号及含义

DN T 000 - M - 1 M

- M：安装形式代号: M-矮凳子脚型
- 1：分断范围和使用类别代号
- M：设计序号
- 000：尺码
- T：陶瓷方管类低压熔断体
- DN：企业代号

正常工作条件

1、周围空气温度：周围空气温度Ta不超过40°C，24h测得的平均值不超过35°C，一年内测得的平均值低于该值。周围空气温度最低值为-5°C。

2、海拔:安装地点的海拔不超过2000m。

3、大气条件：空气是干净的，其相对湿度在最高温度为40°C时不超过50%，在较低温度下可以有较高的相对湿度。例如：在20°C时，相对湿度可达90%，在这些条件下，由于温度变化，可能偶然发生中等凝露。

DNT000-M1M
半导体设备保护用熔断体

额定电压	DC 800V
额定电流	25~400A
保护类别	aR
分断能力	50kA
时间常数	10ms
参考标准	GB/T 13539.4　IEC 60269-4
认证标志	CCC　CE　TUV

产品参数表

规格型号	尺码	In (A)	I^2t (A^2S) 弧前	I^2t (A^2S) 熔断	0.5In 功耗 (W)	0.8In 功耗 (W)	1.0In 功耗 (W)	重量 (g)	安装
DNT000-M1M-25A/DC 800V	000	25	340	1600	1	4	7	150±3%	M8 11±1N.m
DNT000-M1M-32A/DC 800V	000	32	420	1900	1	4	8		
DNT000-M1M-40A/DC 800V	000	40	500	2300	2	6	10		
DNT000-M1M-50A/DC 800V	000	50	720	3100	2	7	13		
DNT000-M1M-63A/DC 800V	000	63	1100	4400	3	9	16		
DNT000-M1M-80A/DC 800V	000	80	1700	8300	4	11	20		
DNT000-M1M-100A/DC 800V	000	100	2700	12600	4	13	24		
DNT000-M1M-125A/DC 800V	000	125	3100	13200	5	17	30		
DNT000-M1M-160A/DC 800V	000	160	4700	19600	7	21	39		
DNT000-M1M-200A/DC 800V	000	200	6500	27600	9	26	48		
DNT000-M1M-250A/DC 800V	000	250	13300	53300	11	32	59		
DNT000-M1M-315A/DC 800V	000	315	16600	66600	13	39	70		
DNT000-M1M-350A/DC 800V	000	350	20500	86700	14	43	78		
DNT000-M1M-400A/DC 800V	000	400	25300	177100	16	50	90		

特性曲线

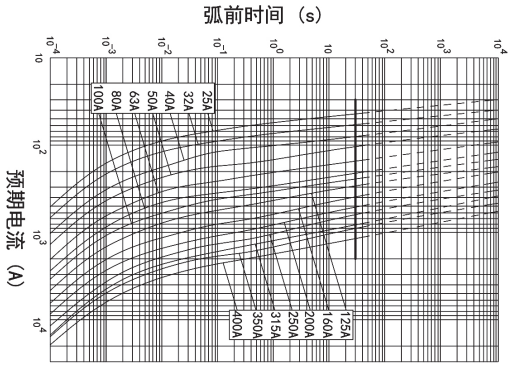

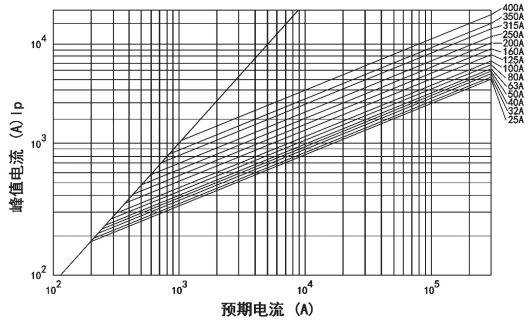

外形尺寸(mm)

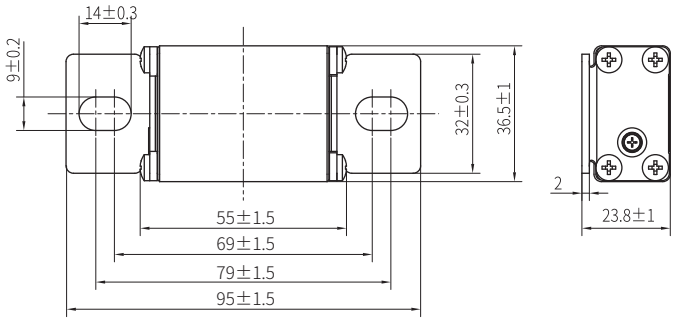

DNT000-O1M
半导体设备保护用熔断体

额定电压	DC 1000V
额定电流	25~250A
保护类别	aR
分断能力	50kA
时间常数	10ms
参考标准	GB/T 13539.4　IEC 60269-4
认证标志	CCC　CE　TUV

产品参数表

规格型号	尺码	In (A)	I^2t (A^2S) 弧前	I^2t (A^2S) 熔断	0.5In 功耗 (W)	0.8In 功耗 (W)	1.0In 功耗 (W)	重量 (g)	安装
DNT000-O1M-25A/DC 1000V	000	25	1100	6400	1	3	6	183±3%	M8 11±1N.m
DNT000-O1M-32A/DC 1000V	000	32	1470	8200	2	5	10		
DNT000-O1M-40A/DC 1000V	000	40	1840	10300	2	7	13		
DNT000-O1M-50A/DC 1000V	000	50	2300	12900	3	8	15		
DNT000-O1M-63A/DC 1000V	000	63	3000	16300	3	9	17		
DNT000-O1M-80A/DC 1000V	000	80	3760	20800	4	12	21		
DNT000-O1M-100A/DC 1000V	000	100	4700	26000	5	15	27		
DNT000-O1M-125A/DC 1000V	000	125	5900	32500	6	18	33		
DNT000-O1M-160A/DC 1000V	000	160	7600	41600	7	22	41		
DNT000-O1M-200A/DC 1000V	000	200	9600	52000	9	27	50		
DNT000-O1M-250A/DC 1000V	000	250	12000	65000	11	33	60		

特性曲线

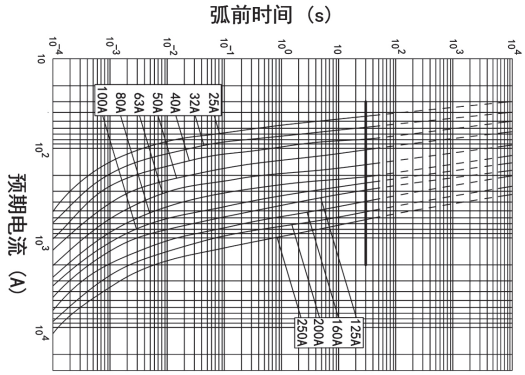

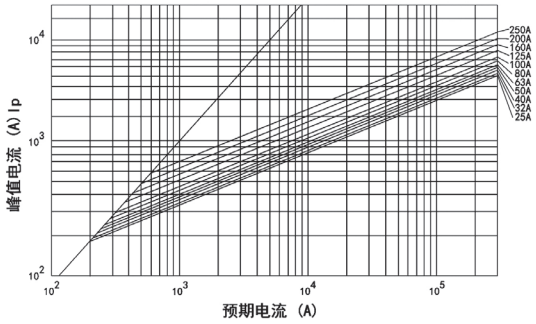

外形尺寸(mm)

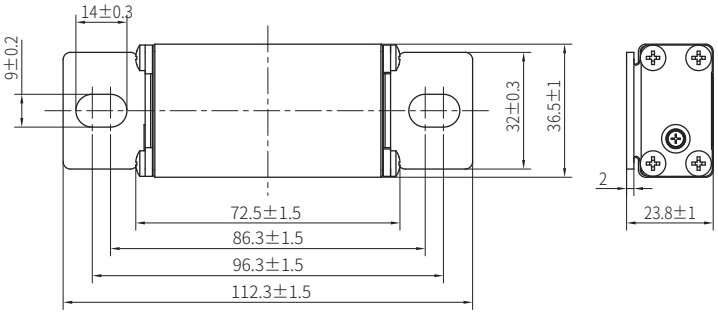

DNT01-F1N
半导体设备保护用熔断体

产品简述

DNT01-F1N系列半导体设备保护用熔断体，具有强限流能力，分断能力高等特点。

适用于轨道交通、电动汽车新能源电站、通讯、电力行业。可作为动力系统、储能系统、逆变器、半导体设备元器件及设备的短路电流保护。

符合标准：GB/T 13539.4、IEC 60269-4。

型号及含义

DN T 01 - F 1 N

- N：安装形式:挂钩型
- 1：使用类别代号：aR
- F：设计序号
- 01：尺码
- T：陶瓷方管类低压熔断体
- DN：企业代号

正常工作条件

1、工作湿度范围：在最高温度为40°C时，相对湿度不超过50%。在最高温度为20°C时，相对湿度不超过90%。

2、正常使用温度范围：-5°C～40°C。
允许使用温度范围：-40°C～80°C。

3、海拔：不超过2000m。当海拔超过该值时：

3.1、海拔每升高100米，熔断器的温升上升约为0.5k。

3.2、海拔每升高100米，环境温度平均降低约为0.5°C左右。

3.3、一般情况下，在开放环境使用的熔断器，可忽略海拔高度对额定电流的影响，仍然按照标准条件选用

4、在封闭环境使用的熔断器，如果其箱体的环境空气温度或箱体内部的温度并不随海拔升高而明显下降，仍然可以达到40°C以上，则需要对额定电流降容。熔丝额定电流选择公式：

$$I = In \times \left(1 - \frac{h-2000}{100} \times \frac{0.5}{100}\right)$$

DNT01-F1N
半导体设备保护用熔断体

额定电压	DC 250V
额定电流	200A、250A、300A、315A、350A、400A、450A、500A、550A、630A
保护类别	aR
分断能力	DC 50KA
时间常数	(10-15) ms
参考标准	GB/T 13539.4　IEC 60269-4
认证标志	CCC

产品参数表

规格型号	尺码	In (A)	I^2t (A^2S) 弧前	I^2t (A^2S) 熔断	0.5In 功耗 (W)	0.8In 功耗 (W)	1.0In 功耗 (W)
DNT01-F1N-200A/DC 250V	01	200	65.7	176	3.0	8.6	15.6
DNT01-F1N-250A/DC 250V		250	91.4	257	3.9	10.8	21.5
DNT01-F1N-300A/DC 250V		300	149	460	4.2	11.1	22.3
DNT01-F1N-315A/DC 250V		315	167	491	4.3	11.9	22.6
DNT01-F1N-350A/DC 250V		350	207	594	4.7	12.5	23.3
DNT01-F1N-400A/DC 250V		400	284	800	5.3	14.8	27.3
DNT01-F1N-450A/DC 250V		450	324	963	5.9	16.9	29.5
DNT01-F1N-500A/DC 250V		500	436	1351	6.3	18.5	29.5
DNT01-F1N-550A/DC 250V		550	563	1600	6.7	19.3	33.2
DNT01-F1N-630A/DC 250V		630	732	2065	7.8	20.3	39.5

外形尺寸(mm)

安装方式	挂钩式螺栓安装
使用螺栓	M8
建议安装扭矩	10±1N·m

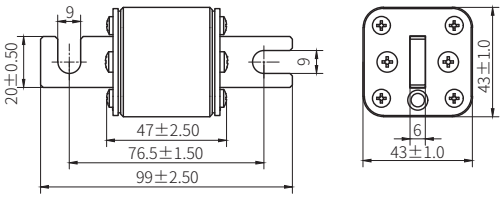

特性曲线

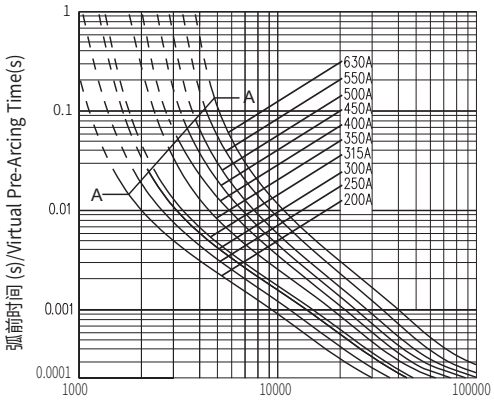

预期电流 (A)/Prospective Current(A)
时间-电流特性曲线

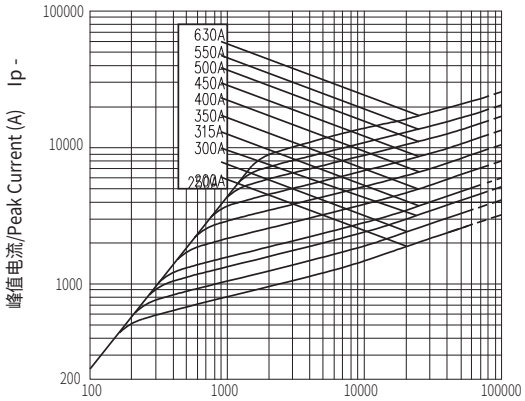

预期电流 /Prospective current (A)
截断电流特性曲线

DNT□-R1□
半导体设备保护用熔断体

产品简述

本系列半导体设备保护用熔断体，具有强限流能力、分断能力高等特点。

适用于轨道交通、电动汽车新能源电站、通讯、电力行业。可作为动力系统、储能系统、逆变器、半导体设备元器件及设备的短路电流和过载电流保护。

型号及含义

DN T □ - R 1 □

- □ 安装形式代号：N-挂钩型、L-螺旋连接型、R-螺旋连接型(触刀转90°)、J-接触片式(平板型)
- 1 分断范围和使用类别代号
- R 设计序号
- □ 尺码
- T 陶瓷方管类低压熔断体
- DN 企业代号

正常工作条件

1、周围空气温度：周围空气温度Ta不超过40°C，24h测得的平均值不超过35°C，一年内测得的平均值低于该值。周围空气温度最低值为-5°C。

2、海拔：安装地点的海拔不超过2000 m。

3、大气条件：空气是干净的，其相对湿度在最高温度为40°C时不超过50%，在较低温度下可以有较高的相对湿度，例如：在20°C时,相对湿度可达90%，在这些条件下，由于温度变化，可能偶然发生中等凝露。

订货须知

订购时用户应提供下列资料：

DNT系列半导体设备保护用熔断体要说明规格型号、额定电流、额定电压以及数量。

例如：DNT2-R1N-800A/DC 1000V 10只

DNT01-R1J
半导体设备保护用熔断体

额定电压	DC 1000V
额定电流	50~400A
保护类别	aR
分断能力	50kA
时间常数	10~15ms
参考标准	GB/T 13539.4　IEC 60269-4
认证标志	CCC　CE　TUV

产品参数表

规格型号	尺码	In (A)	I^2t (A^2S) 弧前	I^2t (A^2S) 熔断	0.5In 功耗 (W)	0.8In 功耗 (W)	1.0In 功耗 (W)	重量 (g)	安装
DNT01-R1J-50A/DC 1000V	01	50	135	1100	4	8	14	443±3%	M8 10±1N.m
DNT01-R1J-63A/DC 1000V	01	63	215	1750	6	11	20		
DNT01-R1J-80A/DC 1000V	01	80	420	3350	8	14	25		
DNT01-R1J-100A/DC 1000V	01	100	750	5950	10	17	30		
DNT01-R1J-125A/DC 1000V	01	125	1450	9600	12	21	38		
DNT01-R1J-160A/DC 1000V	01	160	2690	17850	15	27	49		
DNT01-R1J-200A/DC 1000V	01	200	5090	33700	17	31	57		
DNT01-R1J-250A/DC 1000V	01	250	9000	59900	20	36	65		
DNT01-R1J-315A/DC 1000V	01	315	18200	125000	22	40	80		
DNT01-R1J-350A/DC 1000V	01	350	24200	161000	24	43	83		
DNT01-R1J-400A/DC 1000V	01	400	33000	218000	26	48	88		

外形尺寸(mm)

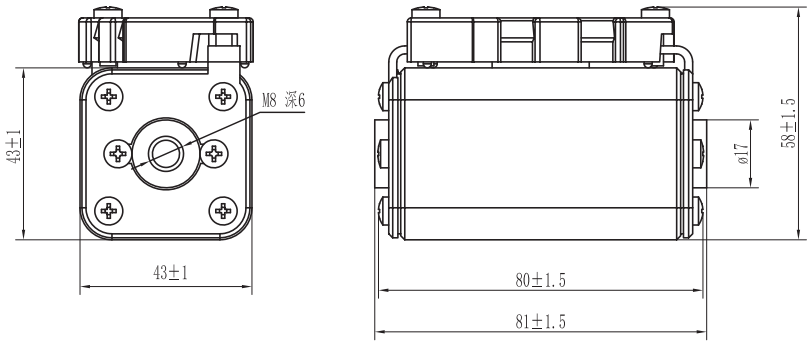

特性曲线

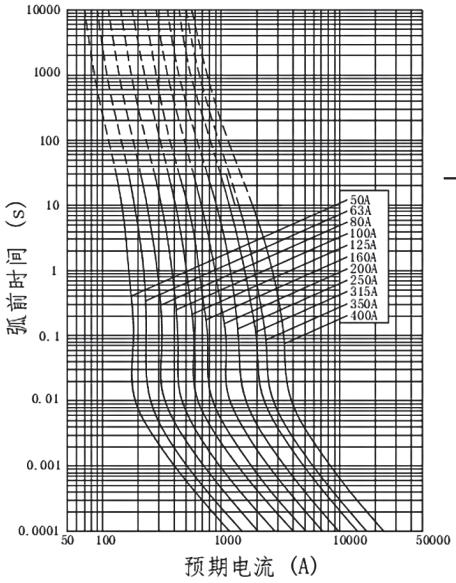

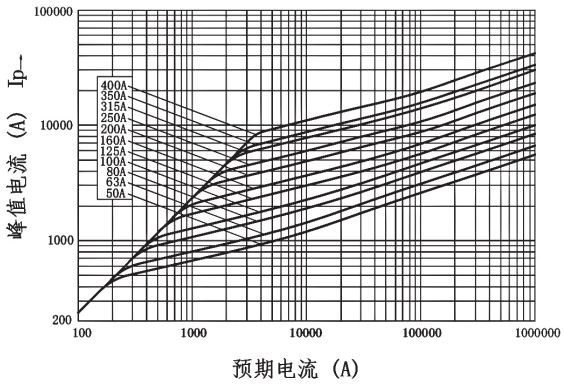

使用与维护

1.安装时，螺柱旋入的尺寸不超过6mm(建议5mm)；
2.拧紧螺母时，保持螺柱不能旋转；
3.建议使用螺柱安装，螺柱拧入时无推荐力矩，以旋入低于螺纹深度1mm为准；
4.螺母拧紧力矩10±1N.m。

DNT01-R1N
半导体设备保护用熔断体

额定电压	DC 1000V
额定电流	50~400A
保护类别	aR
分断能力	50kA
时间常数	10~15ms
参考标准	GB/T 13539.4　IEC 60269-4
认证标志	CCC　CE　TUV

产品参数表

规格型号	尺码	In (A)	I^2t (A^2S) 弧前	I^2t (A^2S) 熔断	0.5In 功耗 (W)	0.8In 功耗 (W)	1.0In 功耗 (W)	重量 (g)	安装
DNT01-R1N-50A/DC 1000V	01	50	135	1100	4	8	14	473±3%	M8 11±1N.m
DNT01-R1N-63A/DC 1000V	01	63	215	1750	6	11	20		
DNT01-R1N-80A/DC 1000V	01	80	420	3350	8	14	25		
DNT01-R1N-100A/DC 1000V	01	100	750	5950	10	17	30		
DNT01-R1N-125A/DC 1000V	01	125	1450	9600	12	21	38		
DNT01-R1N-160A/DC 1000V	01	160	2690	17850	15	27	49		
DNT01-R1N-200A/DC 1000V	01	200	5090	33700	17	31	57		
DNT01-R1N-250A/DC 1000V	01	250	9000	59900	20	36	65		
DNT01-R1N-315A/DC 1000V	01	315	18200	125000	22	40	80		
DNT01-R1N-350A/DC 1000V	01	350	24200	161000	24	43	83		
DNT01-R1N-400A/DC 1000V	01	400	33000	218000	26	48	88		

外形尺寸(mm)

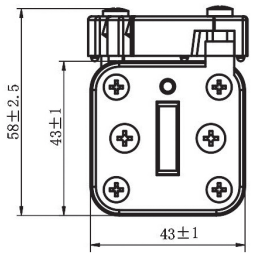

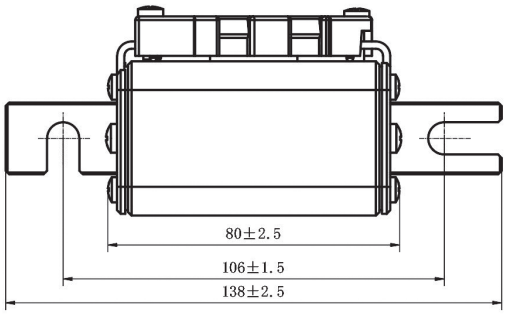

特性曲线

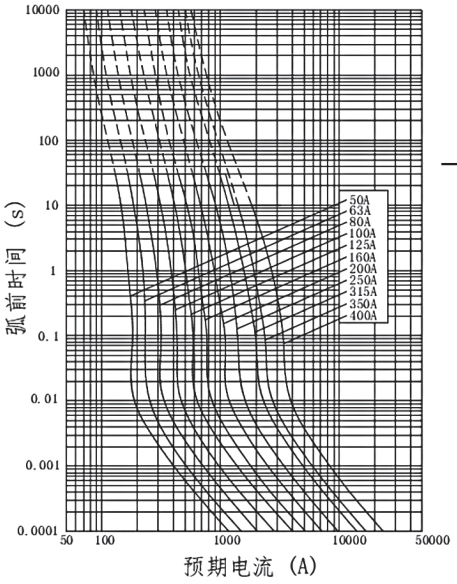

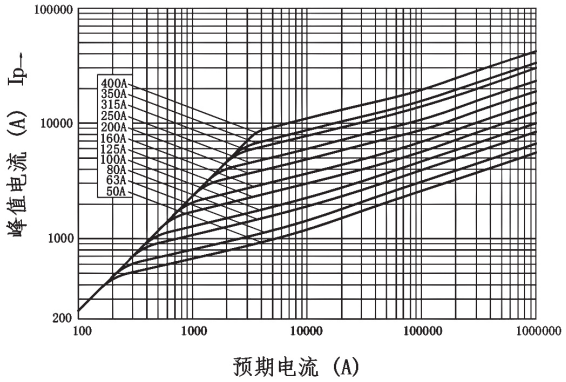

DNT1-R1J
半导体设备保护用熔断体

额定电压	DC 1000V
额定电流	160~550A
保护类别	aR
分断能力	50kA
时间常数	10~15ms
参考标准	GB/T 13539.4　IEC 60269-4
认证标志	CCC　CE　TUV

产品参数表

规格型号	尺码	In (A)	I^2t (A^2S) 弧前	I^2t (A^2S) 熔断	0.5In 功耗 (W)	0.8In 功耗 (W)	1.0In 功耗 (W)	重量 (g)	安装
DNT1-R1J-160A/DC 1000V	1	160	5000	16500	16	28	52	673±3%	M8 10±1N.m
DNT1-R1J-200A/DC 1000V	1	200	8500	27500	19	34	62		
DNT1-R1J-250A/DC 1000V	1	250	16000	53000	22	39	72		
DNT1-R1J-315A/DC 1000V	1	315	28500	93500	25	46	84		
DNT1-R1J-350A/DC 1000V	1	350	38500	127500	27	49	89		
DNT1-R1J-400A/DC 1000V	1	400	57000	188000	28.5	52	95		
DNT1-R1J-450A/DC 1000V	1	450	78500	260000	31	56	103		
DNT1-R1J-500A/DC 1000V	1	500	110000	363000	33	59	109		
DNT1-R1J-550A/DC 1000V	1	550	145000	480000	35	63	116		

外形尺寸(mm)

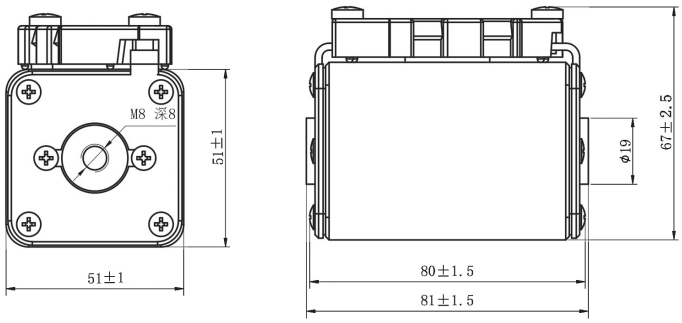

特性曲线

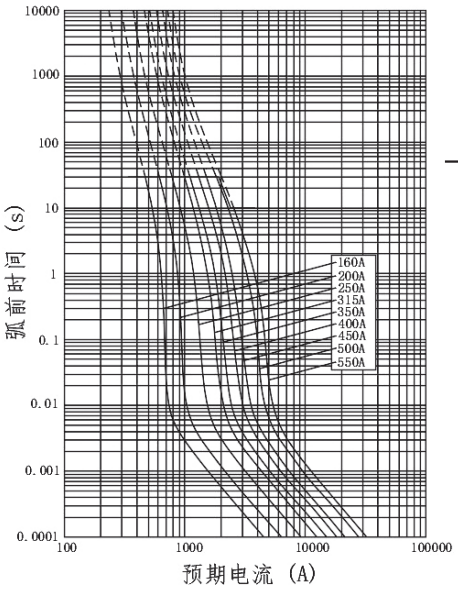

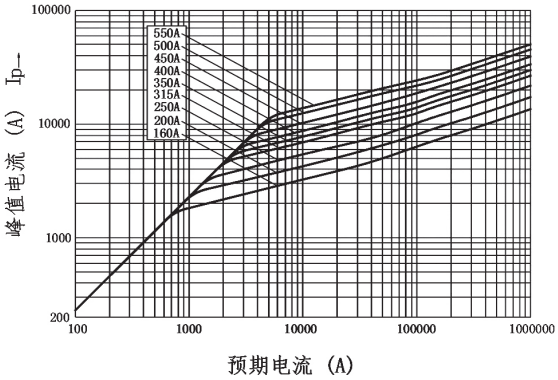

使用与维护

1.安装时，螺柱旋入的尺寸不超过9mm(建议8mm)；
2.拧紧螺母时，保持螺柱不能旋转；
3.建议使用螺柱安装，螺柱拧入时无推荐力矩，以旋入低于螺纹深度1mm为准；
4.螺母拧紧力矩10±1N.m。

DNT1-R1N
半导体设备保护用熔断体

额定电压	DC 1000V
额定电流	160~550A
保护类别	aR
分断能力	50kA
时间常数	10~15ms
参考标准	GB/T 13539.4　IEC 60269-4
认证标志	CCC　CE　TUV

产品参数表

规格型号	尺码	In (A)	I^2t (A^2S) 弧前	I^2t (A^2S) 熔断	0.5In 功耗 (W)	0.8In 功耗 (W)	1.0In 功耗 (W)	重量 (g)	安装
DNT1-R1N-160A/DC 1000V	1	160	5000	16500	16	28	52	691±3%	M10 21±1N.m
DNT1-R1N-200A/DC 1000V	1	200	8500	27500	19	34	62		
DNT1-R1N-250A/DC 1000V	1	250	16000	53000	22	39	72		
DNT1-R1N-315A/DC 1000V	1	315	28500	93500	25	46	84		
DNT1-R1N-350A/DC 1000V	1	350	38500	127500	27	49	89		
DNT1-R1N-400A/DC 1000V	1	400	57000	188000	28.5	52	95		
DNT1-R1N-450A/DC 1000V	1	450	78500	260000	31	56	103		
DNT1-R1N-500A/DC 1000V	1	500	110000	363000	33	59	109		
DNT1-R1N-550A/DC 1000V	1	550	145000	480000	35	63	116		

外形尺寸(mm)

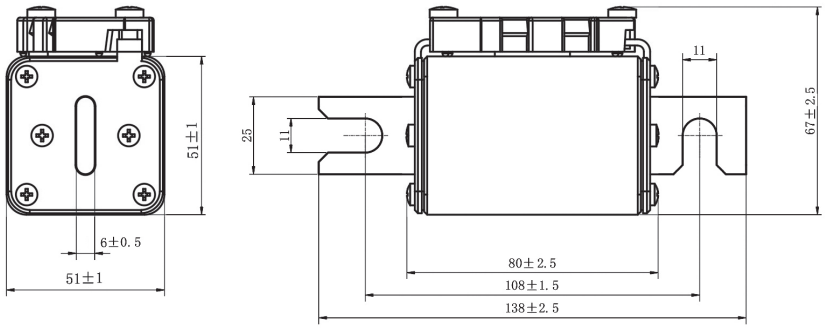

特性曲线

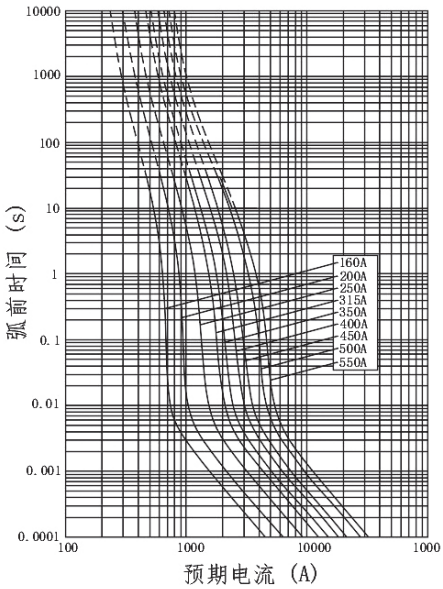

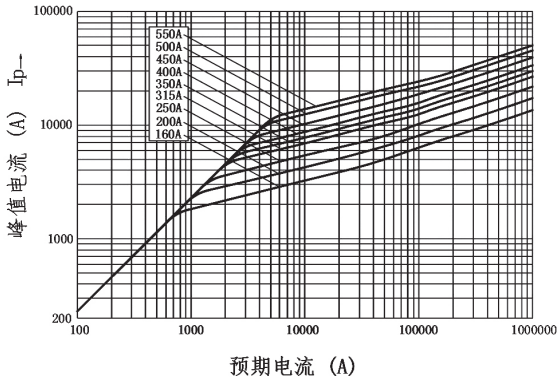

DNT1-R1R
半导体设备保护用熔断体

额定电压	DC 1000V
额定电流	160~550A
保护类别	aR
分断能力	50kA
时间常数	10~15ms
参考标准	GB/T 13539.4　IEC 60269-4
认证标志	CCC　CE　TUV

产品参数表

规格型号	尺码	In (A)	I^2t (A^2S) 弧前	I^2t (A^2S) 熔断	0.5In 功耗 (W)	0.8In 功耗 (W)	1.0In 功耗 (W)	重量 (g)	安装
DNT1-R1R-160A/DC 1000V	1	160	5000	16500	16	28	52	711±3%	M10 21±1N.m
DNT1-R1R-200A/DC 1000V	1	200	8500	27500	19	34	62		
DNT1-R1R-250A/DC 1000V	1	250	16000	53000	22	39	72		
DNT1-R1R-315A/DC 1000V	1	315	28500	93500	25	46	84		
DNT1-R1R-350A/DC 1000V	1	350	38500	127500	27	49	89		
DNT1-R1R-400A/DC 1000V	1	400	57000	188000	28.5	52	95		
DNT1-R1R-450A/DC 1000V	1	450	78500	260000	31	56	103		
DNT1-R1R-500A/DC 1000V	1	500	110000	363000	33	59	109		
DNT1-R1R-550A/DC 1000V	1	550	145000	480000	35	63	116		

外形尺寸(mm)

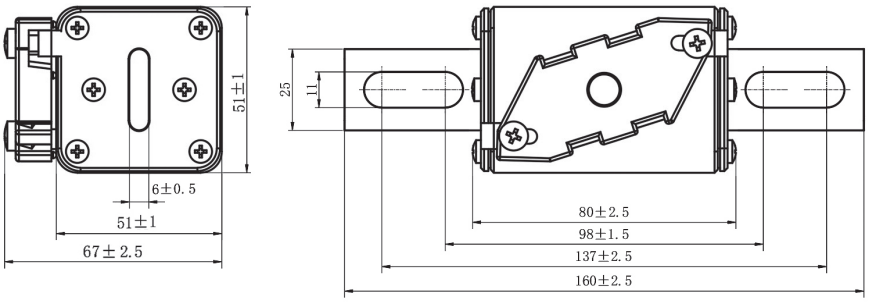

特性曲线

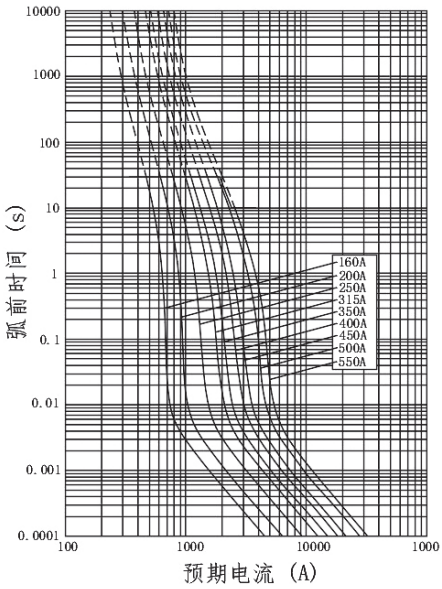

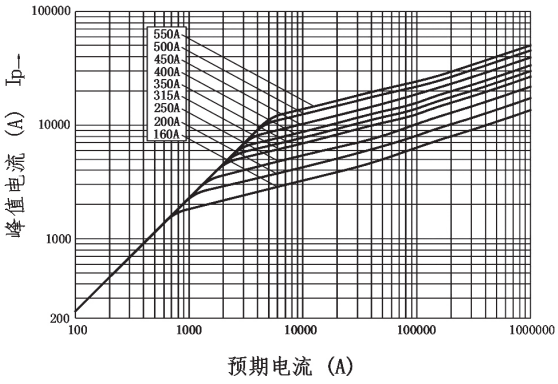

DNT1-R1L
半导体设备保护用熔断体

额定电压	DC 1000V
额定电流	160~550A
保护类别	aR
分断能力	50kA
时间常数	10~15ms
参考标准	GB/T 13539.4　IEC 60269-4
认证标志	CCC　CE　TUV

产品参数表

规格型号	尺码	In (A)	I^2t (A^2S) 弧前	I^2t (A^2S) 熔断	0.5In 功耗 (W)	0.8In 功耗 (W)	1.0In 功耗 (W)	重量 (g)	安装
DNT1-R1L-160A/DC 1000V	1	160	5000	16500	16	28	52	711±3%	M10 21±1N.m
DNT1-R1L-200A/DC 1000V	1	200	8500	27500	19	34	62		
DNT1-R1L-250A/DC 1000V	1	250	16000	53000	22	39	72		
DNT1-R1L-315A/DC 1000V	1	315	28500	93500	25	46	84		
DNT1-R1L-350A/DC 1000V	1	350	38500	127500	27	49	89		
DNT1-R1L-400A/DC 1000V	1	400	57000	188000	28.5	52	95		
DNT1-R1L-450A/DC 1000V	1	450	78500	260000	31	56	103		
DNT1-R1L-500A/DC 1000V	1	500	110000	363000	33	59	109		
DNT1-R1L-550A/DC 1000V	1	550	145000	480000	35	63	116		

外形尺寸(mm)

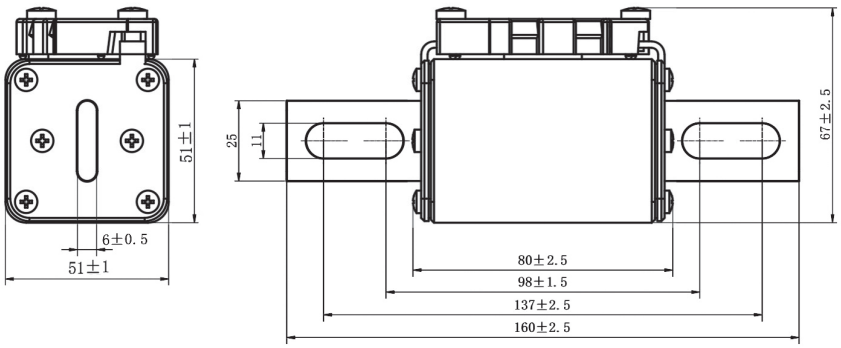

特性曲线

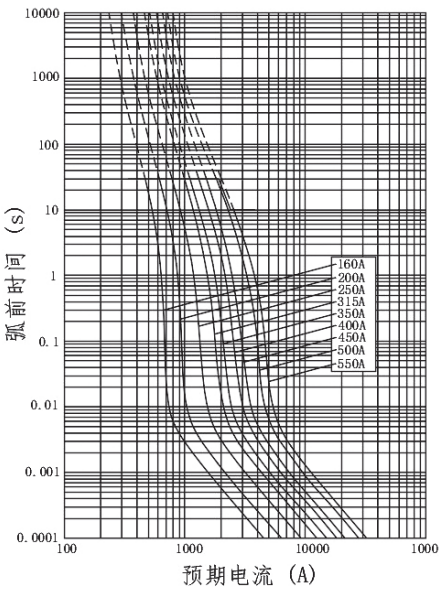

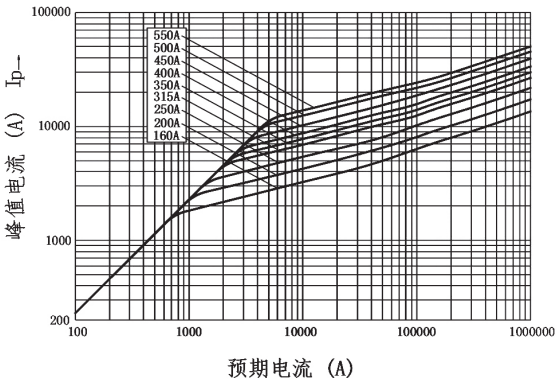

DNT2-R1J
半导体设备保护用熔断体

额定电压	DC 1000V
额定电流	250~800A
保护类别	aR
分断能力	50kA
时间常数	10~15ms
参考标准	GB/T 13539.4　IEC 60269-4
认证标志	CCC　CE　TUV

产品参数表

规格型号	尺码	In (A)	I^2t (A^2S) 弧前	I^2t (A^2S) 熔断	0.5In 功耗 (W)	0.8In 功耗 (W)	1.0In 功耗 (W)	重量 (g)	安装
DNT2-R1J-250A/DC 1000V	2	250	11000	52000	24	44	80	910±3%	M10 21±1N.m
DNT2-R1J-315A/DC 1000V	2	315	20000	94000	29	52	96		
DNT2-R1J-350A/DC 1000V	2	350	26000	122000	31	56	104		
DNT2-R1J-400A/DC 1000V	2	400	37000	174000	34	61	113		
DNT2-R1J-450A/DC 1000V	2	450	53000	248000	36	66	122		
DNT2-R1J-500A/DC 1000V	2	500	70000	328000	39	70	130		
DNT2-R1J-550A/DC 1000V	2	550	90000	422000	41	74	137		
DNT2-R1J-630A/DC 1000V	2	630	128000	600000	46	83	152		
DNT2-R1J-710A/DC 1000V	2	710	164000	693000	48	87	161		
DNT2-R1J-800A/DC 1000V	2	800	269000	1260000	54	97	178		

外形尺寸(mm)

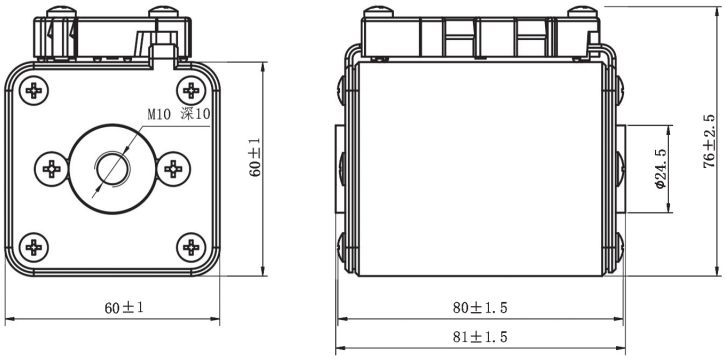

特性曲线

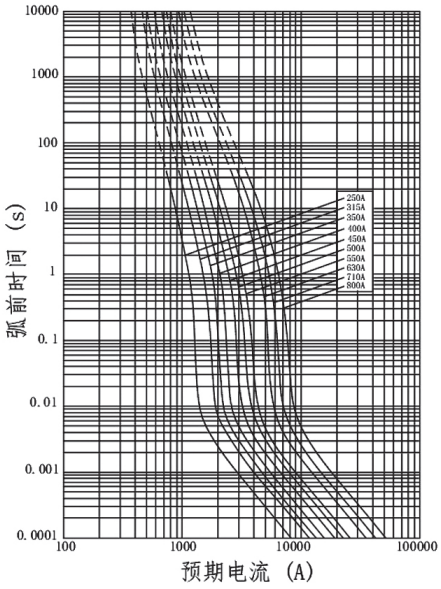

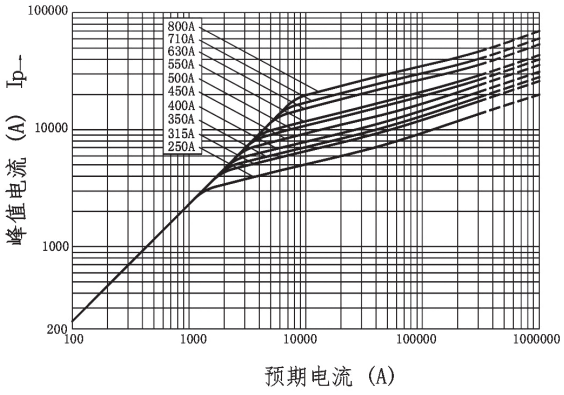

使用与维护

1.安装时，螺柱旋入的尺寸不超过10mm(建议9mm)；
2.拧紧螺母时，保持螺柱不能旋转；
3.建议使用螺柱安装，螺柱拧入时无推荐力矩，以旋入低于螺纹深度1mm为准；
4.螺母拧紧力矩21±1N.m。

DNT2-R1N
半导体设备保护用熔断体

额定电压	DC 1000V
额定电流	250~800A
保护类别	aR
分断能力	50kA
时间常数	10~15ms
参考标准	GB/T 13539.4　IEC 60269-4
认证标志	CCC　CE　TUV

产品参数表

规格型号	尺码	In (A)	I^2t (A^2S) 弧前	I^2t (A^2S) 熔断	0.5In 功耗 (W)	0.8In 功耗 (W)	1.0In 功耗 (W)	重量 (g)	安装
DNT2-R1N-250A/DC 1000V	2	250	11000	52000	24	44	80	930±3%	M10 21±1N.m
DNT2-R1N-315A/DC 1000V	2	315	20000	94000	29	52	96		
DNT2-R1N-350A/DC 1000V	2	350	26000	122000	31	56	104		
DNT2-R1N-400A/DC 1000V	2	400	37000	174000	34	61	113		
DNT2-R1N-450A/DC 1000V	2	450	53000	248000	36	66	122		
DNT2-R1N-500A/DC 1000V	2	500	70000	328000	39	70	130		
DNT2-R1N-550A/DC 1000V	2	550	90000	422000	41	74	137		
DNT2-R1N-630A/DC 1000V	2	630	128000	600000	46	83	152		
DNT2-R1N-710A/DC 1000V	2	710	164000	693000	48	87	161		
DNT2-R1N-800A/DC 1000V	2	800	269000	1260000	54	97	178		

外形尺寸(mm)

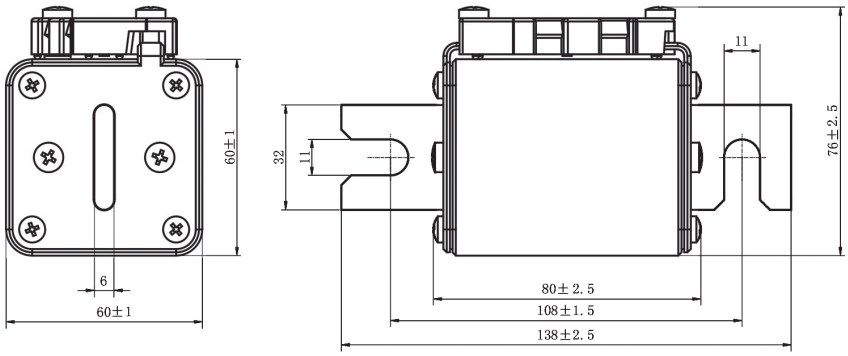

特性曲线

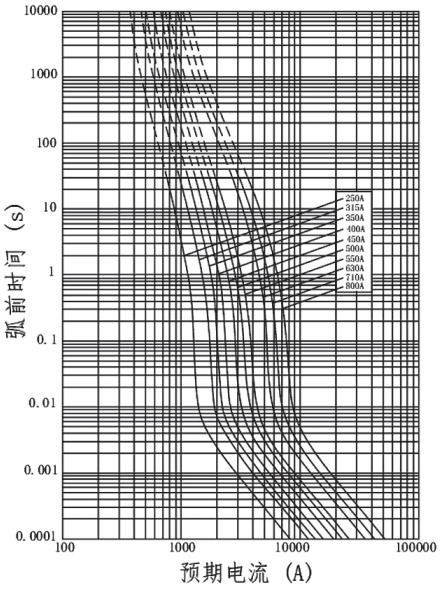

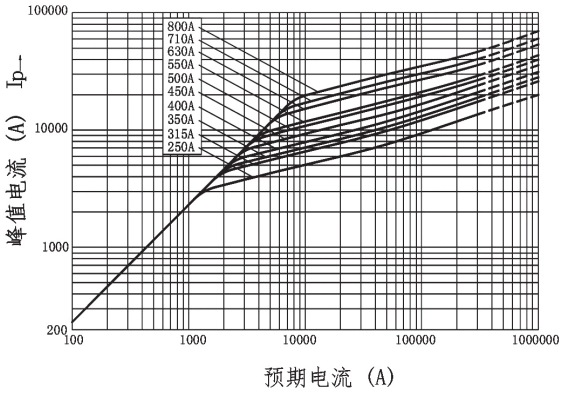

DNT2-R1R
半导体设备保护用熔断体

额定电压	DC 1000V
额定电流	250~800A
保护类别	aR
分断能力	50kA
时间常数	10~15ms
参考标准	GB/T 13539.4　IEC 60269-4
认证标志	CCC　CE　TUV

产品参数表

规格型号	尺码	In (A)	I^2t (A^2S) 弧前	I^2t (A^2S) 熔断	0.5In 功耗 (W)	0.8In 功耗 (W)	1.0In 功耗 (W)	重量 (g)	安装
DNT2-R1R-250A/DC 1000V	2	250	11000	52000	24	44	80	960±3%	M10 21±1N.m
DNT2-R1R-315A/DC 1000V	2	315	20000	94000	29	52	96		
DNT2-R1R-350A/DC 1000V	2	350	26000	122000	31	56	104		
DNT2-R1R-400A/DC 1000V	2	400	37000	174000	34	61	113		
DNT2-R1R-450A/DC 1000V	2	450	53000	248000	36	66	122		
DNT2-R1R-500A/DC 1000V	2	500	70000	328000	39	70	130		
DNT2-R1R-550A/DC 1000V	2	550	90000	422000	41	74	137		
DNT2-R1R-630A/DC 1000V	2	630	128000	600000	46	83	152		
DNT2-R1R-710A/DC 1000V	2	710	164000	693000	48	87	161		
DNT2-R1R-800A/DC 1000V	2	800	269000	1260000	54	97	178		

外形尺寸(mm)

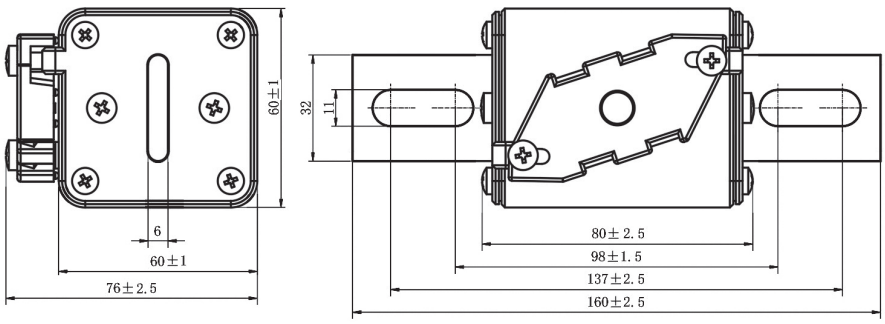

特性曲线

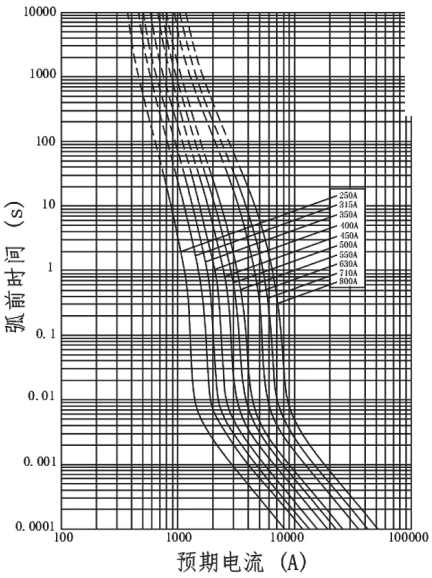

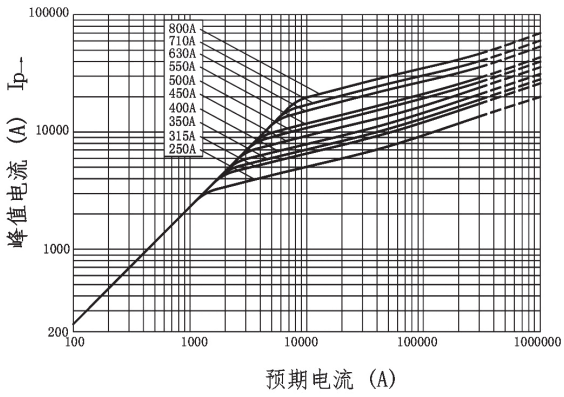

DNT2-R1L
半导体设备保护用熔断体

额定电压	DC 1000V
额定电流	250~800A
保护类别	aR
分断能力	50kA
时间常数	10~15ms
参考标准	GB/T 13539.4　IEC 60269-4
认证标志	CCC　CE　TUV

产品参数表

规格型号	尺码	In (A)	I^2t (A^2S) 弧前	I^2t (A^2S) 熔断	0.5In 功耗 (W)	0.8In 功耗 (W)	1.0In 功耗 (W)	重量 (g)	安装
DNT2-R1L-250A/DC 1000V	2	250	11000	52000	24	44	80	960±3%	M10 21±1N.m
DNT2-R1L-315A/DC 1000V	2	315	20000	94000	29	52	96		
DNT2-R1L-350A/DC 1000V	2	350	26000	122000	31	56	104		
DNT2-R1L-400A/DC 1000V	2	400	37000	174000	34	61	113		
DNT2-R1L-450A/DC 1000V	2	450	53000	248000	36	66	122		
DNT2-R1L-500A/DC 1000V	2	500	70000	328000	39	70	130		
DNT2-R1L-550A/DC 1000V	2	550	90000	422000	41	74	137		
DNT2-R1L-630A/DC 1000V	2	630	128000	600000	46	83	152		
DNT2-R1L-710A/DC 1000V	2	710	164000	693000	48	87	161		
DNT2-R1L-800A/DC 1000V	2	800	269000	1260000	54	97	178		

外形尺寸(mm)

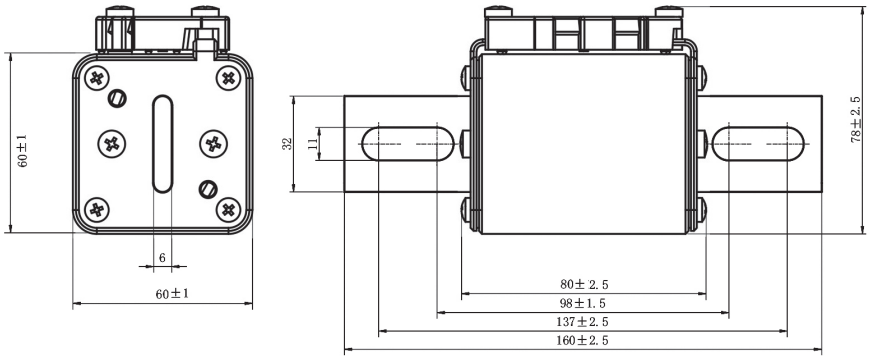

特性曲线

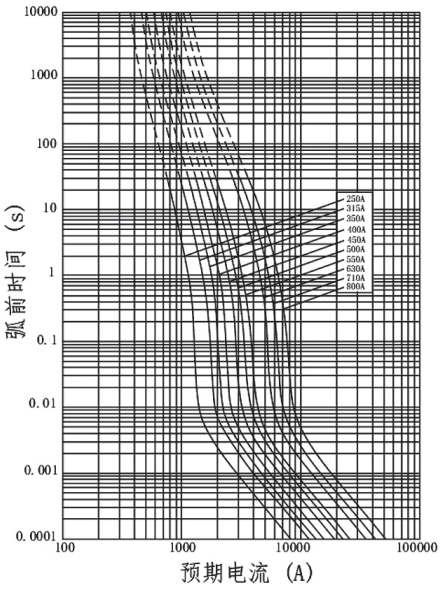

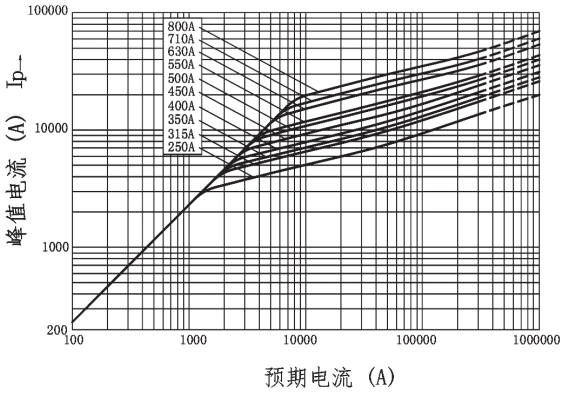

DNT3-R1J
半导体设备保护用熔断体

额定电压	DC 1000V
额定电流	315~1100A
保护类别	aR
分断能力	50kA
时间常数	10~15ms
参考标准	GB/T 13539.4　IEC 60269-4
认证标志	CCC　CE　TUV

产品参数表

规格型号	尺码	In (A)	I^2t (A^2S) 弧前	I^2t (A^2S) 熔断	0.5In 功耗 (W)	0.8In 功耗 (W)	1.0In 功耗 (W)	重量 (g)	安装
DNT3-R1J-315A/DC 1000V	3	315	13500	41100	29	53	97	1275±3%	M12 38±1N.m
DNT3-R1J-350A/DC 1000V	3	350	17800	54100	32	58	107		
DNT3-R1J-400A/DC 1000V	3	400	24600	74800	36	65	120		
DNT3-R1J-450A/DC 1000V	3	450	34500	105000	39	70	129		
DNT3-R1J-500A/DC 1000V	3	500	46100	140000	41	75	136		
DNT3-R1J-550A/DC 1000V	3	550	62300	190000	44	79	145		
DNT3-R1J-630A/DC 1000V	3	630	91100	277000	48	86	159		
DNT3-R1J-700A/DC 1000V	3	700	130000	395000	50	91	165		
DNT3-R1J-800A/DC 1000V	3	800	195000	593000	54	99	181		
DNT3-R1J-900A/DC 1000V	3	900	285000	867000	57	105	191		
DNT3-R1J-1000A/DC 1000V	3	1000	393000	1200000	61	112	204		
DNT3-R1J-1100A/DC 1000V	3	1100	549000	1670000	63	116	213		

外形尺寸(mm)

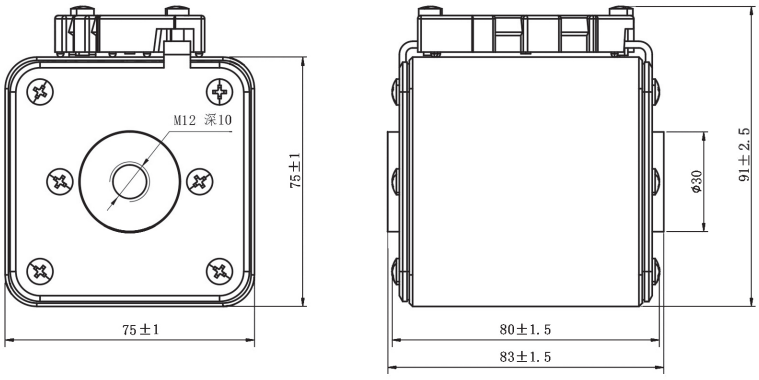

特性曲线

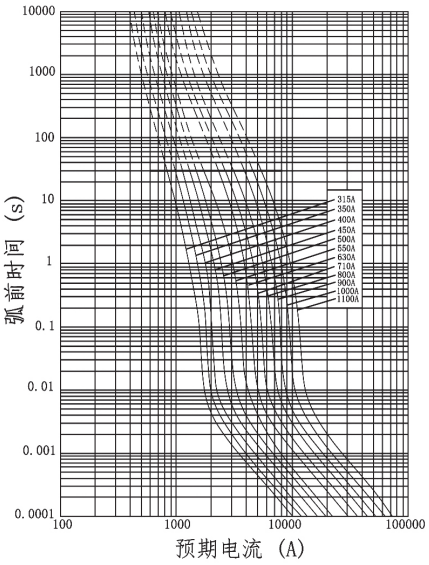

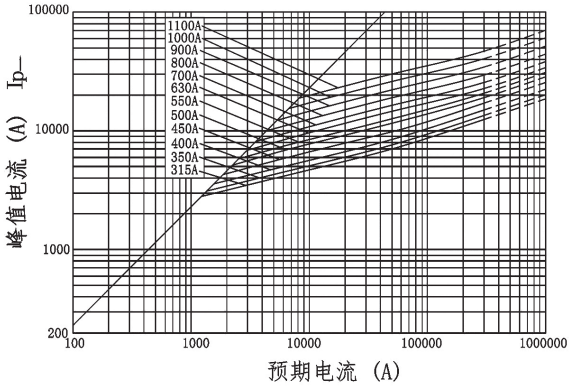

使用与维护

1.安装时，螺柱旋入的尺寸不超过10mm(建议9mm)；
2.拧紧螺母时，保持螺柱不能旋转；
3.建议使用螺柱安装，螺柱拧入时无推荐力矩，以旋入低于螺纹深度1mm为准；
4.螺母拧紧力矩38±1N.m。

DNT3-R1N
半导体设备保护用熔断体

额定电压	DC 1000V
额定电流	315~1100A
保护类别	aR
分断能力	50kA
时间常数	10~15ms
参考标准	GB/T 13539.4　IEC 60269-4
认证标志	CCC　CE　TUV

产品参数表

规格型号	尺码	In (A)	I^2t (A^2S) 弧前	I^2t (A^2S) 熔断	0.5In 功耗 (W)	0.8In 功耗 (W)	1.0In 功耗 (W)	重量 (g)	安装
DNT3-R1N-315A/DC 1000V	3	315	13500	41100	29	53	97	1320±3%	M10 21±1N.m
DNT3-R1N-350A/DC 1000V	3	350	17800	54100	32	58	107		
DNT3-R1N-400A/DC 1000V	3	400	24600	74800	36	65	120		
DNT3-R1N-450A/DC 1000V	3	450	34500	105000	39	70	129		
DNT3-R1N-500A/DC 1000V	3	500	46100	140000	41	75	136		
DNT3-R1N-550A/DC 1000V	3	550	62300	190000	44	79	145		
DNT3-R1N-630A/DC 1000V	3	630	91100	277000	48	86	159		
DNT3-R1N-700A/DC 1000V	3	700	130000	395000	50	91	165		
DNT3-R1N-800A/DC 1000V	3	800	195000	593000	54	99	181		
DNT3-R1N-900A/DC 1000V	3	900	285000	867000	57	105	191		
DNT3-R1N-1000A/DC 1000V	3	1000	393000	1200000	61	112	204		
DNT3-R1N-1100A/DC 1000V	3	1100	549000	1670000	63	116	210		

外形尺寸(mm)

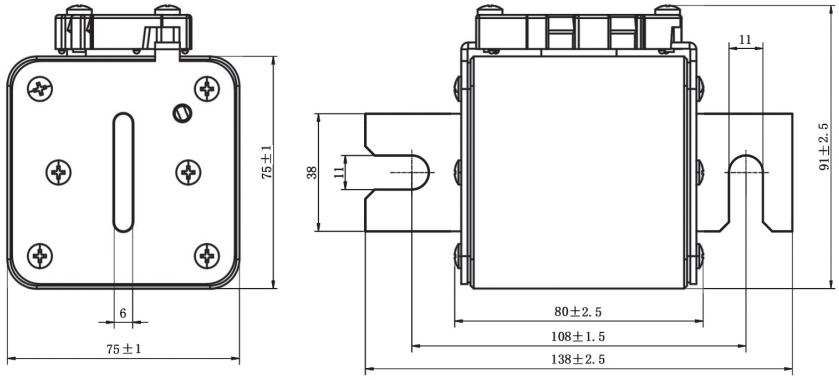

特性曲线

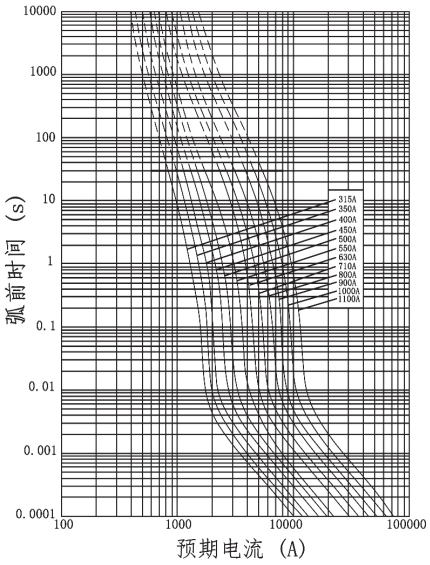

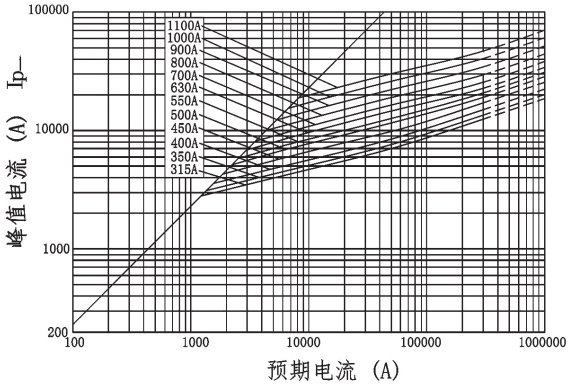

DNT3-R1R
半导体设备保护用熔断体

额定电压	DC 1000V
额定电流	315~1100A
保护类别	aR
分断能力	50kA
时间常数	10~15ms
参考标准	GB/T 13539.4　IEC 60269-4
认证标志	CCC　CE　TUV

产品参数表

规格型号	尺码	In (A)	I^2t (A^2S) 弧前	I^2t (A^2S) 熔断	0.5In 功耗 (W)	0.8In 功耗 (W)	1.0In 功耗 (W)	重量 (g)	安装
DNT3-R1R-315A/DC 1000V	3	315	13500	41100	29	53	97	1340±3%	M10 21±1N.m
DNT3-R1R-350A/DC 1000V	3	350	17800	54100	32	58	107		
DNT3-R1R-400A/DC 1000V	3	400	24600	74800	36	65	120		
DNT3-R1R-450A/DC 1000V	3	450	34500	105000	39	70	129		
DNT3-R1R-500A/DC 1000V	3	500	46100	140000	41	75	136		
DNT3-R1R-550A/DC 1000V	3	550	62300	190000	44	79	145		
DNT3-R1R-630A/DC 1000V	3	630	91100	277000	48	86	159		
DNT3-R1R-700A/DC 1000V	3	700	130000	395000	50	91	165		
DNT3-R1R-800A/DC 1000V	3	800	195000	593000	54	99	181		
DNT3-R1R-900A/DC 1000V	3	900	285000	867000	57	105	191		
DNT3-R1R-1000A/DC 1000V	3	1000	393000	1200000	61	112	204		
DNT3-R1R-1100A/DC 1000V	3	1100	549000	1670000	63	116	213		

外形尺寸(mm)

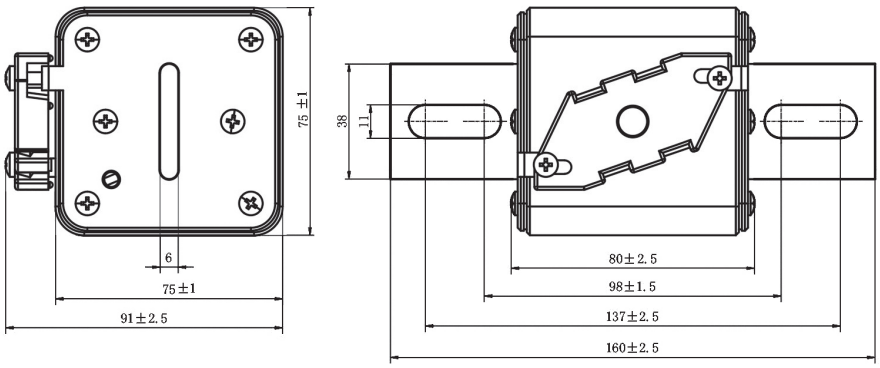

特性曲线

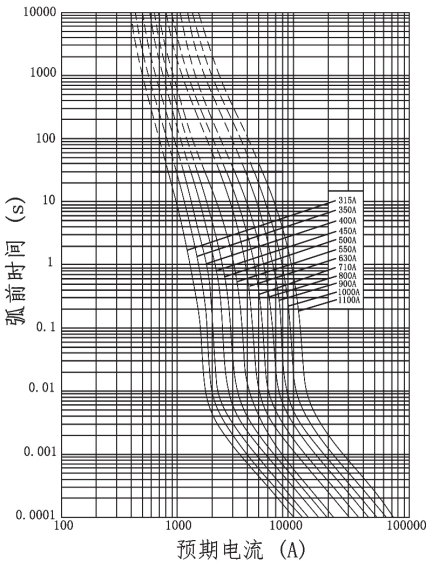

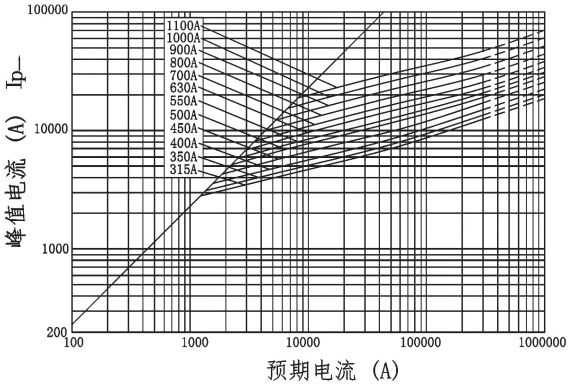

DNT3-R1L
半导体设备保护用熔断体

额定电压	DC 1000V
额定电流	315~1100A
保护类别	aR
分断能力	50kA
时间常数	10~15ms
参考标准	GB/T 13539.4　IEC 60269-4
认证标志	CCC　CE　TUV

产品参数表

规格型号	尺码	In (A)	I^2t (A^2S) 弧前	I^2t (A^2S) 熔断	0.5In 功耗 (W)	0.8In 功耗 (W)	1.0In 功耗 (W)	重量 (g)	安装
DNT3-R1L-315A/DC 1000V	3	315	13500	41100	29	53	97	1340±3%	M10 21±1N.m
DNT3-R1L-350A/DC 1000V	3	350	17800	54100	32	58	107		
DNT3-R1L-400A/DC 1000V	3	400	24600	74800	36	65	120		
DNT3-R1L-450A/DC 1000V	3	450	34500	105000	39	70	129		
DNT3-R1L-500A/DC 1000V	3	500	46100	140000	41	75	136		
DNT3-R1L-550A/DC 1000V	3	550	62300	190000	44	79	145		
DNT3-R1L-630A/DC 1000V	3	630	91100	277000	48	86	159		
DNT3-R1L-700A/DC 1000V	3	700	130000	395000	50	91	165		
DNT3-R1L-800A/DC 1000V	3	800	195000	593000	54	99	181		
DNT3-R1L-900A/DC 1000V	3	900	285000	867000	57	105	191		
DNT3-R1L-1000A/DC 1000V	3	1000	393000	1200000	61	112	204		
DNT3-R1L-1100A/DC 1000V	3	1100	549000	1670000	63	116	213		

外形尺寸(mm)

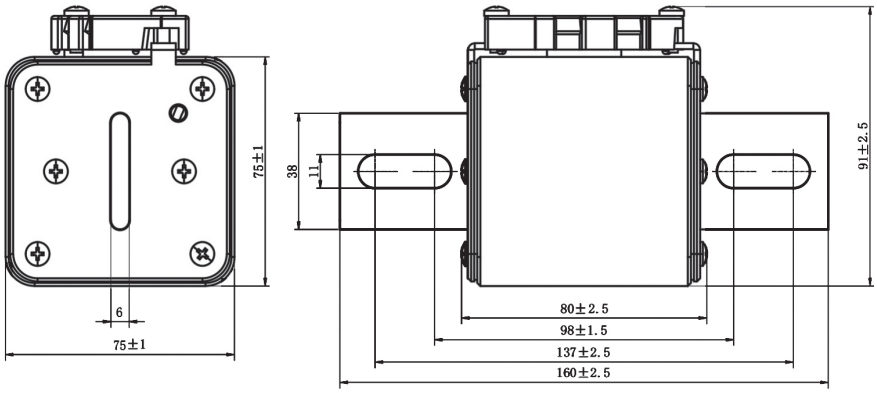

特性曲线

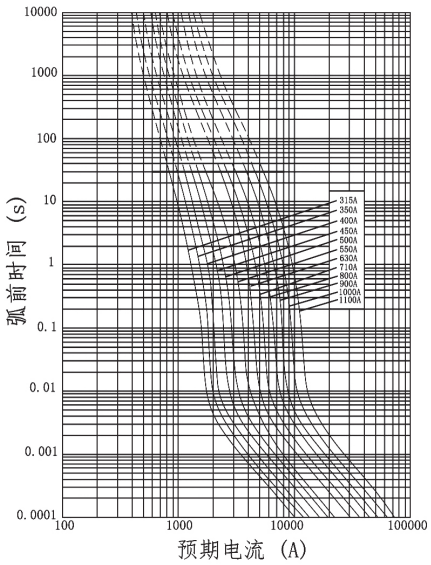

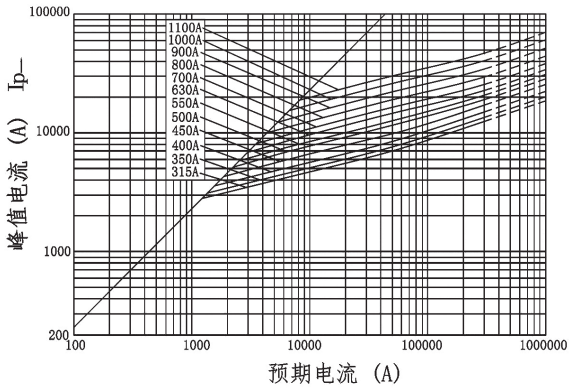

DNT□-J1□
半导体设备保护用熔断体

产品简述

>本系列半导体设备保护用熔断体，具有强限流能力、分断能力高等特点；

>适用于轨道交通、电动汽车新能源电站、通讯、电力行业。可作为动力系统、储能系统、逆变器、半导体设备元器件及设备的短路电流和过载电流保护。

型号及含义

DN T □ - J 1 □

- □：安装形式代号：N-挂钩型、L-螺旋连接型、R-螺旋连接型(触刀转90°)、J-接触片式(平板型)
- 1：分断范围和使用类别代号
- J：设计序号
- □：尺码
- T：陶瓷方管类低压熔断体
- DN：企业代号

正常工作条件

1、周围空气温度：周围空气温度Ta不超过40°C，24h测得的平均值不超过35°C，一年内测得的平均值低于该值。周围空气温度最低值为-5°C。

2、海拔：安装地点的海拔不超过2000m。

3、大气条件：空气是干净的，其相对湿度在最高温度为40°C时不超过50%，在较低温度下可以有较高的相对湿度，例如：在20°C时，相对湿度可达90%，在这些条件下，由于温度变化，可能偶然发生中等凝露。

订货须知

订购时用户应提供下列资料：

DNT系列半导体设备保护用熔断体要说明规格型号、额定电流、额定电压以及数量。

例如：DNT01-J1N-250A/AC 690V 10只

DNT01-J1J
半导体设备保护用熔断体

额定电压	AC 690V
额定电流	40~400A
保护类别	aR
分断能力	100kA
参考标准	GB/T 13539.4、IEC 60269-4
认证标志	CCC CE TUV

产品参数表

规格型号	尺码	Ue (V)	In (A)	I^2t (A^2S) 弧前	I^2t (A^2S) 熔断	0.5In 功耗 (W)	0.8In 功耗 (W)	1.0In 功耗 (W)	重量 (g)	安装
DNT01-J1J-40A/AC 690V	01	690	40	89	580	1.5	5	8.5	310±3%	M8 10±1N.m
DNT01-J1J-50A/AC 690V	01		50	60	1035	2	5.5	9		
DNT01-J1J-63A/AC 690V	01		63	266	1750	2.5	7	12		
DNT01-J1J-80A/AC 690V	01		80	430	2800	3	10.5	16		
DNT01-J1J-100A/AC 690V	01		100	800	5220	3.5	11	18.5		
DNT01-J1J-125A/AC 690V	01		125	1420	9270	4	13	22		
DNT01-J1J-160A/AC 690V	01		160	2400	15720	5	16.5	28		
DNT01-J1J-200A/AC 690V	01		200	4350	28500	6.5	20	34		
DNT01-J1J-250A/AC 690V	01		250	7220	46900	8	25	42		
DNT01-J1J-315A/AC 690V	01		315	12200	79800	10	32	52		
DNT01-J1J-350A/AC 690V	01		350	17300	112500	10.5	32.5	55		
DNT01-J1J-400A/AC 690V	01		400	24100	157000	12	36.5	62		

外形尺寸(mm)

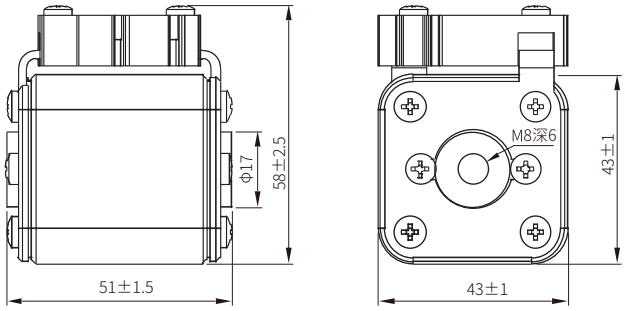

特性曲线

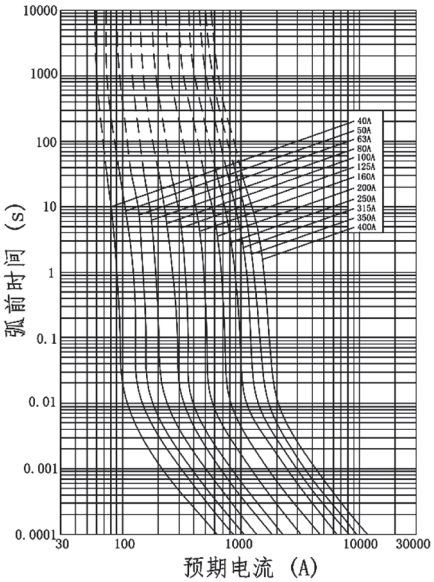

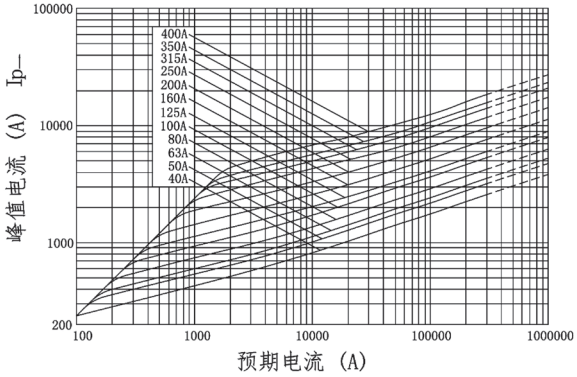

使用与维护

1.安装时，螺柱旋入的尺寸不超过6mm(建议5mm)；
2.拧紧螺母时，保持螺柱不能旋转；
3.建议使用螺柱安装，螺柱拧入时无推荐力矩，以旋入低于螺纹深度1mm为准；
4.螺母拧紧力矩10±1N.m。

DNT01-J1N
半导体设备保护用熔断体

额定电压	AC 690V
额定电流	40~400A
保护类别	aR
分断能力	100kA
参考标准	GB/T 13539.4、IEC 60269-4
认证标志	CCC CE TUV

产品参数表

规格型号	尺码	Ue (V)	In (A)	I^2t (A^2S) 弧前	I^2t (A^2S) 熔断	0.5In 功耗 (W)	0.8In 功耗 (W)	1.0In 功耗 (W)	重量 (g)	安装
DNT01-J1N-40A/AC 690V	01	690	40	89	580	1.5	5	8.5	335±3%	M8 10±1N.m
DNT01-J1N-50A/AC 690V	01		50	60	1035	2	5.5	9		
DNT01-J1N-63A/AC 690V	01		63	266	1750	2.5	7	12		
DNT01-J1N-80A/AC 690V	01		80	430	2800	3	10.5	16		
DNT01-J1N-100A/AC 690V	01		100	800	5220	3.5	11	18.5		
DNT01-J1N-125A/AC 690V	01		125	1420	9270	4	13	22		
DNT01-J1N-160A/AC 690V	01		160	2400	15720	5	16.5	28		
DNT01-J1N-200A/AC 690V	01		200	4350	28500	6.5	20	34		
DNT01-J1N-250A/AC 690V	01		250	7220	46900	8	25	42		
DNT01-J1N-315A/AC 690V	01		315	12200	79800	10	32	52		
DNT01-J1N-350A/AC 690V	01		350	17300	112500	10.5	32.5	55		
DNT01-J1N-400A/AC 690V	01		400	24100	157000	12	36.5	62		

外形尺寸(mm)

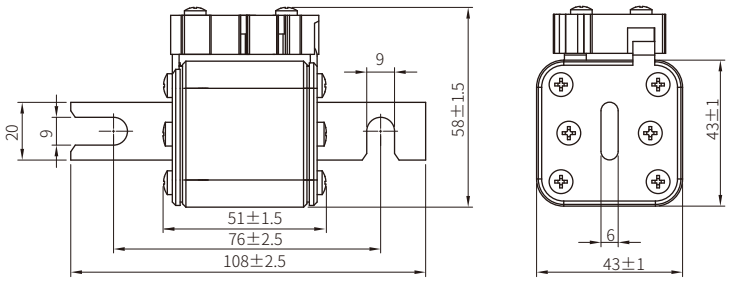

特性曲线

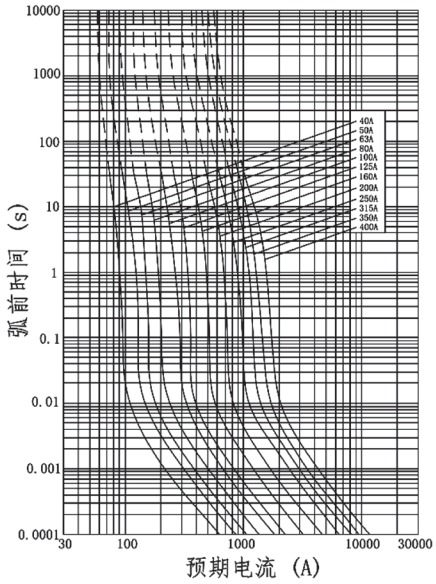

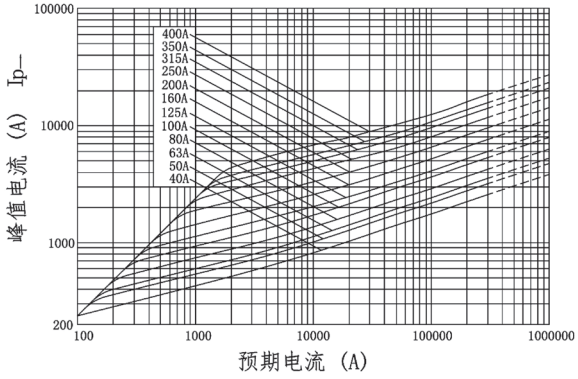

DNT1-J1J
半导体设备保护用熔断体

额定电压	AC 690V
额定电流	100-630A
保护类别	aR
分断能力	100kA
参考标准	GB/T 13539.4、IEC 60269-4
认证标志	CCC CE TUV

产品参数表

规格型号	尺码	Ue (V)	In (A)	I^2t (A^2S) 弧前	I^2t (A^2S) 熔断	0.5In 功耗 (W)	0.8In 功耗 (W)	1.0In 功耗 (W)	重量 (g)	安装
DNT1-J1J-100A/AC 690V	1	690	100	860	7600	2	11	19	435±3%	M10 21±1N.m
DNT1-J1J-125A/AC 690V	1		125	1250	12200	4	14	23		
DNT1-J1J-160A/AC 690V	1		160	2600	22800	5	17	28		
DNT1-J1J-200A/AC 690V	1		200	3600	31800	7	22	37		
DNT1-J1J-250A/AC 690V	1		250	5900	54500	9	27	45		
DNT1-J1J-315A/AC 690V	1		315	9500	85800	11	34	57		
DNT1-J1J-350A/AC 690V	1		350	12500	118000	12	35	60		
DNT1-J1J-400A/AC 690V	1		400	17700	175000	13	59	66		
DNT1-J1J-450A/AC 690V	1		450	24750	242500	14	42	74		
DNT1-J1J-500A/AC 690V	1		500	31800	312200	15	45	77		
DNT1-J1J-550A/AC 690V	1		550	43400	425000	16	47	80		
DNT1-J1J-630A/AC 690V	1		630	63900	653000	18	52	87		

外形尺寸(mm)

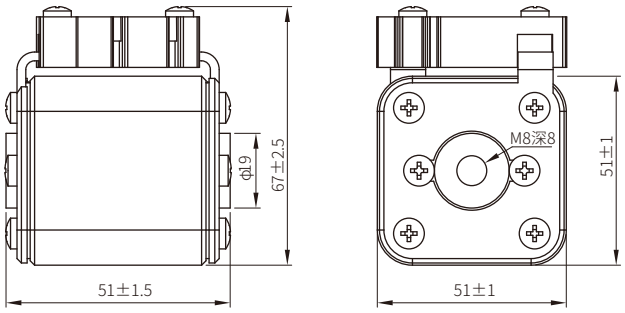

特性曲线

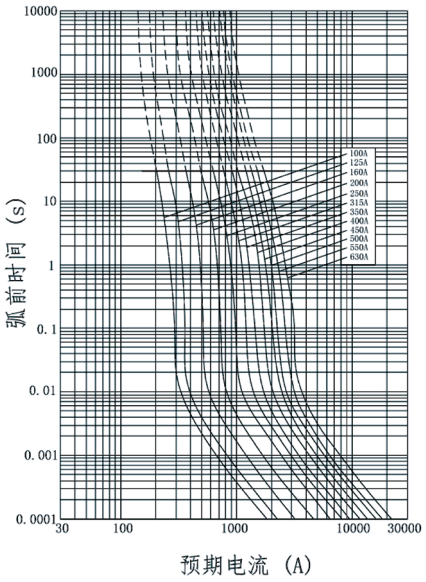

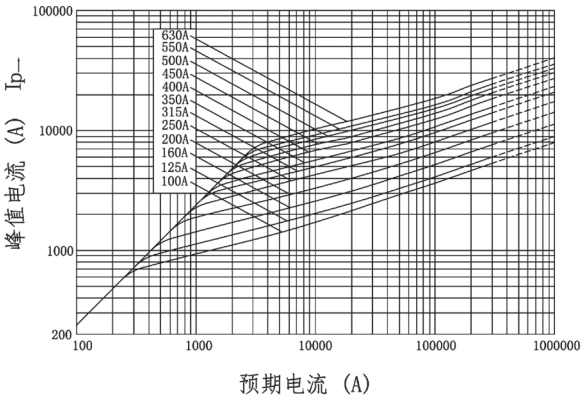

使用与维护

1.安装时，螺柱旋入的尺寸不超过8mm(建议7mm)；
2.拧紧螺母时，保持螺柱不能旋转；
3.建议使用螺柱安装，螺柱拧入时无推荐力矩，以旋入低于螺纹深度1mm为准；
4.螺母拧紧力矩10±1N.m。

DNT1-J1N
半导体设备保护用熔断体

额定电压	AC 690V
额定电流	100-630A
保护类别	aR
分断能力	100kA
参考标准	GB/T 13539.4、IEC 60269-4
认证标志	CCC CE TUV

产品参数表

规格型号	尺码	Ue (V)	In (A)	I^2t (A^2S) 弧前	I^2t (A^2S) 熔断	0.5In 功耗 (W)	0.8In 功耗 (W)	1.0In 功耗 (W)	重量 (g)	安装
DNT1-J1N-100A/AC 690V	1	690	100	860	7600	2	11	19	465±3%	M10 21±1N.m
DNT1-J1N-125A/AC 690V	1		125	1250	12200	4	14	23		
DNT1-J1N-160A/AC 690V	1		160	2600	22800	5	17	28		
DNT1-J1N-200A/AC 690V	1		200	3600	31800	7	22	37		
DNT1-J1N-250A/AC 690V	1		250	5900	54500	9	27	45		
DNT1-J1N-315A/AC 690V	1		315	9500	85800	11	34	57		
DNT1-J1N-350A/AC 690V	1		350	12500	118000	12	35	60		
DNT1-J1N-400A/AC 690V	1		400	17700	175000	13	59	66		
DNT1-J1N-450A/AC 690V	1		450	24750	242500	14	42	74		
DNT1-J1N-500A/AC 690V	1		500	31800	312200	15	45	77		
DNT1-J1N-550A/AC 690V	1		550	43400	425000	16	47	80		
DNT1-J1N-630A/AC 690V	1		630	63900	653000	18	52	87		

外形尺寸(mm)

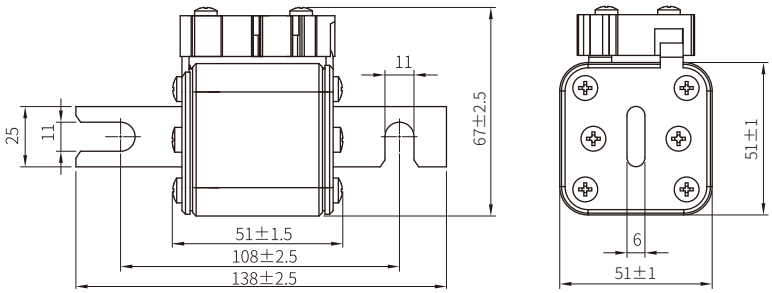

特性曲线

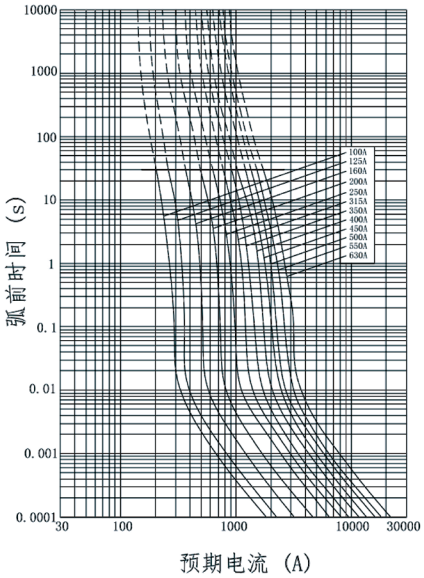

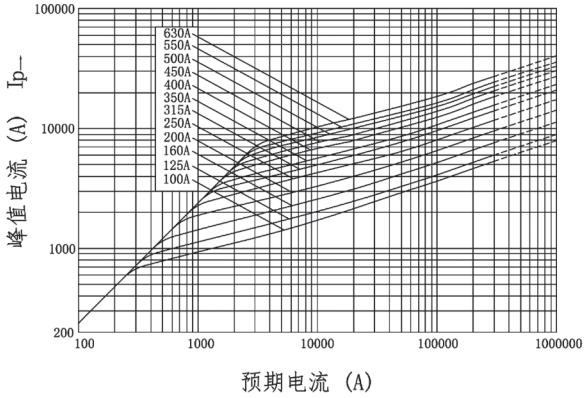

DNT1-J1R
半导体设备保护用熔断体

额定电压	AC 690V
额定电流	100-630A
保护类别	aR
分断能力	100kA
参考标准	GB/T 13539.4、IEC 60269-4
认证标志	CCC CE TUV

产品参数表

规格型号	尺码	Ue (V)	In (A)	I^2t (A^2S) 弧前	I^2t (A^2S) 熔断	0.5In 功耗 (W)	0.8In 功耗 (W)	1.0In 功耗 (W)	重量 (g)	安装
DNT1-J1R-100A/AC 690V	1	690	100	860	7600	2	11	19	455±3%	M10 21±1N.m
DNT1-J1R-125A/AC 690V	1		125	1250	12200	4	14	23		
DNT1-J1R-160A/AC 690V	1		160	2600	22800	5	17	28		
DNT1-J1R-200A/AC 690V	1		200	3600	31800	7	22	37		
DNT1-J1R-250A/AC 690V	1		250	5900	54500	9	27	45		
DNT1-J1R-315A/AC 690V	1		315	9500	85800	11	34	57		
DNT1-J1R-350A/AC 690V	1		350	12500	118000	12	35	60		
DNT1-J1R-400A/AC 690V	1		400	17700	175000	13	59	66		
DNT1-J1R-450A/AC 690V	1		450	24750	242500	14	42	74		
DNT1-J1R-500A/AC 690V	1		500	31800	312200	15	45	77		
DNT1-J1R-550A/AC 690V	1		550	43400	425000	16	47	80		
DNT1-J1R-630A/AC 690V	1		630	63900	653000	18	52	87		

外形尺寸(mm)

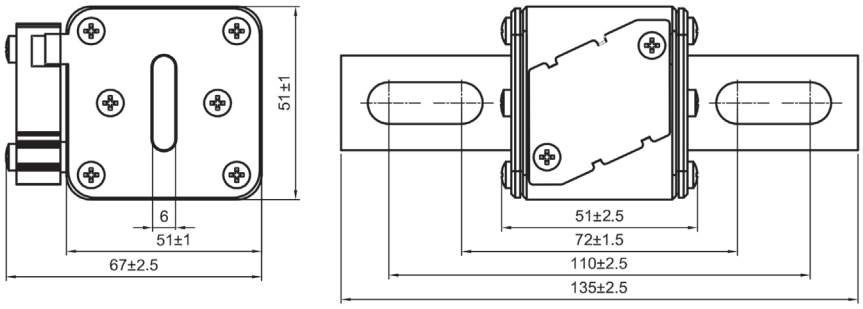

特性曲线

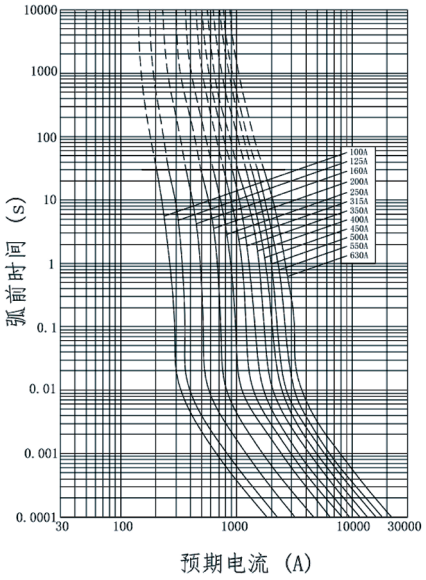

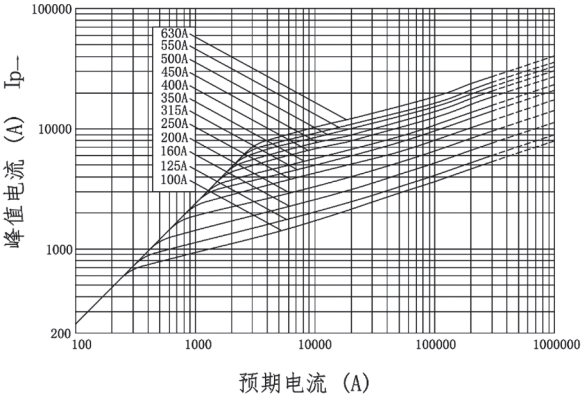

DNT1-J1L
半导体设备保护用熔断体

额定电压	AC 690V
额定电流	100-630A
保护类别	aR
分断能力	100kA
参考标准	GB/T 13539.4、IEC 60269-4
认证标志	CCC CE TUV

产品参数表

规格型号	尺码	Ue (V)	In (A)	I^2t (A^2S) 弧前	I^2t (A^2S) 熔断	0.5In 功耗 (W)	0.8In 功耗 (W)	1.0In 功耗 (W)	重量 (g)	安装
DNT1-J1L-100A/AC 690V	1	690	100	860	7600	2	11	19	455±3%	M10 21±1N.m
DNT1-J1L-125A/AC 690V	1		125	1250	12200	4	14	23		
DNT1-J1L-160A/AC 690V	1		160	2600	22800	5	17	28		
DNT1-J1L-200A/AC 690V	1		200	3600	31800	7	22	37		
DNT1-J1L-250A/AC 690V	1		250	5900	54500	9	27	45		
DNT1-J1L-315A/AC 690V	1		315	9500	85800	11	34	57		
DNT1-J1L-350A/AC 690V	1		350	12500	118000	12	35	60		
DNT1-J1L-400A/AC 690V	1		400	17700	175000	13	59	66		
DNT1-J1L-450A/AC 690V	1		450	24750	242500	14	42	74		
DNT1-J1L-500A/AC 690V	1		500	31800	312200	15	45	77		
DNT1-J1L-550A/AC 690V	1		550	43400	425000	16	47	80		
DNT1-J1L-630A/AC 690V	1		630	63900	653000	18	52	87		

外形尺寸(mm)

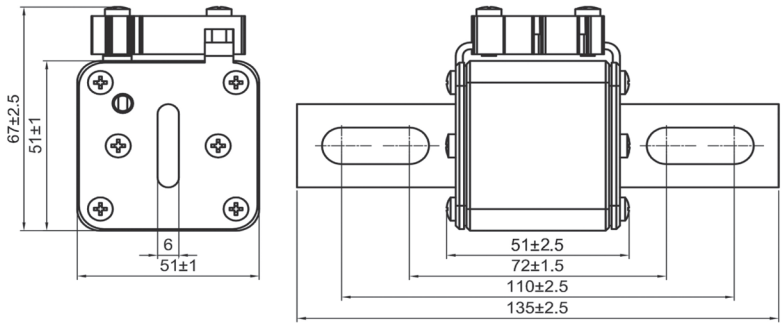

特性曲线

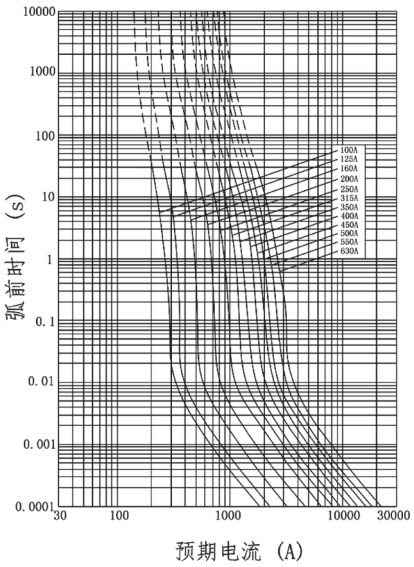

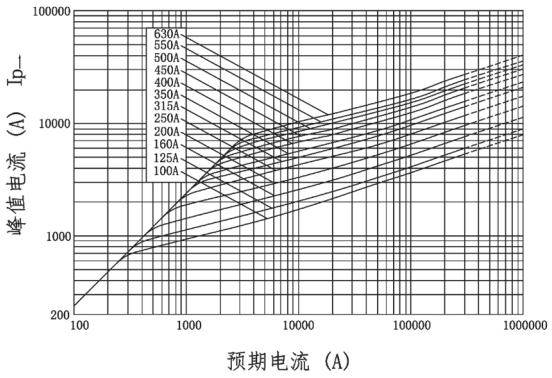

DNT2-J1J
半导体设备保护用熔断体

额定电压	AC 690V
额定电流	350-800A
保护类别	aR
分断能力	100kA
参考标准	GB/T 13539.4、IEC 60269-4
认证标志	CCC CE TUV

产品参数表

规格型号	尺码	Ue (V)	In (A)	I^2t (A^2S) 弧前	I^2t (A^2S) 熔断	0.5In 功耗 (W)	0.8In 功耗 (W)	1.0In 功耗 (W)	重量 (g)	安装
DNT2-J1J-350A/AC 690V	2	690	350	860	7600	11	35	60	588±3%	M10 21±1N.m
DNT2-J1J-400A/AC 690V	2		400	14800	104200	12	38	64		
DNT2-J1J-450A/AC 690V	2		450	19400	134000	13	41	71		
DNT2-J1J-500A/AC 690V	2		500	26200	185000	14	43	75		
DNT2-J1J-550A/AC 690V	2		550	34500	240000	15	48	80		
DNT2-J1J-630A/AC 690V	2		630	48600	341000	17	53	89		
DNT2-J1J-710A/AC 690V	2		710	65200	455000	18	55	93		
DNT2-J1J-800A/AC 690V	2		800	91000	636000	20	61	103		

外形尺寸(mm)

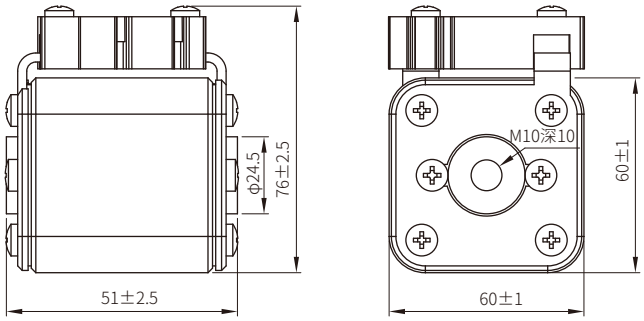

特性曲线

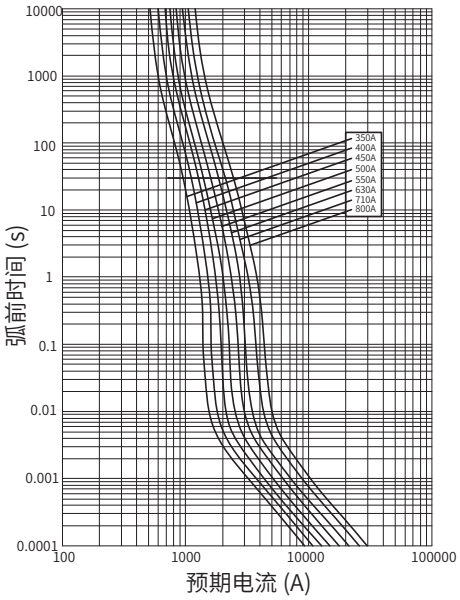

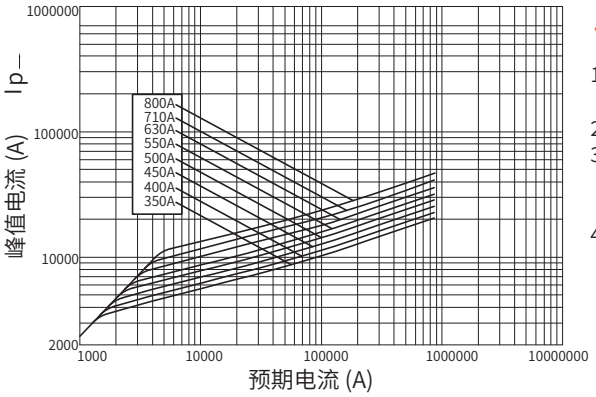

使用与维护

1.安装时，螺柱旋入的尺寸不超过10mm(建议9mm)；
2.拧紧螺母时，保持螺柱不能旋转；
3.建议使用螺柱安装，螺柱拧入时无推荐力矩，以旋入低于螺纹深度1mm为准；
4.螺母拧紧力矩10±1N.m。

DNT2-J1N
半导体设备保护用熔断体

额定电压	AC 690V
额定电流	350-800A
保护类别	aR
分断能力	100kA
参考标准	GB/T 13539.4、IEC 60269-4
认证标志	CCC CE TUV

产品参数表

规格型号	尺码	Ue (V)	In (A)	I^2t (A^2S) 弧前	I^2t (A^2S) 熔断	0.5In 功耗 (W)	0.8In 功耗 (W)	1.0In 功耗 (W)	重量 (g)	安装
DNT2-J1N-350A/AC 690V	2	690	350	860	7600	11	35	60	625±3%	M10 21±1N.m
DNT2-J1N-400A/AC 690V	2		400	14800	104200	12	38	64		
DNT2-J1N-450A/AC 690V	2		450	19400	134000	13	41	71		
DNT2-J1N-500A/AC 690V	2		500	26200	185000	14	43	75		
DNT2-J1N-550A/AC 690V	2		550	34500	240000	15	48	80		
DNT2-J1N-630A/AC 690V	2		630	48600	341000	17	53	89		
DNT2-J1N-710A/AC 690V	2		710	65200	455000	18	55	93		
DNT2-J1N-800A/AC 690V	2		800	91000	636000	20	61	103		

外形尺寸(mm)

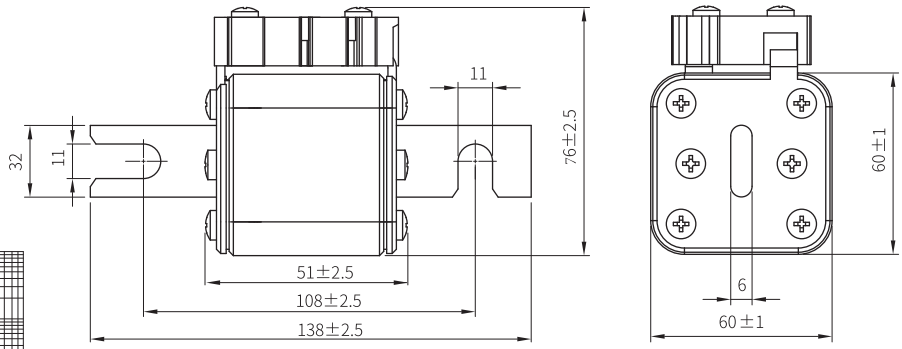

特性曲线

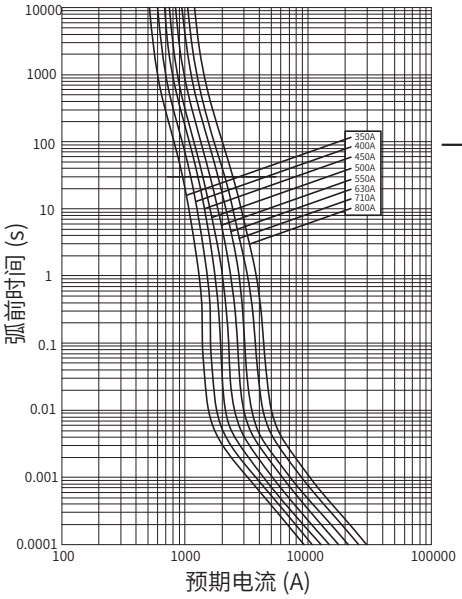

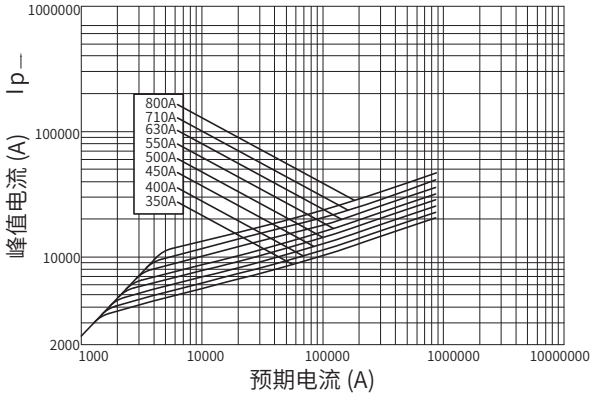

DNT2-J1R
半导体设备保护用熔断体

额定电压	AC 690V
额定电流	350~800A
保护类别	aR
分断能力	100kA
参考标准	GB/T 13539.4、IEC 60269-4
认证标志	CCC CE TUV

产品参数表

规格型号	尺码	Ue (V)	In (A)	I^2t (A^2S) 弧前	I^2t (A^2S) 熔断	0.5In 功耗 (W)	0.8In 功耗 (W)	1.0In 功耗 (W)	重量 (g)	安装
DNT2-J1R-350A/AC 690V	2	690	350	860	7600	11	35	60	625±3%	M10 21±1N.m
DNT2-J1R-400A/AC 690V	2		400	14800	104200	12	38	64		
DNT2-J1R-450A/AC 690V	2		450	19400	134000	13	41	71		
DNT2-J1R-500A/AC 690V	2		500	26200	185000	14	43	75		
DNT2-J1R-550A/AC 690V	2		550	34500	240000	15	48	80		
DNT2-J1R-630A/AC 690V	2		630	48600	341000	17	53	89		
DNT2-J1R-710A/AC 690V	2		710	65200	455000	18	55	93		
DNT2-J1R-800A/AC 690V	2		800	91000	636000	20	61	103		

外形尺寸(mm)

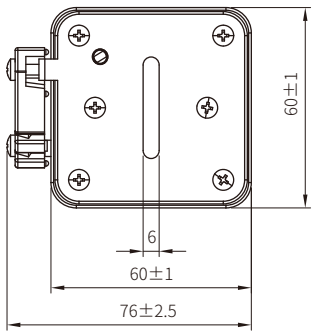

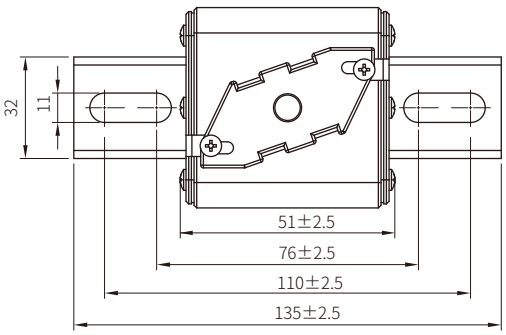

特性曲线

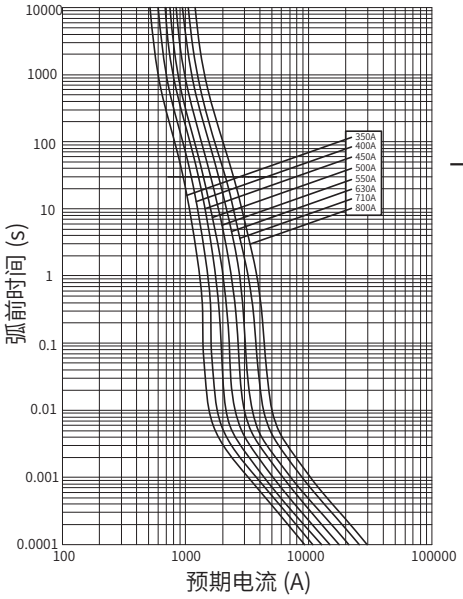

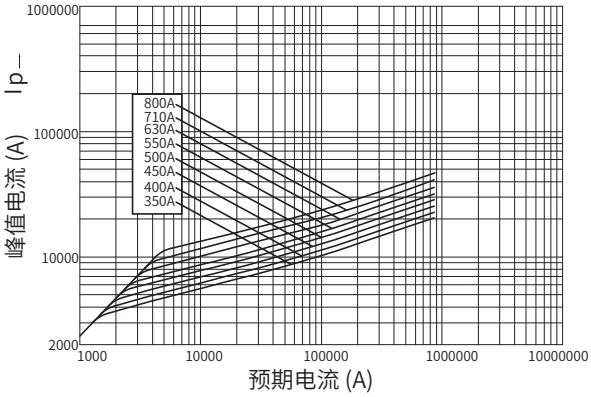

DNT2-J1L
半导体设备保护用熔断体

额定电压	AC 690V
额定电流	350-800A
保护类别	aR
分断能力	100kA
参考标准	GB/T 13539.4、IEC 60269-4
认证标志	CCC CE TUV

产品参数表

规格型号	尺码	Ue (V)	In (A)	I^2t (A^2S) 弧前	I^2t (A^2S) 熔断	0.5In 功耗 (W)	0.8In 功耗 (W)	1.0In 功耗 (W)	重量 (g)	安装
DNT2-J1L-350A/AC 690V	2	690	350	860	7600	11	35	60	625±3%	M10 21±1N.m
DNT2-J1L-400A/AC 690V	2		400	14800	104200	12	38	64		
DNT2-J1L-450A/AC 690V	2		450	19400	134000	13	41	71		
DNT2-J1L-500A/AC 690V	2		500	26200	185000	14	43	75		
DNT2-J1L-550A/AC 690V	2		550	34500	240000	15	48	80		
DNT2-J1L-630A/AC 690V	2		630	48600	341000	17	53	89		
DNT2-J1L-710A/AC 690V	2		710	65200	455000	18	55	93		
DNT2-J1L-800A/AC 690V	2		800	91000	636000	20	61	103		

外形尺寸(mm)

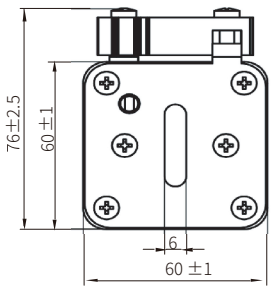

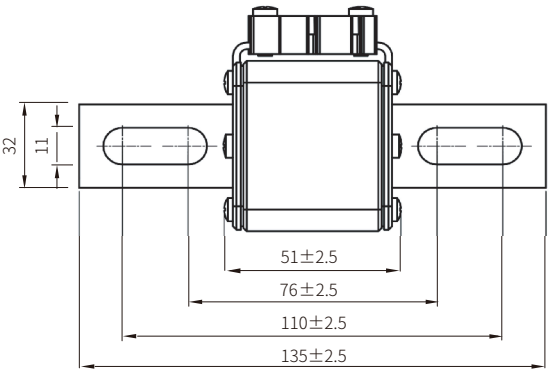

特性曲线

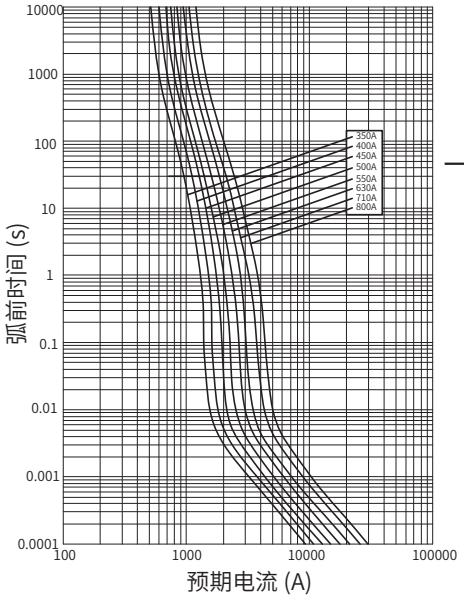

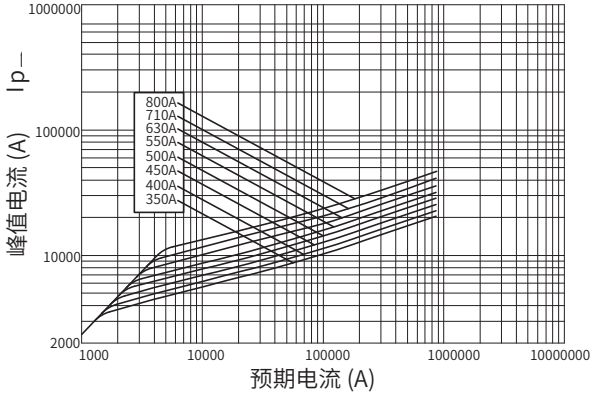

DNT3-J1J
半导体设备保护用熔断体

额定电压	AC 690V
额定电流	500-1250A
保护类别	aR
分断能力	100kA
参考标准	GB/T 13539.4、IEC 60269-4
认证标志	CCC CE TUV

产品参数表

规格型号	尺码	Ue (V)	In (A)	I^2t (A^2S) 弧前	I^2t (A^2S) 熔断	0.5In 功耗 (W)	0.8In 功耗 (W)	1.0In 功耗 (W)	重量 (g)	安装
DNT3-J1J-500A/AC 690V	3	690	500	22000	180000	16	49	82	880±3%	M12 38±1N.m
DNT3-J1J-550A/AC 690V	3		550	27000	180000	19	56	94		
DNT3-J1J-630A/AC 690V	3		630	37600	307000	21	63	105		
DNT3-J1J-710A/AC 690V	3		710	49500	403000	23	69	115		
DNT3-J1J-800A/AC 690V	3		800	68800	561500	25	76	129		
DNT3-J1J-900A/AC 690V	3		900	95000	773000	26	82	139		
DNT3-J1J-1000A/AC 690V	3		1000	125000	1022000	28	88	149		
DNT3-J1J-1100A/AC 690V	3		1100	174100	1131000	35	108	183		
DNT3-J1J-1250A/AC 690V	3		1250	248100	1600000	36	112	190		

外形尺寸(mm)

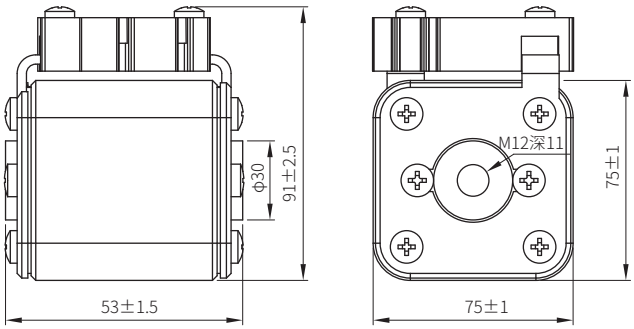

特性曲线

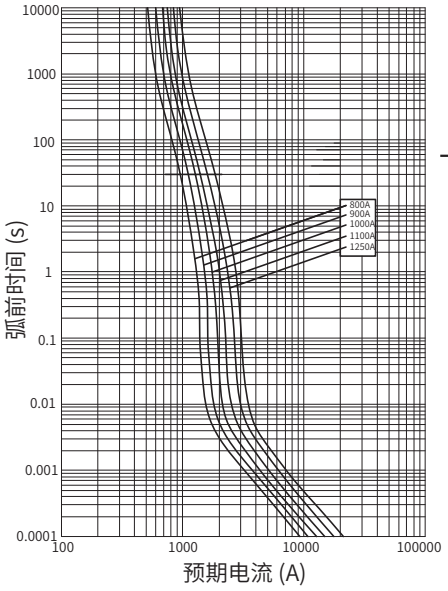

时间—电流特性曲线图

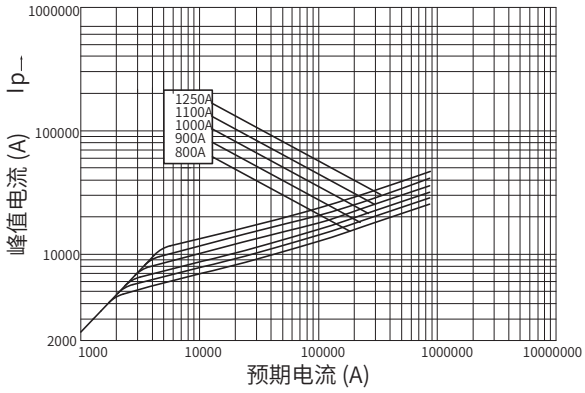

截断电流特性曲线图

使用与维护

1.安装时，螺柱旋入的尺寸不超过11mm(建议10mm)；
2.拧紧螺母时，保持螺柱不能旋转；
3.建议使用螺柱安装，螺柱拧入时无推荐力矩，以旋入低于螺纹深度1mm为准；
4.螺母拧紧力矩38±1N.m。

DNT3-J1N
半导体设备保护用熔断体

额定电压	AC 690V
额定电流	500-1250A
保护类别	aR
分断能力	100kA
参考标准	GB/T 13539.4、IEC 60269-4
认证标志	CCC CE TUV

产品参数表

规格型号	尺码	Ue (V)	In (A)	I^2t (A^2S) 弧前	I^2t (A^2S) 熔断	0.5In 功耗 (W)	0.8In 功耗 (W)	1.0In 功耗 (W)	重量 (g)	安装
DNT3-J1N-500A/AC 690V	3	690	500	22000	180000	16	49	82	930±3%	M10 21±1N.m
DNT3-J1N-550A/AC 690V	3		550	27000	180000	19	56	94		
DNT3-J1N-630A/AC 690V	3		630	37600	307000	21	63	105		
DNT3-J1N-710A/AC 690V	3		710	49500	403000	23	69	115		
DNT3-J1N-800A/AC 690V	3		800	68800	561500	25	76	129		
DNT3-J1N-900A/AC 690V	3		900	95000	773000	26	82	139		
DNT3-J1N-1000A/AC 690V	3		1000	125000	1022000	28	88	149		
DNT3-J1N-1100A/AC 690V	3		1100	174100	1131000	35	108	183		
DNT3-J1N-1250A/AC 690V	3		1250	248100	1600000	36	112	190		

外形尺寸(mm)

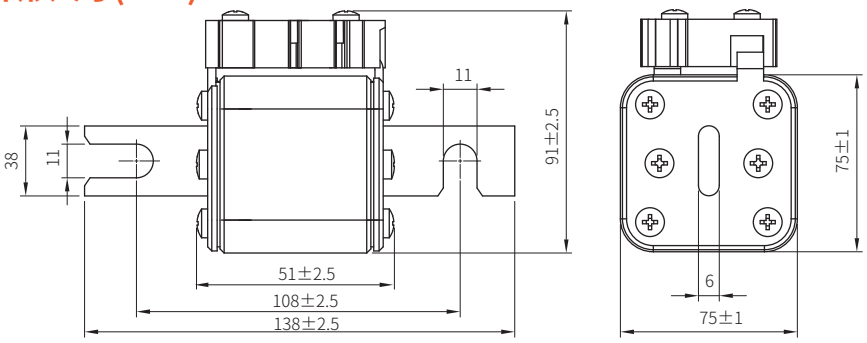

特性曲线

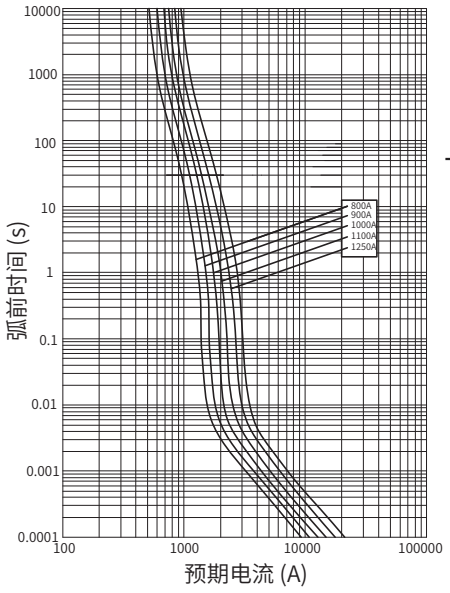

时间—电流特性曲线图

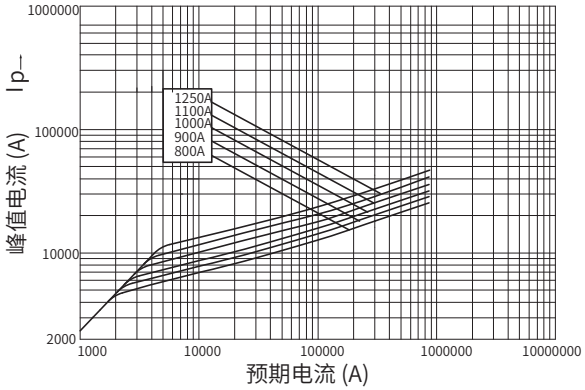

截断电流特性曲线图

DNT3-J1R
半导体设备保护用熔断体

额定电压	AC 690V
额定电流	500-1250A
保护类别	aR
分断能力	100kA
参考标准	GB/T 13539.4、IEC 60269-4
认证标志	CCC CE TUV

产品参数表

规格型号	尺码	Ue (V)	In (A)	I^2t (A^2S) 弧前	I^2t (A^2S) 熔断	0.5In 功耗 (W)	0.8In 功耗 (W)	1.0In 功耗 (W)	重量 (g)	安装
DNT3-J1R-500A/AC 690V	3	690	500	22000	180000	16	49	82	930±3%	M10 21±1N.m
DNT3-J1R-550A/AC 690V	3		550	27000	180000	19	56	94		
DNT3-J1R-630A/AC 690V	3		630	37600	307000	21	63	105		
DNT3-J1R-710A/AC 690V	3		710	49500	403000	23	69	115		
DNT3-J1R-800A/AC 690V	3		800	68800	561500	25	76	129		
DNT3-J1R-900A/AC 690V	3		900	95000	773000	26	82	139		
DNT3-J1R-1000A/AC 690V	3		1000	125000	1022000	28	88	149		
DNT3-J1R-1100A/AC 690V	3		1100	174100	1131000	35	108	183		
DNT3-J1R-1250A/AC 690V	3		1250	248100	1600000	36	112	190		

外形尺寸(mm)

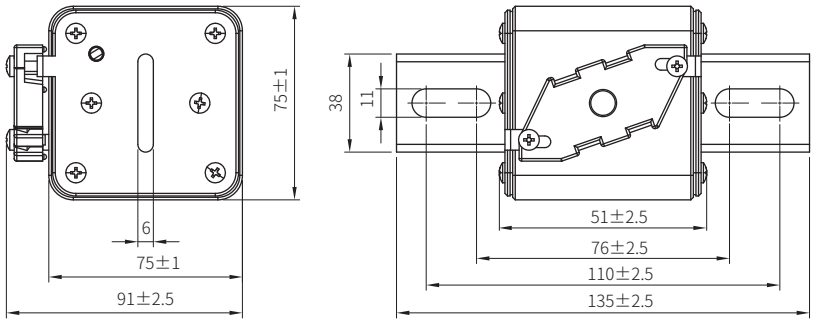

特性曲线

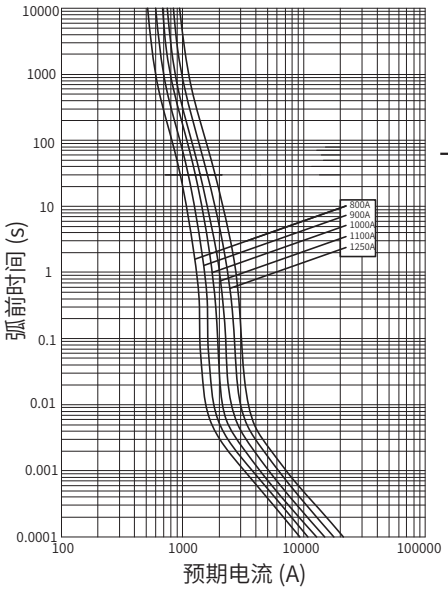

时间—电流特性曲线图

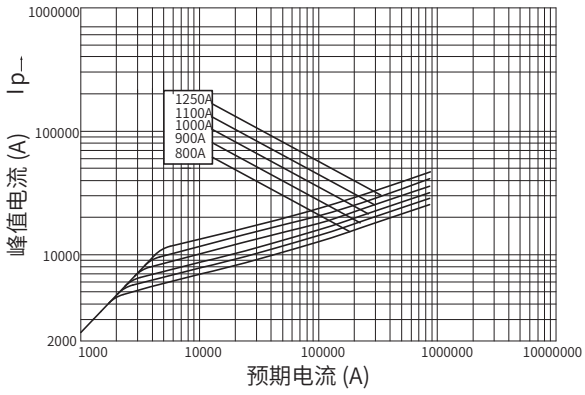

截断电流特性曲线图

DNT3-J1L
半导体设备保护用熔断体

额定电压	AC 690V
额定电流	500-1250A
保护类别	aR
分断能力	100kA
参考标准	GB/T 13539.4、IEC 60269-4
认证标志	CCC CE TUV

产品参数表

规格型号	尺码	Ue (V)	In (A)	I^2t (A^2S) 弧前	I^2t (A^2S) 熔断	0.5In 功耗 (W)	0.8In 功耗 (W)	1.0In 功耗 (W)	重量 (g)	安装
DNT3-J1L-500A/AC 690V	3	690	500	22000	180000	16	49	82	930±3%	M10 21±1N.m
DNT3-J1L-550A/AC 690V	3		550	27000	180000	19	56	94		
DNT3-J1L-630A/AC 690V	3		630	37600	307000	21	63	105		
DNT3-J1L-710A/AC 690V	3		710	49500	403000	23	69	115		
DNT3-J1L-800A/AC 690V	3		800	68800	561500	25	76	129		
DNT3-J1L-900A/AC 690V	3		900	95000	773000	26	82	139		
DNT3-J1L-1000A/AC 690V	3		1000	125000	1022000	28	88	149		
DNT3-J1L-1100A/AC 690V	3		1100	174100	1131000	35	108	183		
DNT3-J1L-1250A/AC 690V	3		1250	248100	1600000	36	112	190		

外形尺寸(mm)

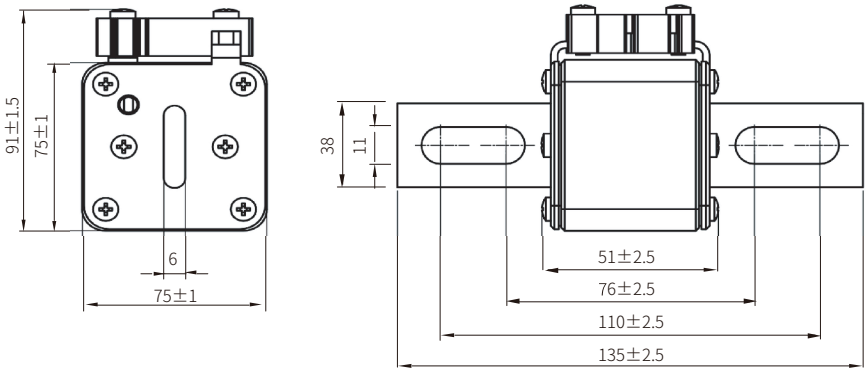

特性曲线

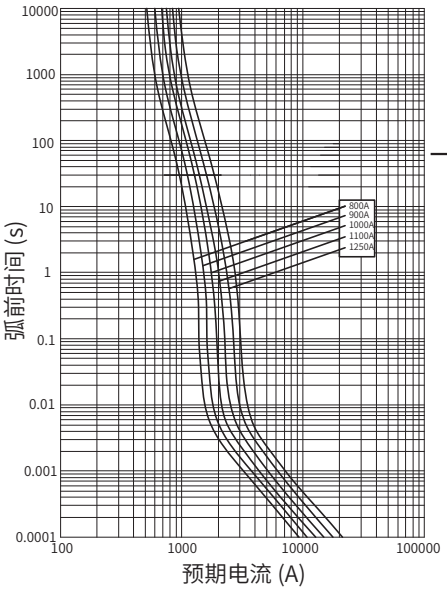

时间—电流特性曲线图

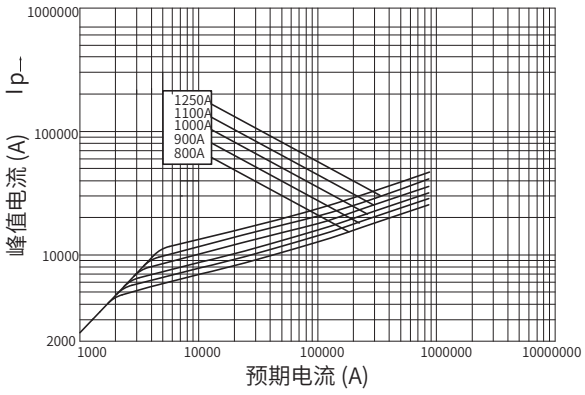

截断电流特性曲线图

DNT□-O1□
半导体设备保护用熔断体

产品简述

本系列半导体设备保护用熔断体，具有强限流能力、分断能力高等特点；

适用于轨道交通、电动汽车新能源电站、通讯、电力行业。可作为动力系统、储能系统、逆变器、半导体设备元器件及设备的短路电流和过载电流保护。

型号及含义

DN T □ - O 1 □

- □：安装形式代号：N-挂钩型、L-螺旋连接型、R-螺旋连接型(触刀转90°)、J-接触片式(平板型)
- 1：分断范围和使用类别代号
- O：设计序号
- □：尺码
- T：陶瓷方管类低压熔断体
- DN：企业代号

正常工作条件

1、周围空气温度：周围空气温度Ta不超过40°C，24h测得的平均值不超过35°C，一年内测得的平均值低于该值。周围空气温度最低值为-5°C。

2、海拔：安装地点的海拔不超过2000m。

3、大气条件：空气是干净的，其相对湿度在最高温度为40°C时不超过50%，在较低温度下可以有较高的相对湿度，例如：在20°C时，相对湿度可达90%，在这些条件下，由于温度变化，可能偶然发生中等凝露。

订货须知

订购时用户应提供下列资料：

DNT系列半导体设备保护用熔断体要说明规格型号、额定电流、额定电压以及数量。

例如：DNT1-O1N-250A/AC 1000V 10只

DNT1-O1J
半导体设备保护用熔断体

额定电压	AC 1000V
额定电流	160-630A
保护类别	aR
分断能力	100kA
参考标准	GB/T 13539.4、IEC 60269-4
认证标志	CCC CE TUV

产品参数表

规格型号	尺码	Ue (V)	In (A)	I^2t (A^2S) 弧前	I^2t (A^2S) 熔断	0.5In 功耗 (W)	0.8In 功耗 (W)	1.0In 功耗 (W)	重量 (g)	安装
DNT1-O1J-160A/AC 1000V	1	1000	160	2200	13500	7	23.5	40	573±3%	M10 21±1N.m
DNT1-O1J-200A/AC 1000V	1		200	4150	24500	8.5	26.5	45		
DNT1-O1J-250A/AC 1000V	1		250	7750	46000	10	31	52		
DNT1-O1J-315A/AC 1000V	1		315	16500	98500	11	35	60		
DNT1-O1J-350A/AC 1000V	1		350	21500	130000	12	38	65		
DNT1-O1J-400A/AC 1000V	1		400	31000	185000	13	41	70		
DNT1-O1J-450A/AC 1000V	1		450	44500	265000	15	47	80		
DNT1-O1J-500A/AC 1000V	1		500	63000	375000	16	50	85		
DNT1-O1J-550A/AC 1000V	1		550	84500	500000	17	53	90		
DNT1-O1J-630A/AC 1000V	1		630	125000	755000	19	58	98		

外形尺寸(mm)

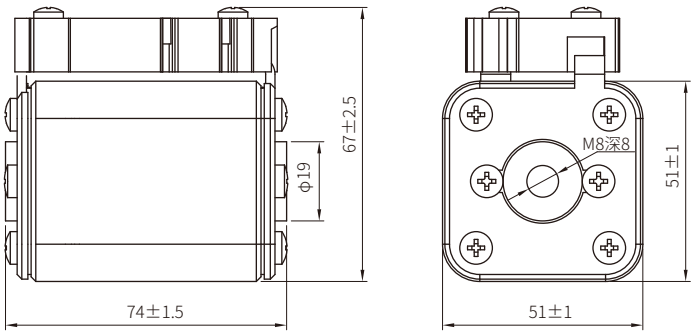

特性曲线

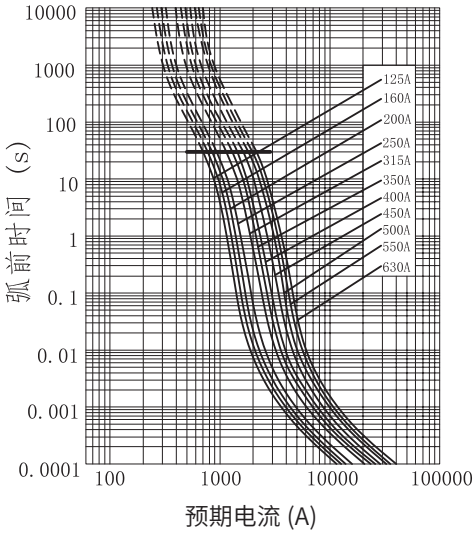

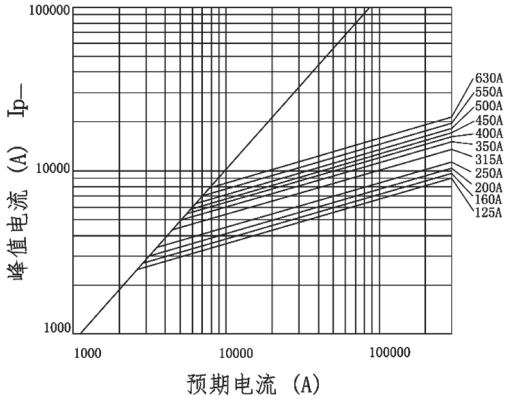

使用与维护

1.安装时，螺柱旋入的尺寸不超过8mm(建议7mm)；
2.拧紧螺母时，保持螺柱不能旋转；
3.建议使用螺柱安装，螺柱拧入时无推荐力矩，以旋入低于螺纹深度1mm为准；
4.螺母拧紧力矩10±1N.m。

DNT1-O1N
半导体设备保护用熔断体

额定电压	AC 1000V
额定电流	160-630A
保护类别	aR
分断能力	100kA
参考标准	GB/T 13539.4、IEC 60269-4
认证标志	CCC CE TUV

产品参数表

规格型号	尺码	Ue (V)	In (A)	I^2t (A^2S) 弧前	I^2t (A^2S) 熔断	0.5In 功耗 (W)	0.8In 功耗 (W)	1.0In 功耗 (W)	重量 (g)	安装
DNT1-O1N-160A/AC 1000V	1	1000	160	2200	13500	7	23.5	40	595±3%	M10 21±1N.m
DNT1-O1N-200A/AC 1000V	1		200	4150	24500	8.5	26.5	45		
DNT1-O1N-250A/AC 1000V	1		250	7750	46000	10	31	52		
DNT1-O1N-315A/AC 1000V	1		315	16500	98500	11	35	60		
DNT1-O1N-350A/AC 1000V	1		350	21500	130000	12	38	65		
DNT1-O1N-400A/AC 1000V	1		400	31000	185000	13	41	70		
DNT1-O1N-450A/AC 1000V	1		450	44500	265000	15	47	80		
DNT1-O1N-500A/AC 1000V	1		500	63000	375000	16	50	85		
DNT1-O1N-550A/AC 1000V	1		550	84500	500000	17	53	90		
DNT1-O1N-630A/AC 1000V	1		630	125000	755000	19	58	98		

外形尺寸(mm)

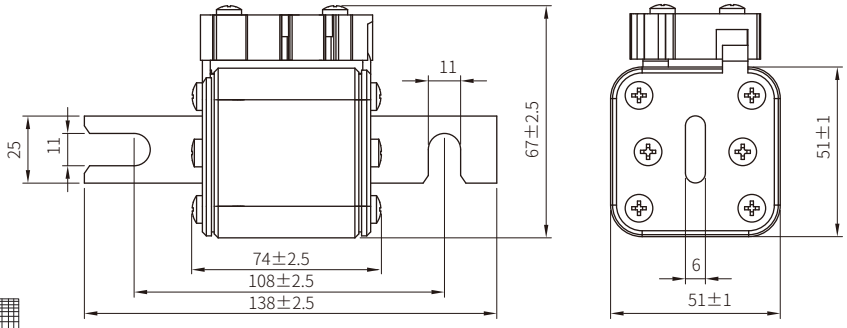

特性曲线

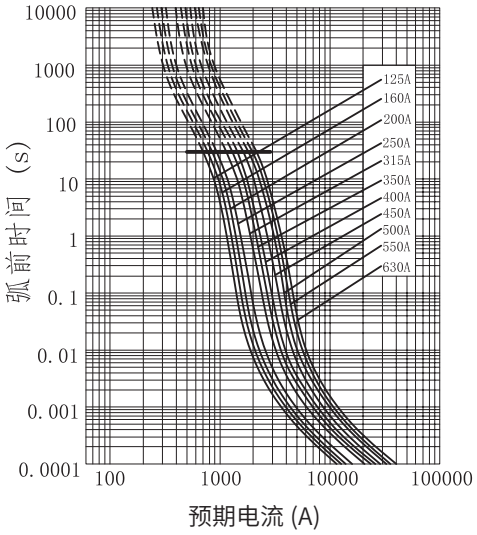

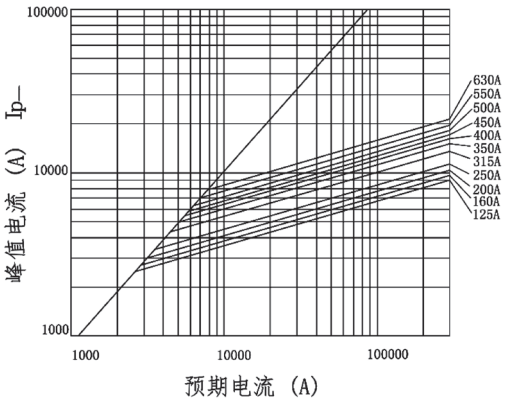

DNT1-O1R
半导体设备保护用熔断体

额定电压	AC 1000V
额定电流	160-630A
保护类别	aR
分断能力	100kA
参考标准	GB/T 13539.4、IEC 60269-4
认证标志	CCC CE TUV

产品参数表

规格型号	尺码	Ue (V)	In (A)	I^2t (A^2S) 弧前	I^2t (A^2S) 熔断	0.5In 功耗 (W)	0.8In 功耗 (W)	1.0In 功耗 (W)	重量 (g)	安装
DNT1-O1R-160A/AC 1000V	1	1000	160	2200	13500	7	23.5	40	605±3%	M10 21±1N.m
DNT1-O1R-200A/AC 1000V	1		200	4150	24500	8.5	26.5	45		
DNT1-O1R-250A/AC 1000V	1		250	7750	46000	10	31	52		
DNT1-O1R-315A/AC 1000V	1		315	16500	98500	11	35	60		
DNT1-O1R-350A/AC 1000V	1		350	21500	130000	12	38	65		
DNT1-O1R-400A/AC 1000V	1		400	31000	185000	13	41	70		
DNT1-O1R-450A/AC 1000V	1		450	44500	265000	15	47	80		
DNT1-O1R-500A/AC 1000V	1		500	63000	375000	16	50	85		
DNT1-O1R-550A/AC 1000V	1		550	84500	500000	17	53	90		
DNT1-O1R-630A/AC 1000V	1		630	125000	755000	19	58	98		

外形尺寸(mm)

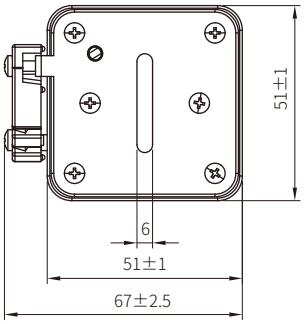

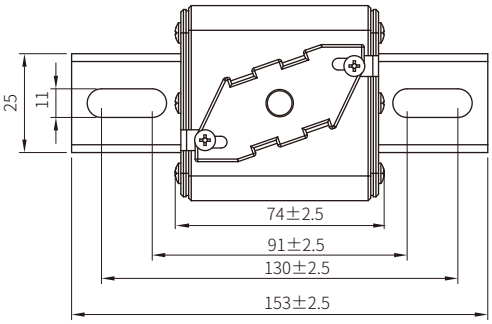

特性曲线

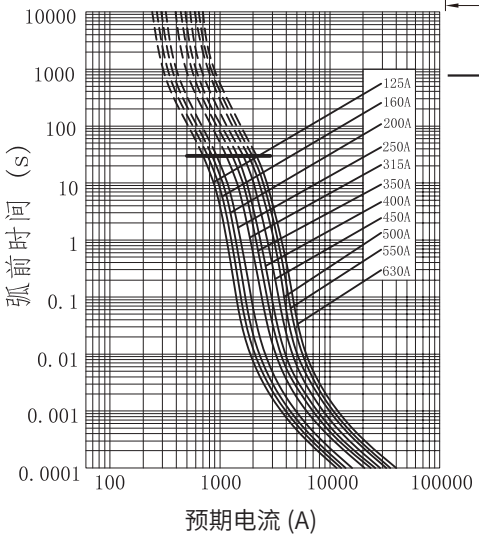

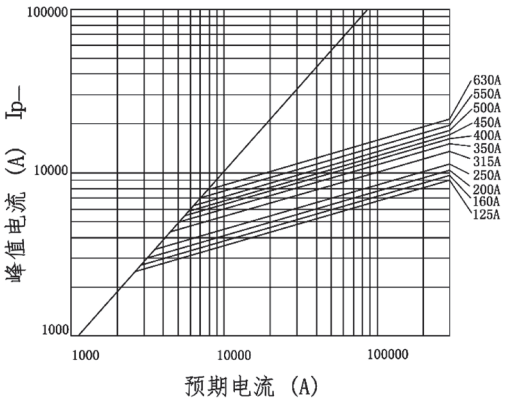

DNT1-O1L
半导体设备保护用熔断体

额定电压	AC 1000V
额定电流	160-630A
保护类别	aR
分断能力	100kA
参考标准	GB/T 13539.4、IEC 60269-4
认证标志	CCC CE TUV

产品参数表

规格型号	尺码	Ue (V)	In (A)	I^2t (A^2S) 弧前	I^2t (A^2S) 熔断	0.5In 功耗 (W)	0.8In 功耗 (W)	1.0In 功耗 (W)	重量 (g)	安装
DNT1-O1L-160A/AC 1000V	1	1000	160	2200	13500	7	23.5	40	605±3%	M10 21±1N.m
DNT1-O1L-200A/AC 1000V	1		200	4150	24500	8.5	26.5	45		
DNT1-O1L-250A/AC 1000V	1		250	7750	46000	10	31	52		
DNT1-O1L-315A/AC 1000V	1		315	16500	98500	11	35	60		
DNT1-O1L-350A/AC 1000V	1		350	21500	130000	12	38	65		
DNT1-O1L-400A/AC 1000V	1		400	31000	185000	13	41	70		
DNT1-O1L-450A/AC 1000V	1		450	44500	265000	15	47	80		
DNT1-O1L-500A/AC 1000V	1		500	63000	375000	16	50	85		
DNT1-O1L-550A/AC 1000V	1		550	84500	500000	17	53	90		
DNT1-O1L-630A/AC 1000V	1		630	125000	755000	19	58	98		

外形尺寸(mm)

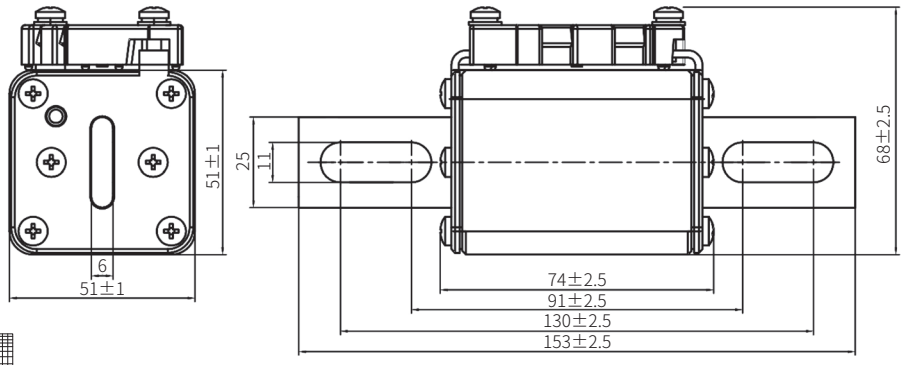

特性曲线

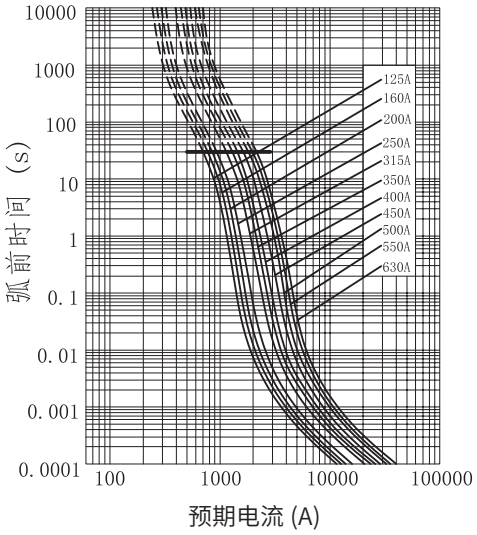

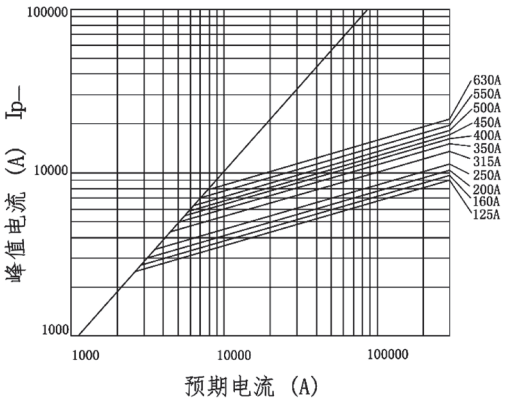

DNT2-O1J
半导体设备保护用熔断体

额定电压	AC 1000V
额定电流	350-800A
保护类别	aR
分断能力	100kA
参考标准	GB/T 13539.4、IEC 60269-4
认证标志	CCC CE TUV

产品参数表

规格型号	尺码	Ue (V)	In (A)	I^2t (A^2S) 弧前	I^2t (A^2S) 熔断	0.5In 功耗 (W)	0.8In 功耗 (W)	1.0In 功耗 (W)	重量 (g)	安装
DNT2-O1J-350A/AC 1000V	2	1000	350	16500	99000	15	47	80	913±3%	M10 21±1N.m
DNT2-O1J-400A/AC 1000V	2		400	26000	155000	16	50	85		
DNT2-O1J-450A/AC 1000V	2		450	35500	210000	17	53	90		
DNT2-O1J-500A/AC 1000V	2		500	49500	295000	22	59	102		
DNT2-O1J-550A/AC 1000V	2		550	66000	390000	24	63	110		
DNT2-O1J-630A/AC 1000V	2		630	93500	555000	27	73	125		
DNT2-O1J-710A/AC 1000V	2		710	130000	770000	30	78	135		
DNT2-O1J-800A/AC 1000V	2		800	195000	1200000	34	89	155		

外形尺寸(mm)

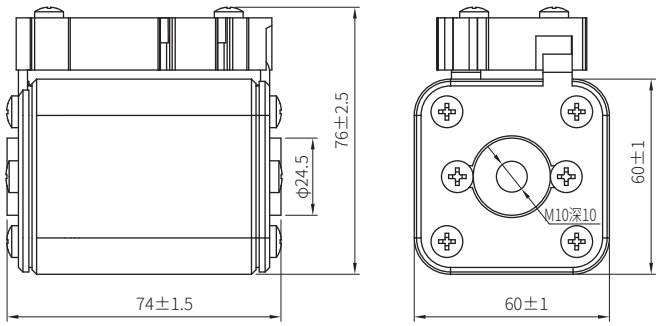

特性曲线

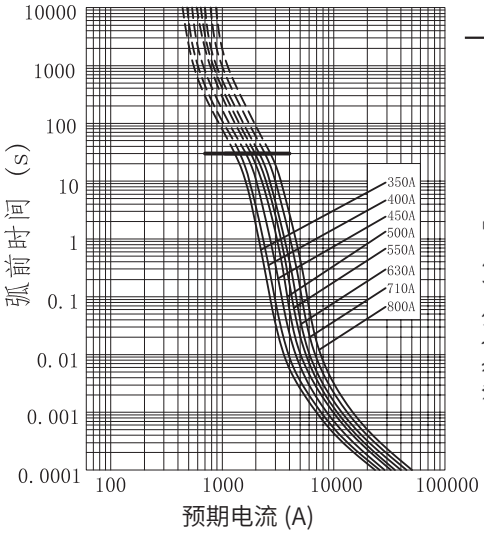

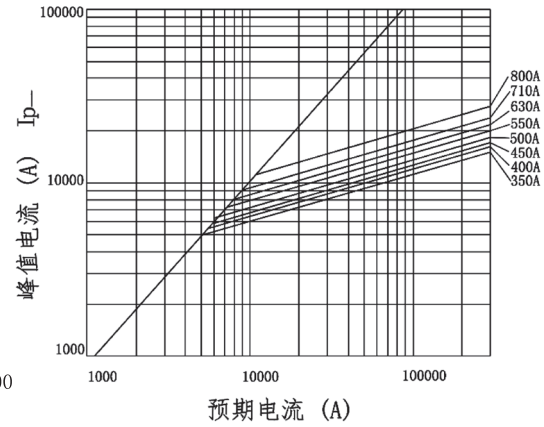

使用与维护

1.安装时，螺柱旋入的尺寸不超过10mm(建议9mm)；
2.拧紧螺母时，保持螺柱不能旋转；
3.建议使用螺柱安装，螺柱拧入时无推荐力矩，以旋入低于螺纹深度1mm为准；
4.螺母拧紧力矩21±1N.m。

DNT2-O1N
半导体设备保护用熔断体

额定电压	AC 1000V
额定电流	350-800A
保护类别	aR
分断能力	100kA
参考标准	GB/T 13539.4、IEC 60269-4
认证标志	CCC CE TUV

产品参数表

规格型号	尺码	Ue (V)	In (A)	I^2t (A^2S) 弧前	I^2t (A^2S) 熔断	0.5In 功耗 (W)	0.8In 功耗 (W)	1.0In 功耗 (W)	重量 (g)	安装
DNT2-O1N-350A/AC 1000V	2	1000	350	16500	99000	15	47	80	935±3%	M10 21±1N.m
DNT2-O1N-400A/AC 1000V	2		400	26000	155000	16	50	85		
DNT2-O1N-450A/AC 1000V	2		450	35500	210000	17	53	90		
DNT2-O1N-500A/AC 1000V	2		500	49500	295000	22	59	102		
DNT2-O1N-550A/AC 1000V	2		550	66000	390000	24	63	110		
DNT2-O1N-630A/AC 1000V	2		630	93500	555000	27	73	125		
DNT2-O1N-710A/AC 1000V	2		710	130000	770000	30	78	135		
DNT2-O1N-800A/AC 1000V	2		800	195000	1200000	34	89	155		

外形尺寸(mm)

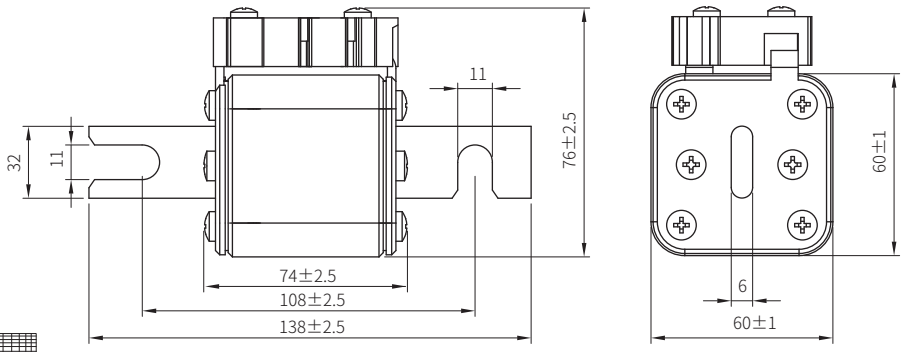

特性曲线

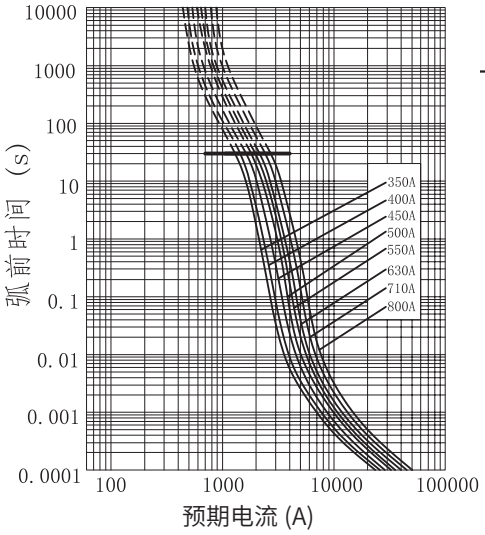

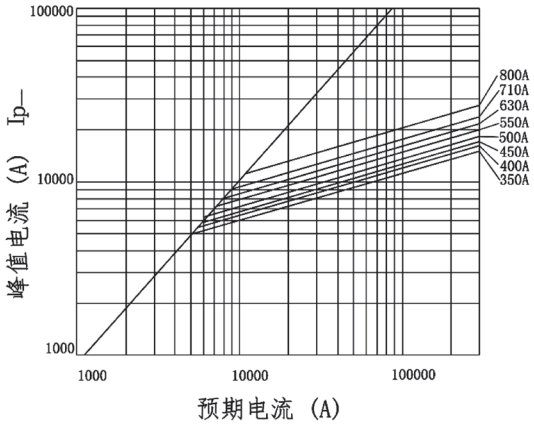

DNT2-O1R
半导体设备保护用熔断体

额定电压	AC 1000V
额定电流	350-800A
保护类别	aR
分断能力	100kA
参考标准	GB/T 13539.4、IEC 60269-4
认证标志	CCC CE TUV

产品参数表

规格型号	尺码	Ue (V)	In (A)	I^2t (A^2S) 弧前	I^2t (A^2S) 熔断	0.5In 功耗 (W)	0.8In 功耗 (W)	1.0In 功耗 (W)	重量 (g)	安装
DNT2-O1R-350A/AC 1000V	2	1000	350	16500	99000	15	47	80	945±3%	M10 21±1N.m
DNT2-O1R-400A/AC 1000V	2		400	26000	155000	16	50	85		
DNT2-O1R-450A/AC 1000V	2		450	35500	210000	17	53	90		
DNT2-O1R-500A/AC 1000V	2		500	49500	295000	22	59	102		
DNT2-O1R-550A/AC 1000V	2		550	66000	390000	24	63	110		
DNT2-O1R-630A/AC 1000V	2		630	93500	555000	27	73	125		
DNT2-O1R-710A/AC 1000V	2		710	130000	770000	30	78	135		
DNT2-O1R-800A/AC 1000V	2		800	195000	1200000	34	89	155		

外形尺寸(mm)

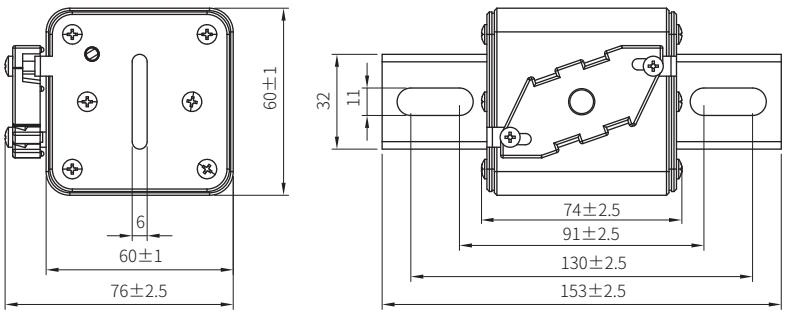

特性曲线

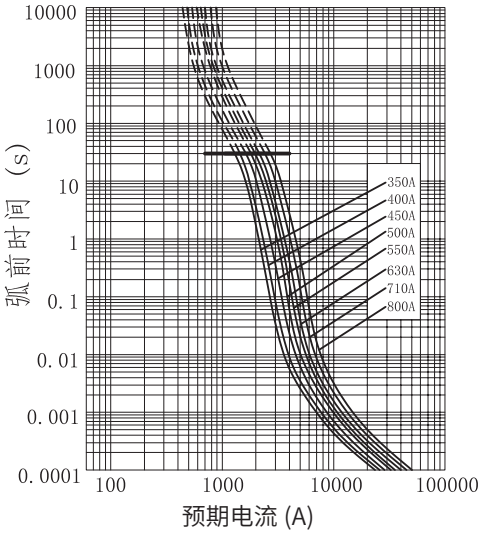

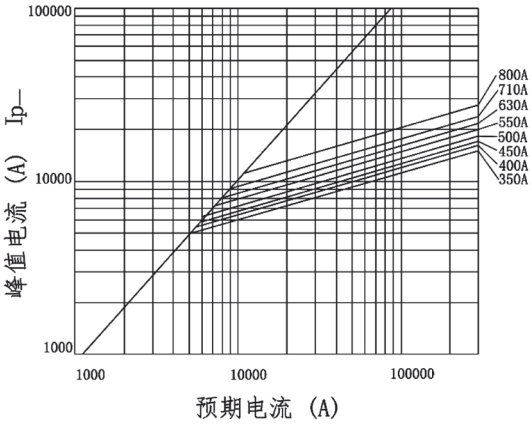

DNT2-O1L
半导体设备保护用熔断体

额定电压	AC 1000V
额定电流	350-800A
保护类别	aR
分断能力	100kA
参考标准	GB/T 13539.4、IEC 60269-4
认证标志	CCC CE TUV

产品参数表

规格型号	尺码	Ue (V)	In (A)	I^2t (A^2S) 弧前	I^2t (A^2S) 熔断	0.5In 功耗 (W)	0.8In 功耗 (W)	1.0In 功耗 (W)	重量 (g)	安装
DNT2-O1L-350A/AC 1000V	2	1000	350	16500	99000	15	47	80	945±3%	M10 21±1N.m
DNT2-O1L-400A/AC 1000V	2		400	26000	155000	16	50	85		
DNT2-O1L-450A/AC 1000V	2		450	35500	210000	17	53	90		
DNT2-O1L-500A/AC 1000V	2		500	49500	295000	22	59	102		
DNT2-O1L-550A/AC 1000V	2		550	66000	390000	24	63	110		
DNT2-O1L-630A/AC 1000V	2		630	93500	555000	27	73	125		
DNT2-O1L-710A/AC 1000V	2		710	130000	770000	30	78	135		
DNT2-O1L-800A/AC 1000V	2		800	195000	1200000	34	89	155		

外形尺寸(mm)

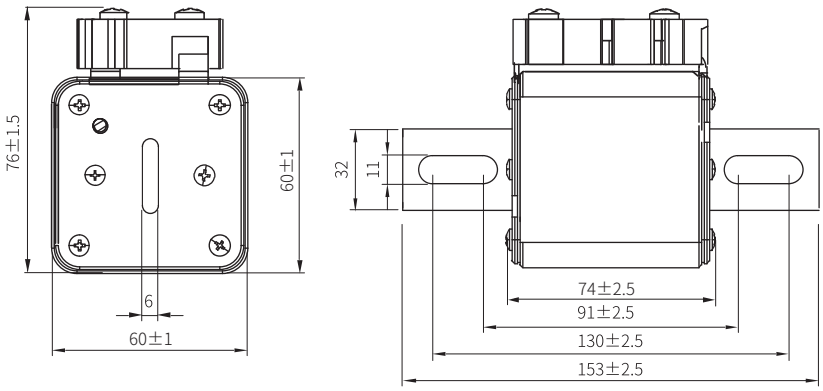

特性曲线

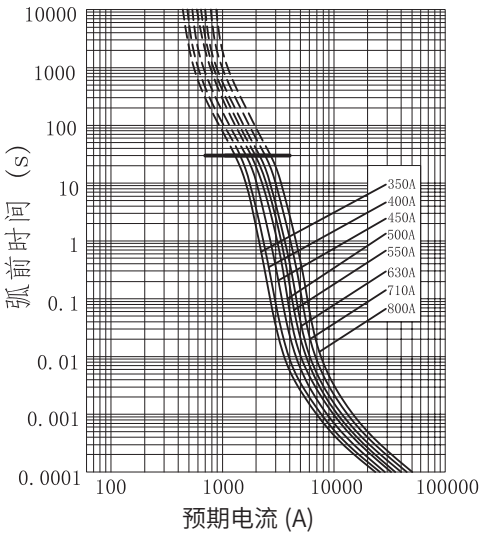

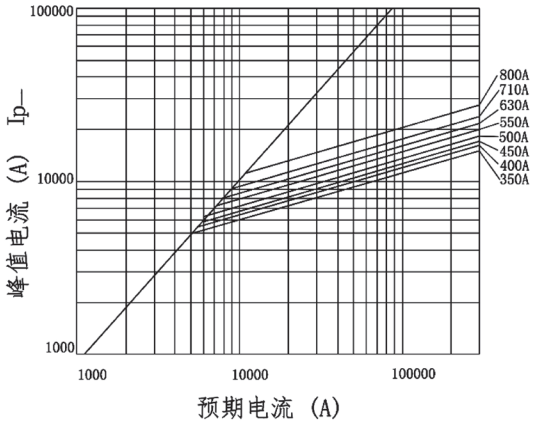

DNT3-O1J
半导体设备保护用熔断体

额定电压	AC 1000V
额定电流	630-1250A
保护类别	aR
分断能力	100kA
参考标准	GB/T 13539.4、IEC 60269-4
认证标志	CCC CE TUV

产品参数表

规格型号	尺码	Ue (V)	In (A)	I^2t (A^2S) 弧前	I^2t (A^2S) 熔断	0.5In 功耗 (W)	0.8In 功耗 (W)	1.0In 功耗 (W)	重量 (g)	安装
DNT3-O1J-630A/AC 1000V	3	1000	630	83500	490000	23	81	120	1150±3%	M12 38±1N.m
DNT3-O1J-710A/AC 1000V	3		710	115000	700000	24	84	125		
DNT3-O1J-800A/AC 1000V	3		800	170000	1050000	26	80	135		
DNT3-O1J-900A/AC 1000V	3		900	250000	1500000	27	85	145		
DNT3-O1J-1000A/AC 1000V	3		1000	340000	2050000	28.5	88.5	150		
DNT3-O1J-1100A/AC 1000V	3		1100	460000	2750000	29	91	155		
DNT3-O1J-1250A/AC 1000V	3		1250	575000	3400000	33	103	175		

外形尺寸(mm)

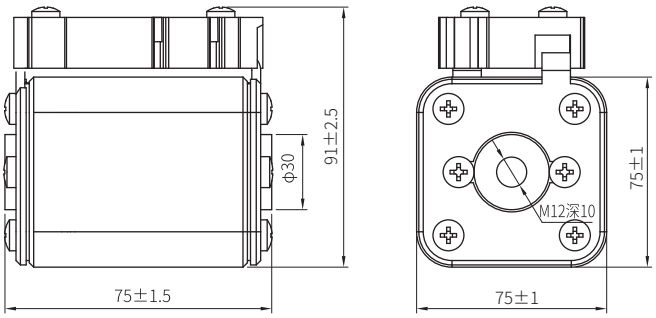

特性曲线

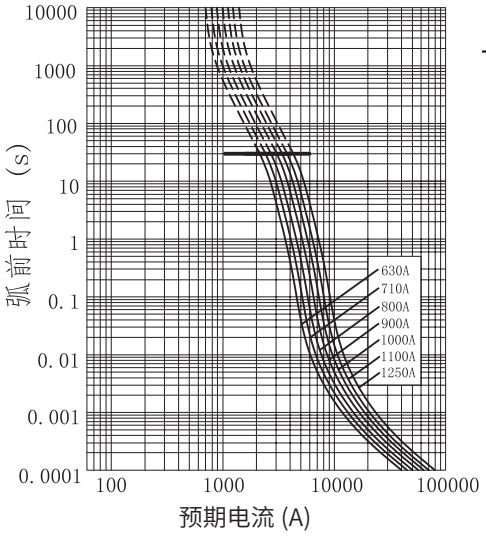

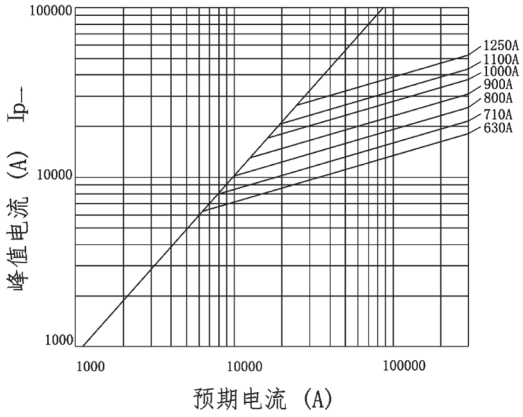

使用与维护

1.安装时，螺柱旋入的尺寸不超过11mm(建议10mm)；
2.拧紧螺母时，保持螺柱不能旋转；
3.建议使用螺柱安装，螺柱拧入时无推荐力矩，以旋入低于螺纹深度1mm为准；
4.螺母拧紧力矩38±1N.m。

DNT3-O1N
半导体设备保护用熔断体

额定电压	AC 1000V
额定电流	630-1250A
保护类别	aR
分断能力	100kA
参考标准	GB/T 13539.4、IEC 60269-4
认证标志	CCC CE TUV

产品参数表

规格型号	尺码	Ue (V)	In (A)	I^2t (A^2S) 弧前	I^2t (A^2S) 熔断	0.5In 功耗 (W)	0.8In 功耗 (W)	1.0In 功耗 (W)	重量 (g)	安装
DNT3-O1N-630A/AC 1000V	3	1000	630	83500	490000	23	81	120	1230±3%	M10 21±1N.m
DNT3-O1N-710A/AC 1000V	3		710	115000	700000	24	84	125		
DNT3-O1N-800A/AC 1000V	3		800	170000	1050000	26	80	135		
DNT3-O1N-900A/AC 1000V	3		900	250000	1500000	27	85	145		
DNT3-O1N-1000A/AC 1000V	3		1000	340000	2050000	28.5	88.5	150		
DNT3-O1N-1100A/AC 1000V	3		1100	460000	2750000	29	91	155		
DNT3-O1N-1250A/AC 1000V	3		1250	575000	3400000	33	103	175		

外形尺寸(mm)

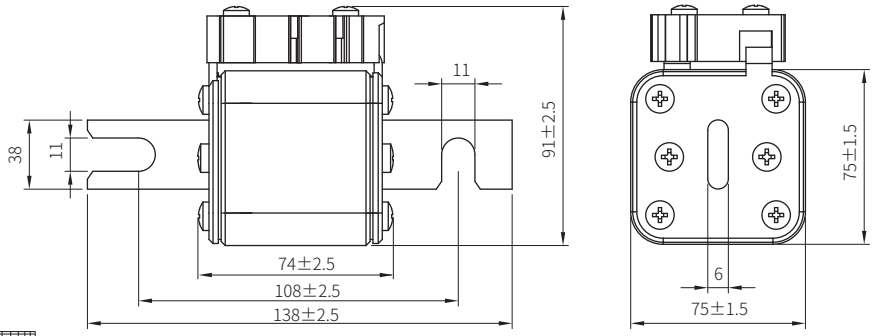

特性曲线

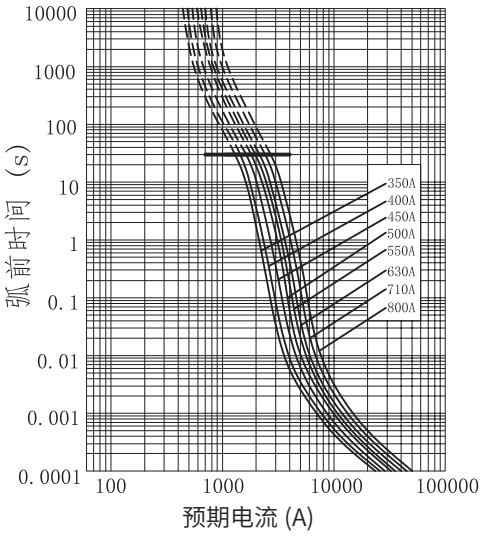

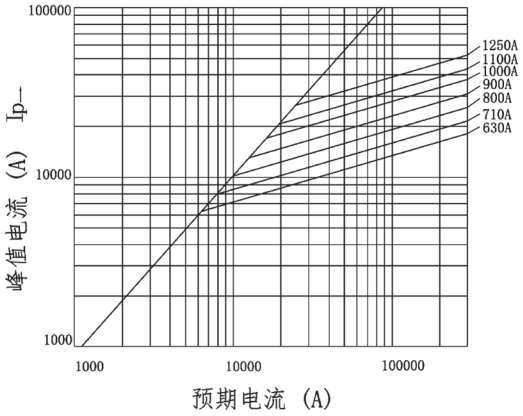

DNT3-O1R
半导体设备保护用熔断体

额定电压	AC 1000V
额定电流	630-1250A
保护类别	aR
分断能力	100kA
参考标准	GB/T 13539.4、IEC 60269-4
认证标志	CCC CE TUV

产品参数表

规格型号	尺码	Ue (V)	In (A)	I^2t (A^2S) 弧前	I^2t (A^2S) 熔断	0.5In 功耗 (W)	0.8In 功耗 (W)	1.0In 功耗 (W)	重量 (g)	安装
DNT3-O1R-630A/AC 1000V	3	1000	630	83500	490000	23	81	120	1250±3%	M10 21±1N.m
DNT3-O1R-710A/AC 1000V	3		710	115000	700000	24	84	125		
DNT3-O1R-800A/AC 1000V	3		800	170000	1050000	26	80	135		
DNT3-O1R-900A/AC 1000V	3		900	250000	1500000	27	85	145		
DNT3-O1R-1000A/AC 1000V	3		1000	340000	2050000	28.5	88.5	150		
DNT3-O1R-1100A/AC 1000V	3		1100	460000	2750000	29	91	155		
DNT3-O1R-1250A/AC 1000V	3		1250	575000	3400000	33	103	175		

外形尺寸(mm)

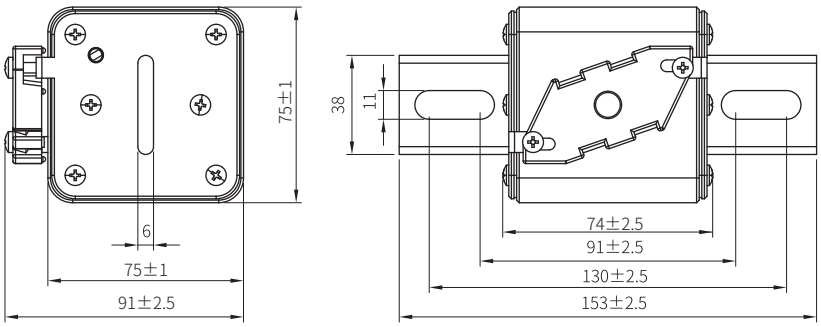

特性曲线

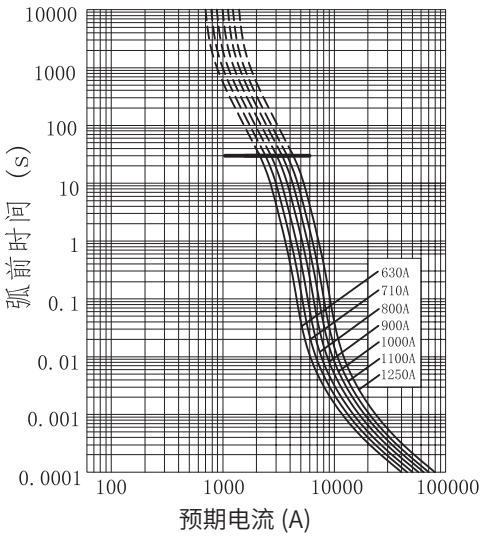

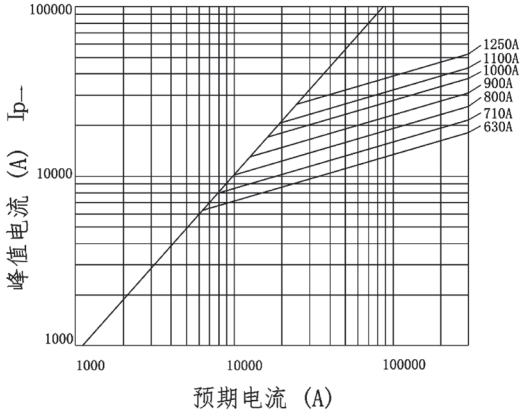

DNT3-O1L
半导体设备保护用熔断体

额定电压	AC 1000V
额定电流	630-1250A
保护类别	aR
分断能力	100kA
参考标准	GB/T 13539.4、IEC 60269-4
认证标志	CCC CE TUV

产品参数表

规格型号	尺码	Ue (V)	In (A)	I^2t（A^2S）		0.5In 功耗 (W)	0.8In 功耗 (W)	1.0In 功耗 (W)	重量 (g)	安装
				弧前	熔断					
DNT3-O1L-630A/AC 1000V	3	1000	630	83500	490000	23	81	120	1250±3%	M10 21±1N.m
DNT3-O1L-710A/AC 1000V	3		710	115000	700000	24	84	125		
DNT3-O1L-800A/AC 1000V	3		800	170000	1050000	26	80	135		
DNT3-O1L-900A/AC 1000V	3		900	250000	1500000	27	85	145		
DNT3-O1L-1000A/AC 1000V	3		1000	340000	2050000	28.5	88.5	150		
DNT3-O1L-1100A/AC 1000V	3		1100	460000	2750000	29	91	155		
DNT3-O1L-1250A/AC 1000V	3		1250	575000	3400000	33	103	175		

外形尺寸(mm)

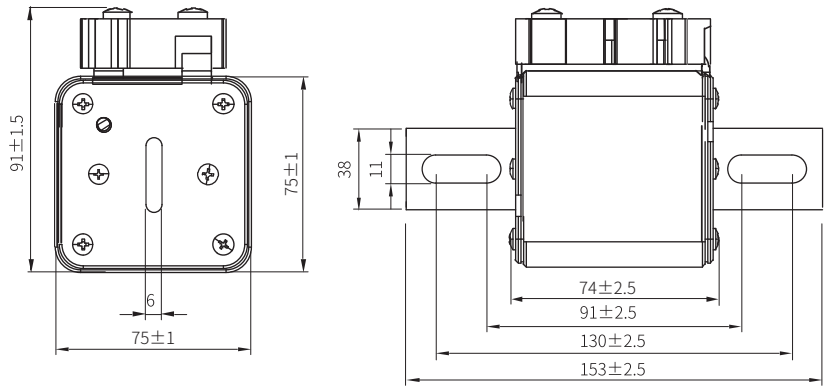

特性曲线

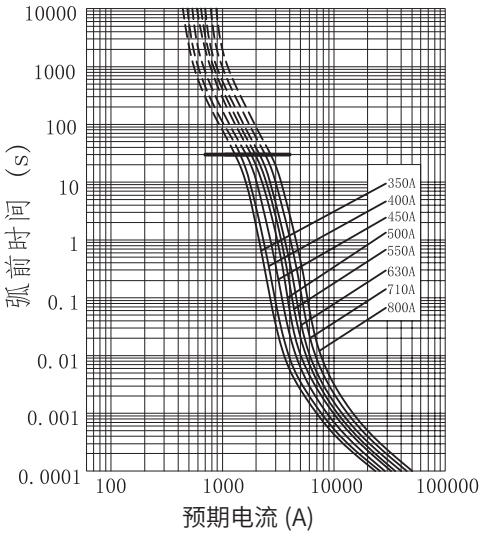

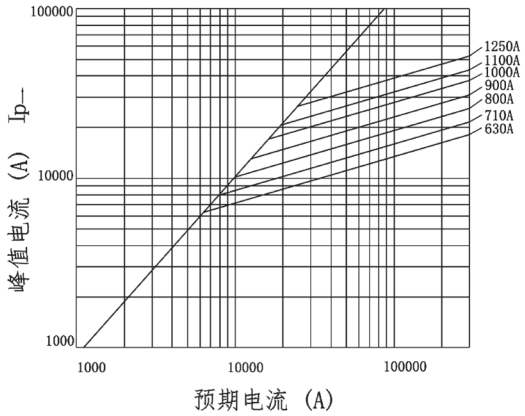

DNT□-R1□
半导体设备保护用熔断体

产品简述

本系列半导体设备保护用熔断体，具有强限流能力、分断能力高等特点；
适用于轨道交通、电动汽车新能源电站、通讯、电力行业。
可作为动力系统、储能系统、逆变器、半导体设备元器件及设备的短路电流和过载电流保护。

型号及含义

DN T □ - R 1 □

- □：安装形式代号：N-挂钩型、L-螺旋连接型、R-螺旋连接型(触刀转90°)、J-接触片式(平板型)
- 1：分断范围和使用类别代号
- R：设计序号
- □：尺码
- T：陶瓷方管类低压熔断体
- DN：企业代号

正常工作条件

1、周围空气温度：周围空气温度Ta不超过40°C，24h测得的平均值不超过35°C，一年内测得的平均值低于该值。周围空气温度最低值为-5°C。
2、海拔：安装地点的海拔不超过2000m。
3、大气条件：空气是干净的，其相对湿度在最高温度为40°C时不超过50%，在较低温度下可以有较高的相对湿度，例如：在20°C时，相对湿度可达90%，在这些条件下，由于温度变化，可能偶然发生中等凝露。

订货须知

订购时用户应提供下列资料：
DNT系列半导体设备保护用熔断体要说明规格型号、额定电流、额定电压以及数量。
例如：DNT01-R1N-250A/AC 1250V 10只

DNT01-R1J
半导体设备保护用熔断体

额定电压	AC 1250V
额定电流	50~400A
保护类别	aR
分断能力	100kA
参考标准	GB/T 13539.4　IEC 60269-4

产品参数表

规格型号	尺码	In (A)	I^2t (A^2S) 弧前	I^2t (A^2S) 熔断	0.5In 功耗 (W)	0.8In 功耗 (W)	1.0In 功耗 (W)	重量 (g)	安装
DNT01-R1J-50A/AC 1250V	01	50	135	1100	4	8	14	450±3%	M8 10±1N.m
DNT01-R1J-63A/AC 1250V	01	63	215	1750	6	11	20		
DNT01-R1J-80A/AC 1250V	01	80	420	3350	8	14	25		
DNT01-R1J-100A/AC 1250V	01	100	750	5950	10	17	30		
DNT01-R1J-125A/AC 1250V	01	125	1450	9600	12	21	38		
DNT01-R1J-160A/AC 1250V	01	160	2690	17850	15	27	49		
DNT01-R1J-200A/AC 1250V	01	200	5090	33700	17	31	57		
DNT01-R1J-250A/AC 1250V	01	250	9000	59900	20	36	65		
DNT01-R1J-315A/AC 1250V	01	315	18200	125000	22	40	74		
DNT01-R1J-350A/AC 1250V	01	350	24200	161000	24	43	79		
DNT01-R1J-400A/AC 1250V	01	400	33000	218000	26	48	88		

外形尺寸(mm)

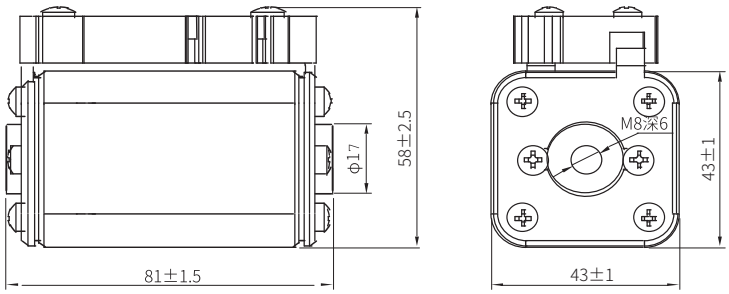

特性曲线

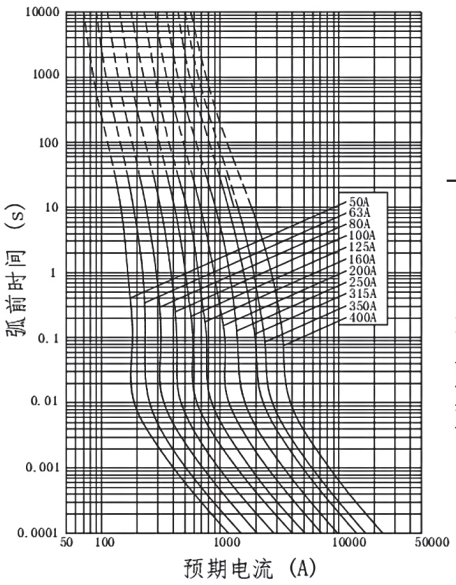

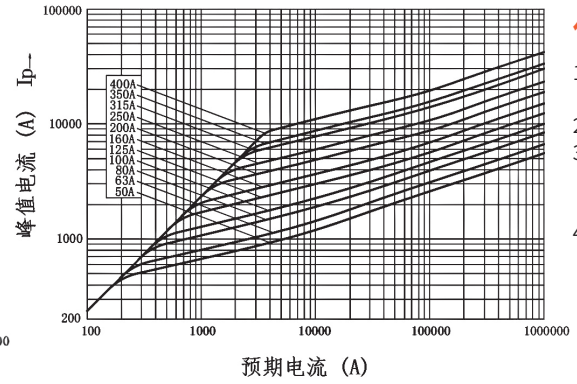

使用与维护

1.安装时，螺柱旋入的尺寸不超过6mm(建议5mm)；
2.拧紧螺母时，保持螺柱不能旋转；
3.建议使用螺柱安装，螺柱拧入时无推荐力矩，以旋入低于螺纹深度1mm为准；
4.螺母拧紧力矩10±1N.m。

DNT01-R1N
半导体设备保护用熔断体

额定电压	AC 1250V
额定电流	50~400A
保护类别	aR
分断能力	100kA
参考标准	GB/T 13539.4　IEC 60269-4

产品参数表

规格型号	尺码	In (A)	I^2t (A^2S) 弧前	I^2t (A^2S) 熔断	0.5In 功耗 (W)	0.8In 功耗 (W)	1.0In 功耗 (W)	重量 (g)	安装
DNT01-R1N-50A/AC 1250V	01	50	135	1100	4	8	14	473±3%	M8 11±1N.m
DNT01-R1N-63A/AC 1250V	01	63	215	1750	6	11	20		
DNT01-R1N-80A/AC 1250V	01	80	420	3350	8	14	25		
DNT01-R1N-100A/AC 1250V	01	100	750	5950	10	17	30		
DNT01-R1N-125A/AC 1250V	01	125	1450	9600	12	21	38		
DNT01-R1N-160A/AC 1250V	01	160	2690	17850	15	27	49		
DNT01-R1N-200A/AC 1250V	01	200	5090	33700	17	31	57		
DNT01-R1N-250A/AC 1250V	01	250	9000	59900	20	36	65		
DNT01-R1N-315A/AC 1250V	01	315	18200	125000	22	40	74		
DNT01-R1N-350A/AC 1250V	01	350	24200	161000	24	43	79		
DNT01-R1N-400A/AC 1250V	01	400	33000	218000	26	48	88		

外形尺寸(mm)

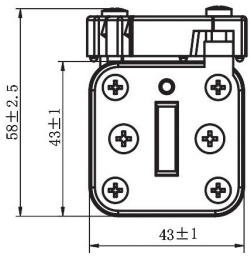

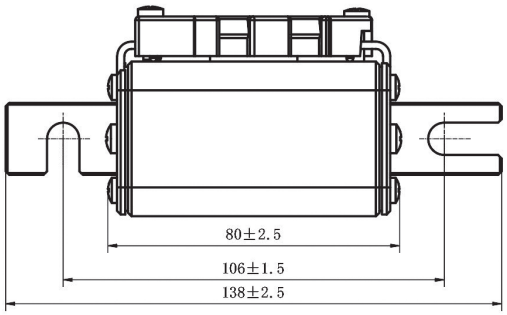

特性曲线

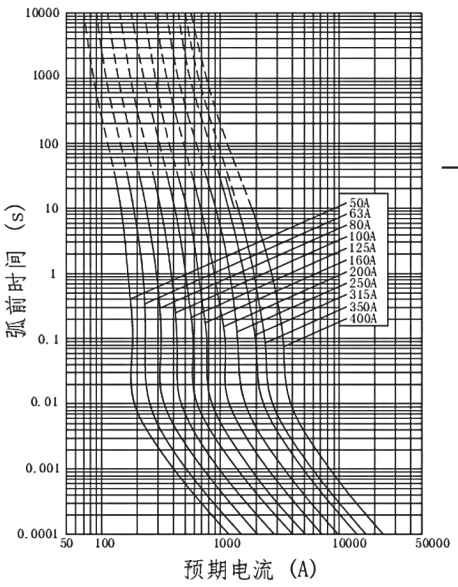

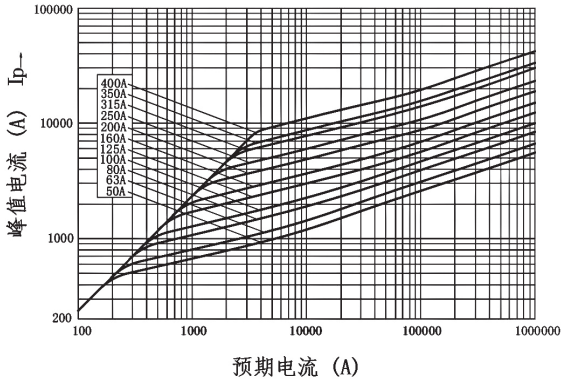

DNT1-R1J
半导体设备保护用熔断体

额定电压	AC 1250V
额定电流	160~550A
保护类别	aR
分断能力	100kA
参考标准	GB/T 13539.4　IEC 60269-4

产品参数表

规格型号	尺码	In (A)	I^2t (A^2S) 弧前	I^2t (A^2S) 熔断	0.5In 功耗 (W)	0.8In 功耗 (W)	1.0In 功耗 (W)	重量 (g)	安装
DNT1-R1J-160A/AC 1250V	1	160	5000	16500	16	28	52	673±3%	M8 10±1N.m
DNT1-R1J-200A/AC 1250V	1	200	8500	27500	19	34	62		
DNT1-R1J-250A/AC 1250V	1	250	16000	53000	22	39	72		
DNT1-R1J-315A/AC 1250V	1	315	28500	93500	25	46	84		
DNT1-R1J-350A/AC 1250V	1	350	38500	127500	27	49	89		
DNT1-R1J-400A/AC 1250V	1	400	57000	188000	28.5	52	95		
DNT1-R1J-450A/AC 1250V	1	450	78500	260000	31	56	103		
DNT1-R1J-500A/AC 1250V	1	500	110000	363000	33	59	109		
DNT1-R1J-550A/AC 1250V	1	550	145000	480000	35	63	116		

外形尺寸(mm)

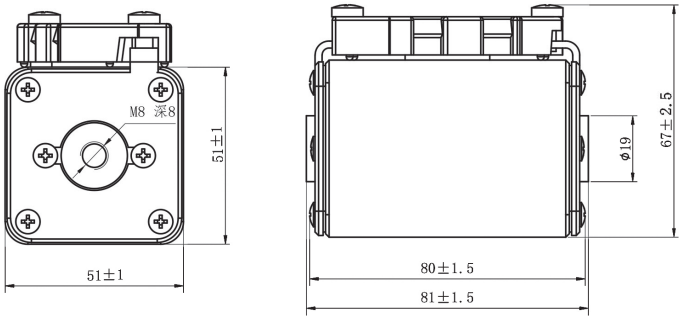

特性曲线

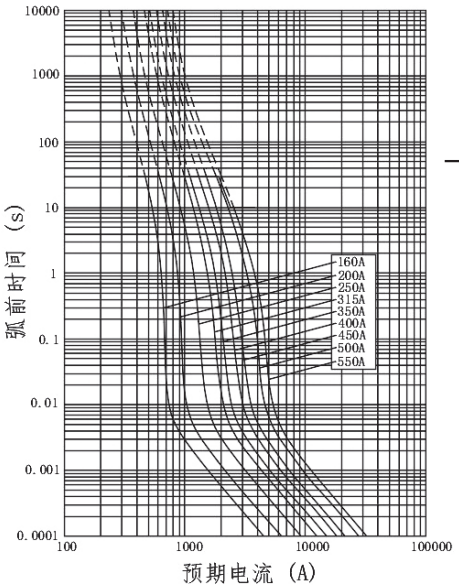

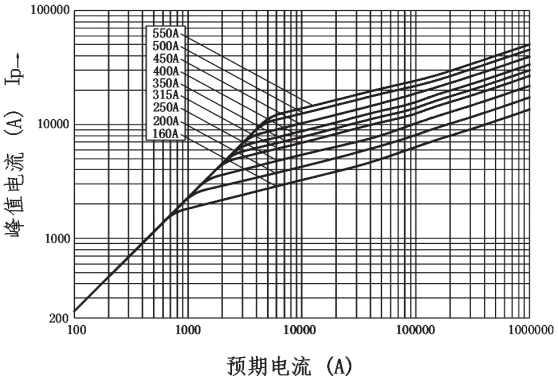

使用与维护

1.安装时，螺柱旋入的尺寸不超过8mm(建议7mm)；
2.拧紧螺母时，保持螺柱不能旋转；
3.建议使用螺柱安装，螺柱拧入时无推荐力矩，以旋入低于螺纹深度1mm为准；
4.螺母拧紧力矩10±1N.m。

DNT1-R1N
半导体设备保护用熔断体

额定电压	AC 1250V
额定电流	160~550A
保护类别	aR
分断能力	100kA
参考标准	GB/T 13539.4　IEC 60269-4

产品参数表

规格型号	尺码	In (A)	I^2t (A^2S) 弧前	I^2t (A^2S) 熔断	0.5In 功耗 (W)	0.8In 功耗 (W)	1.0In 功耗 (W)	重量 (g)	安装
DNT1-R1N-160A/AC 1250V	1	160	5000	16500	16	28	52	691±3%	M10 21±1N.m
DNT1-R1N-200A/AC 1250V	1	200	8500	27500	19	34	62		
DNT1-R1N-250A/AC 1250V	1	250	16000	53000	22	39	72		
DNT1-R1N-315A/AC 1250V	1	315	28500	93500	25	46	84		
DNT1-R1N-350A/AC 1250V	1	350	38500	127500	27	49	89		
DNT1-R1N-400A/AC 1250V	1	400	57000	188000	28.5	52	95		
DNT1-R1N-450A/AC 1250V	1	450	78500	260000	31	56	103		
DNT1-R1N-500A/AC 1250V	1	500	110000	363000	33	59	109		
DNT1-R1N-550A/AC 1250V	1	550	145000	480000	35	63	116		

外形尺寸(mm)

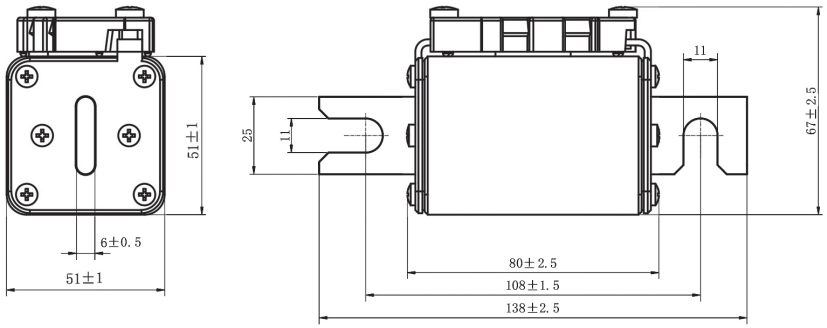

特性曲线

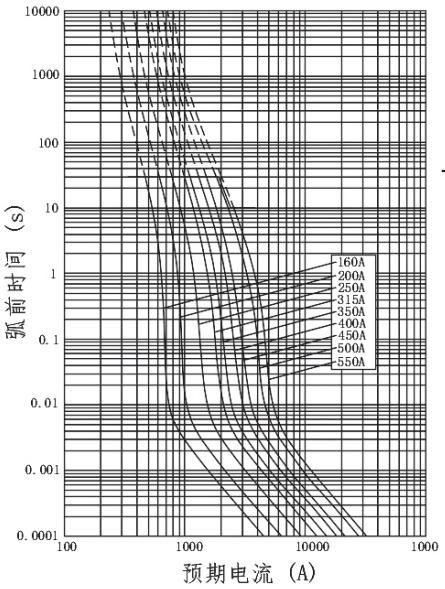

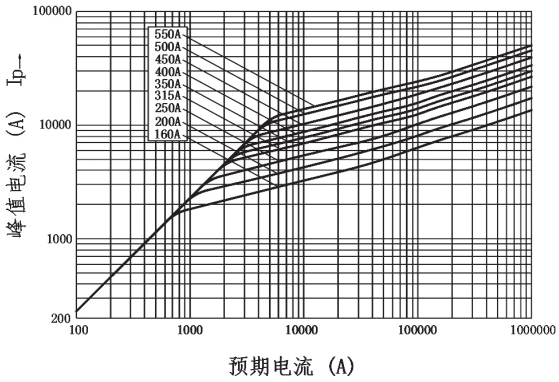

DNT1-R1R
半导体设备保护用熔断体

额定电压	AC 1250V
额定电流	160~550A
保护类别	aR
分断能力	100kA
参考标准	GB/T 13539.4　IEC 60269-4

产品参数表

规格型号	尺码	In (A)	I^2t (A^2S) 弧前	I^2t (A^2S) 熔断	0.5In 功耗 (W)	0.8In 功耗 (W)	1.0In 功耗 (W)	重量 (g)	安装
DNT1-R1R-160A/AC 1250V	1	160	5000	16500	16	28	52	711±3%	M10 21±1N.m
DNT1-R1R-200A/AC 1250V	1	200	8500	27500	19	34	62		
DNT1-R1R-250A/AC 1250V	1	250	16000	53000	22	39	72		
DNT1-R1R-315A/AC 1250V	1	315	28500	93500	25	46	84		
DNT1-R1R-350A/AC 1250V	1	350	38500	127500	27	49	89		
DNT1-R1R-400A/AC 1250V	1	400	57000	188000	28.5	52	95		
DNT1-R1R-450A/AC 1250V	1	450	78500	260000	31	56	103		
DNT1-R1R-500A/AC 1250V	1	500	110000	363000	33	59	109		
DNT1-R1R-550A/AC 1250V	1	550	145000	480000	35	63	116		

外形尺寸(mm)

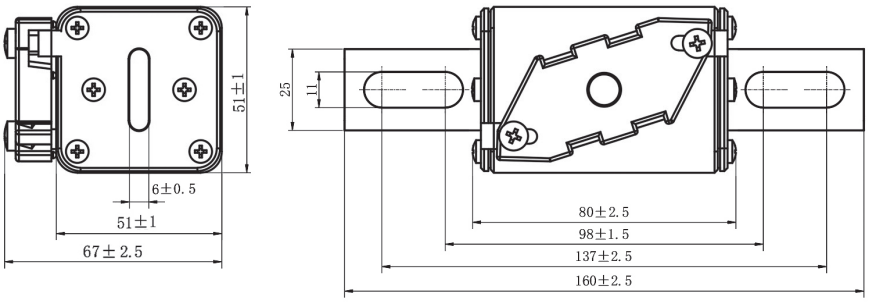

特性曲线

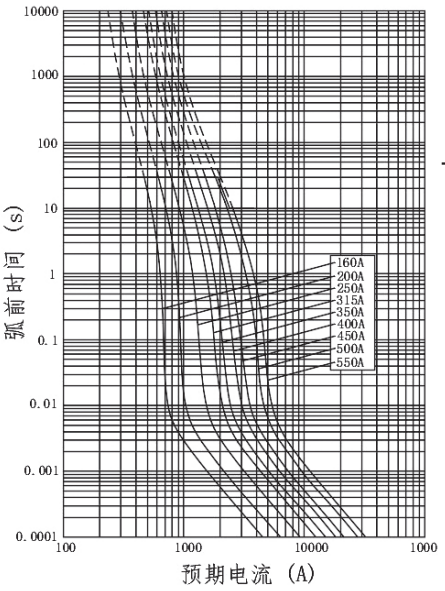

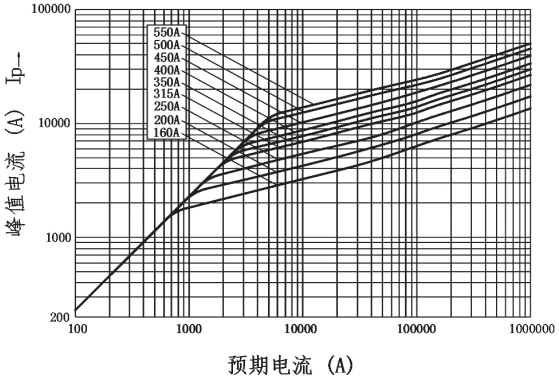

DNT1-R1L
半导体设备保护用熔断体

额定电压	AC 1250V
额定电流	160~550A
保护类别	aR
分断能力	100kA
参考标准	GB/T 13539.4　IEC 60269-4

产品参数表

规格型号	尺码	In (A)	I^2t (A^2S) 弧前	I^2t (A^2S) 熔断	0.5In 功耗 (W)	0.8In 功耗 (W)	1.0In 功耗 (W)	重量 (g)	安装
DNT1-R1L-160A/AC 1250V	1	160	5000	16500	16	28	52	711±3%	M10 21±1N.m
DNT1-R1L-200A/AC 1250V	1	200	8500	27500	19	34	62		
DNT1-R1L-250A/AC 1250V	1	250	16000	53000	22	39	72		
DNT1-R1L-315A/AC 1250V	1	315	28500	93500	25	46	84		
DNT1-R1L-350A/AC 1250V	1	350	38500	127500	27	49	89		
DNT1-R1L-400A/AC 1250V	1	400	57000	188000	28.5	52	95		
DNT1-R1L-450A/AC 1250V	1	450	78500	260000	31	56	103		
DNT1-R1L-500A/AC 1250V	1	500	110000	363000	33	59	109		
DNT1-R1L-550A/AC 1250V	1	550	145000	480000	35	63	116		

外形尺寸(mm)

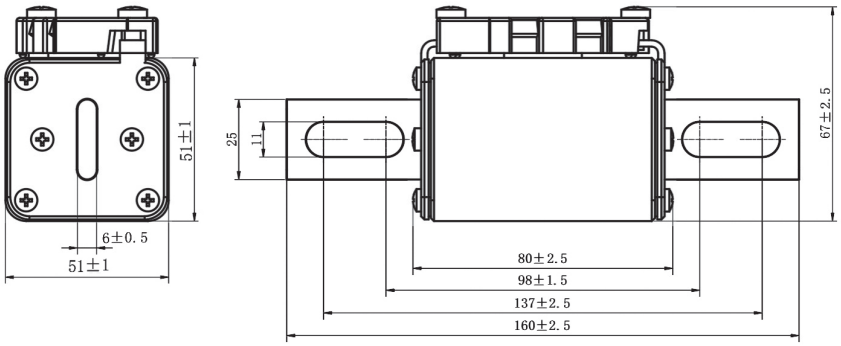

特性曲线

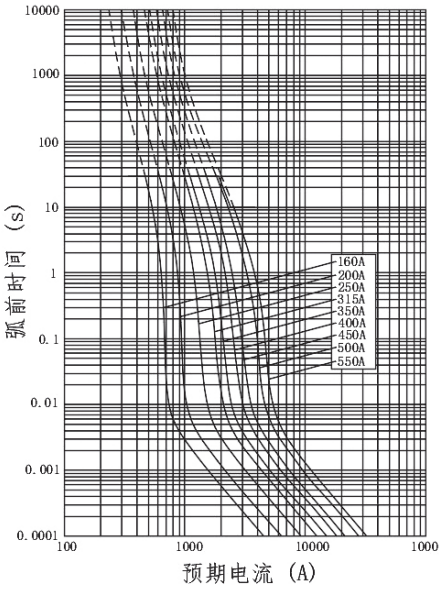

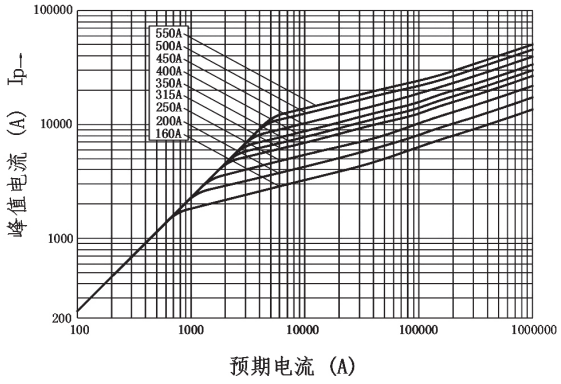

DNT2-R1J
半导体设备保护用熔断体

额定电压	AC 1250V
额定电流	250~800A
保护类别	aR
分断能力	100kA
参考标准	GB/T 13539.4　IEC 60269-4

产品参数表

规格型号	尺码	In (A)	I^2t (A^2S) 弧前	I^2t (A^2S) 熔断	0.5In 功耗 (W)	0.8In 功耗 (W)	1.0In 功耗 (W)	重量 (g)	安装
DNT2-R1J-250A/AC 1250V	2	250	11000	52000	24	44	80	910±3%	M10 21±1N.m
DNT2-R1J-315A/AC 1250V	2	315	20000	94000	29	52	96		
DNT2-R1J-350A/AC 1250V	2	350	26000	122000	31	56	104		
DNT2-R1J-400A/AC 1250V	2	400	37000	174000	34	61	113		
DNT2-R1J-450A/AC 1250V	2	450	53000	248000	36	66	122		
DNT2-R1J-500A/AC 1250V	2	500	70000	328000	39	70	130		
DNT2-R1J-550A/AC 1250V	2	550	90000	422000	41	74	137		
DNT2-R1J-630A/AC 1250V	2	630	128000	600000	46	83	152		
DNT2-R1J-710A/AC 1250V	2	710	164000	693000	48	87	161		
DNT2-R1J-800A/AC 1250V	2	800	269000	1260000	54	97	178		

外形尺寸(mm)

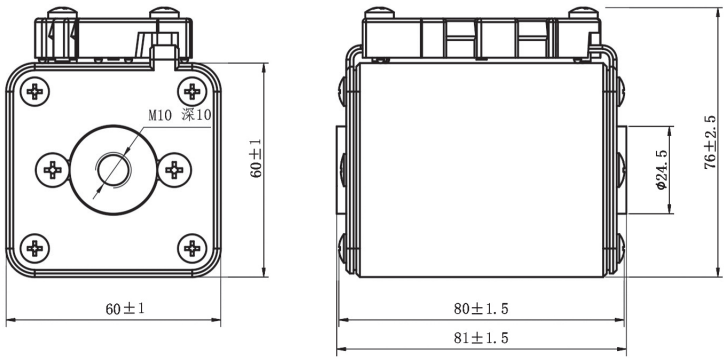

特性曲线

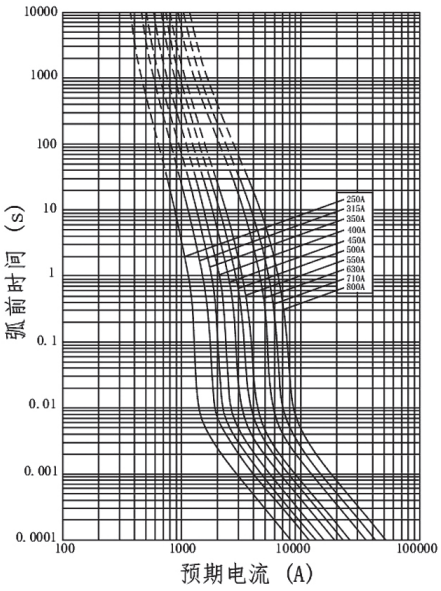

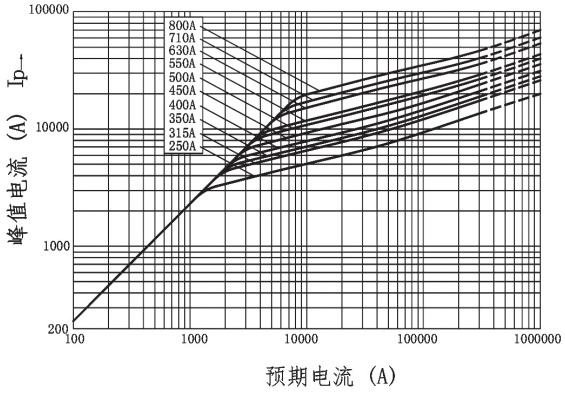

使用与维护

1.安装时，螺柱旋入的尺寸不超过10mm(建议9mm)；
2.拧紧螺母时，保持螺柱不能旋转；
3.建议使用螺柱安装，螺柱拧入时无推荐力矩，以旋入低于螺纹深度1mm为准；
4.螺母拧紧力矩21±1N.m。

DNT2-R1N
半导体设备保护用熔断体

额定电压	AC 1250V
额定电流	250~800A
保护类别	aR
分断能力	100kA
参考标准	GB/T 13539.4　IEC 60269-4

产品参数表

规格型号	尺码	In (A)	I^2t (A^2S) 弧前	I^2t (A^2S) 熔断	0.5In 功耗 (W)	0.8In 功耗 (W)	1.0In 功耗 (W)	重量 (g)	安装
DNT2-R1N-250A/AC 1250V	2	250	11000	52000	24	44	80	930±3%	M10 21±1N.m
DNT2-R1N-315A/AC 1250V	2	315	20000	94000	29	52	96		
DNT2-R1N-350A/AC 1250V	2	350	26000	122000	31	56	104		
DNT2-R1N-400A/AC 1250V	2	400	37000	174000	34	61	113		
DNT2-R1N-450A/AC 1250V	2	450	53000	248000	36	66	122		
DNT2-R1N-500A/AC 1250V	2	500	70000	328000	39	70	130		
DNT2-R1N-550A/AC 1250V	2	550	90000	422000	41	74	137		
DNT2-R1N-630A/AC 1250V	2	630	128000	600000	46	83	152		
DNT2-R1N-710A/AC 1250V	2	710	164000	693000	48	87	161		
DNT2-R1N-800A/AC 1250V	2	800	269000	1260000	54	97	178		

外形尺寸(mm)

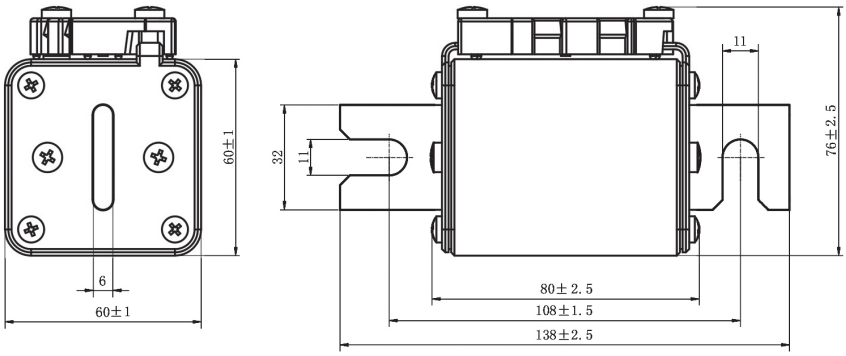

特性曲线

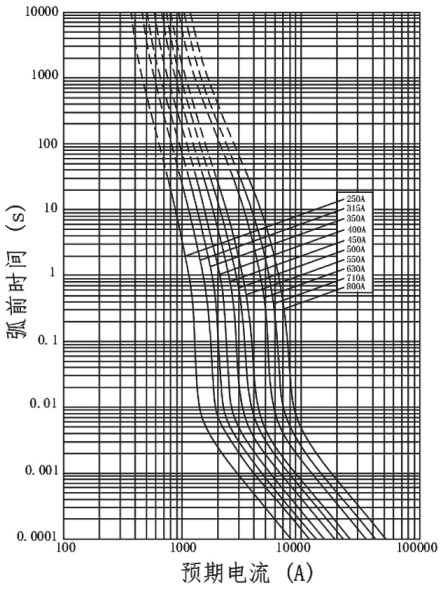

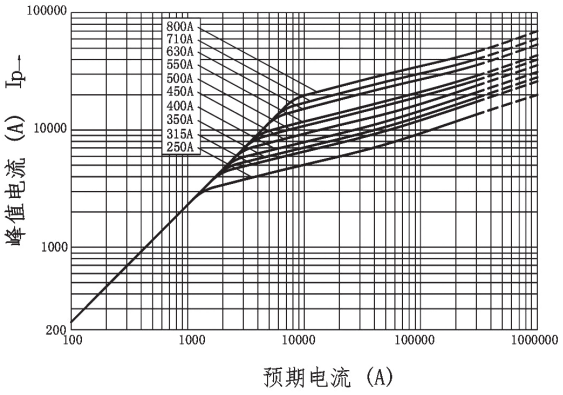

DNT2-R1R
半导体设备保护用熔断体

额定电压	AC 1250V
额定电流	250~800A
保护类别	aR
分断能力	100kA
参考标准	GB/T 13539.4　IEC 60269-4

产品参数表

规格型号	尺码	In (A)	I^2t (A^2S) 弧前	I^2t (A^2S) 熔断	0.5In 功耗 (W)	0.8In 功耗 (W)	1.0In 功耗 (W)	重量 (g)	安装
DNT2-R1R-250A/AC 1250V	2	250	11000	52000	24	44	80	960±3%	M10 21±1N.m
DNT2-R1R-315A/AC 1250V	2	315	20000	94000	29	52	96		
DNT2-R1R-350A/AC 1250V	2	350	26000	122000	31	56	104		
DNT2-R1R-400A/AC 1250V	2	400	37000	174000	34	61	113		
DNT2-R1R-450A/AC 1250V	2	450	53000	248000	36	66	122		
DNT2-R1R-500A/AC 1250V	2	500	70000	328000	39	70	130		
DNT2-R1R-550A/AC 1250V	2	550	90000	422000	41	74	137		
DNT2-R1R-630A/AC 1250V	2	630	128000	600000	46	83	152		
DNT2-R1R-710A/AC 1250V	2	710	164000	693000	48	87	161		
DNT2-R1R-800A/AC 1250V	2	800	269000	1260000	54	97	178		

外形尺寸(mm)

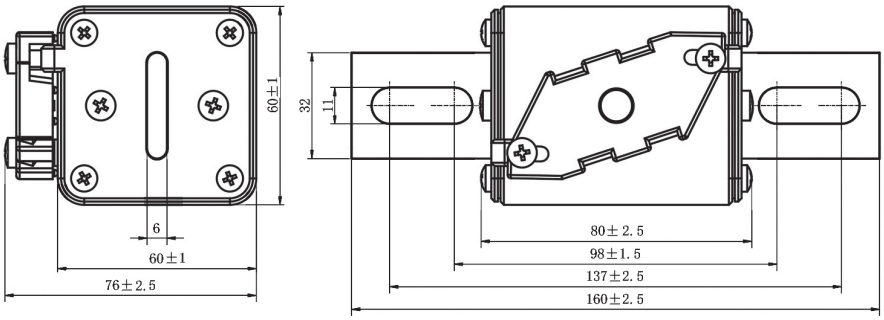

特性曲线

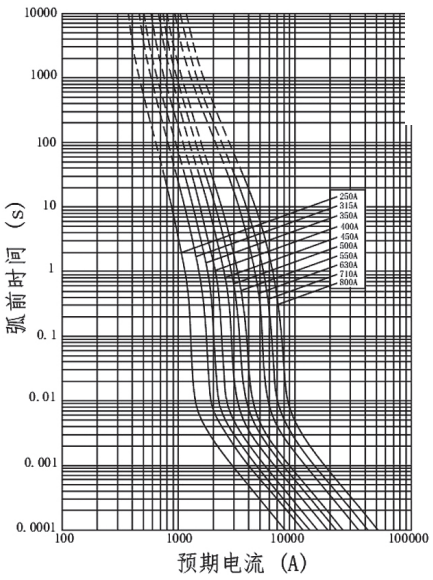

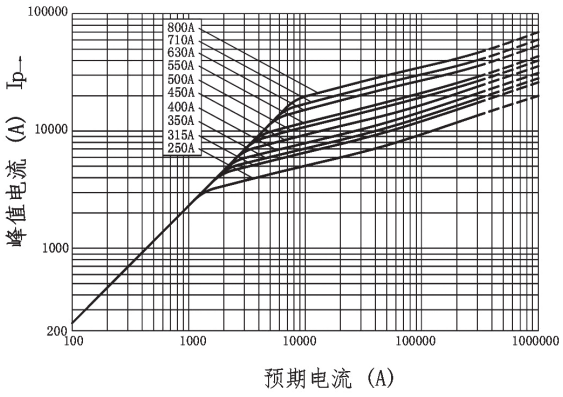

DNT2-R1L
半导体设备保护用熔断体

额定电压	AC 1250V
额定电流	250~800A
保护类别	aR
分断能力	100kA
参考标准	GB/T 13539.4　IEC 60269-4

产品参数表

规格型号	尺码	In (A)	I^2t (A^2S) 弧前	I^2t (A^2S) 熔断	0.5In 功耗 (W)	0.8In 功耗 (W)	1.0In 功耗 (W)	重量 (g)	安装
DNT2-R1L-250A/AC 1250V	2	250	11000	52000	24	44	80	960±3%	M10 21±1N.m
DNT2-R1L-315A/AC 1250V	2	315	20000	94000	29	52	96		
DNT2-R1L-350A/AC 1250V	2	350	26000	122000	31	56	104		
DNT2-R1L-400A/AC 1250V	2	400	37000	174000	34	61	113		
DNT2-R1L-450A/AC 1250V	2	450	53000	248000	36	66	122		
DNT2-R1L-500A/AC 1250V	2	500	70000	328000	39	70	130		
DNT2-R1L-550A/AC 1250V	2	550	90000	422000	41	74	137		
DNT2-R1L-630A/AC 1250V	2	630	128000	600000	46	83	152		
DNT2-R1L-710A/AC 1250V	2	710	164000	693000	48	87	161		
DNT2-R1L-800A/AC 1250V	2	800	269000	1260000	54	97	178		

外形尺寸(mm)

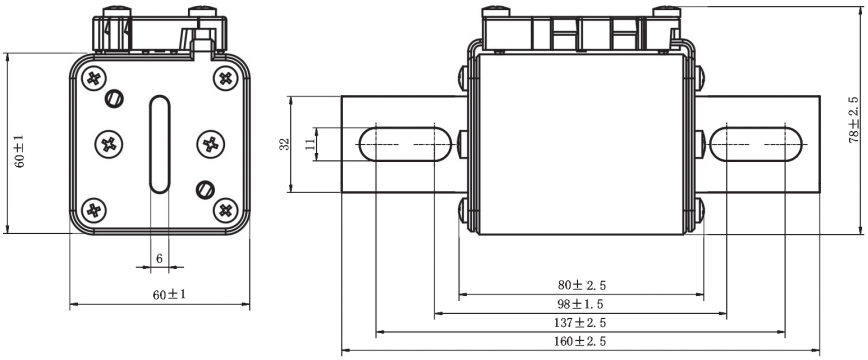

特性曲线

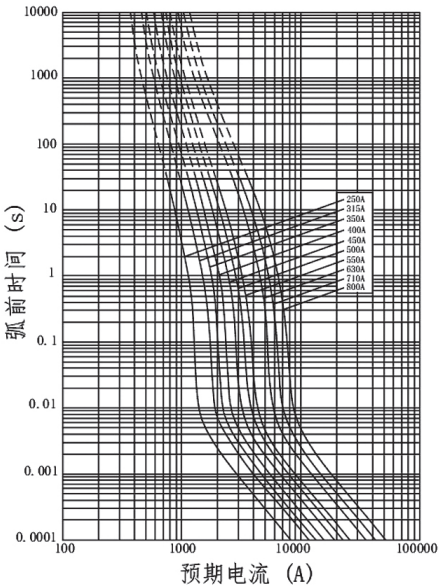

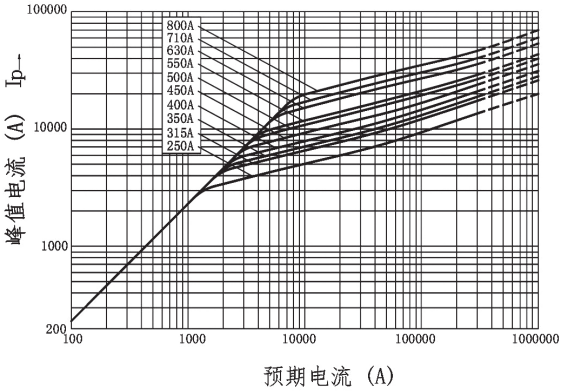

DNT3-R1J
半导体设备保护用熔断体

额定电压	AC 1250V
额定电流	315~1100A
保护类别	aR
分断能力	100kA
参考标准	GB/T 13539.4　IEC 60269-4

产品参数表

规格型号	尺码	In (A)	I^2t (A^2S) 弧前	I^2t (A^2S) 熔断	0.5In 功耗 (W)	0.8In 功耗 (W)	1.0In 功耗 (W)	重量 (g)	安装
DNT3-R1J-315A/AC 1250V	3	315	13500	41100	29	53	97	1275±3%	M12 38±1N.m
DNT3-R1J-350A/AC 1250V	3	350	17800	54100	32	58	107		
DNT3-R1J-400A/AC 1250V	3	400	24600	74800	36	65	120		
DNT3-R1J-450A/AC 1250V	3	450	34500	105000	39	70	129		
DNT3-R1J-500A/AC 1250V	3	500	46100	140000	41	75	136		
DNT3-R1J-550A/AC 1250V	3	550	62300	190000	44	79	145		
DNT3-R1J-630A/AC 1250V	3	630	91100	277000	48	86	159		
DNT3-R1J-700A/AC 1250V	3	700	130000	395000	50	91	165		
DNT3-R1J-800A/AC 1250V	3	800	195000	593000	54	99	181		
DNT3-R1J-900A/AC 1250V	3	900	285000	867000	57	105	191		
DNT3-R1J-1000A/AC 1250V	3	1000	393000	1200000	61	112	204		
DNT3-R1J-1100A/AC 1250V	3	1100	549000	1670000	63	116	213		

外形尺寸(mm)

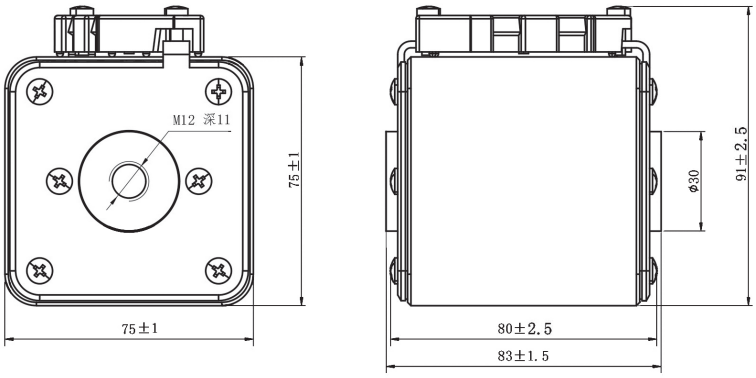

特性曲线

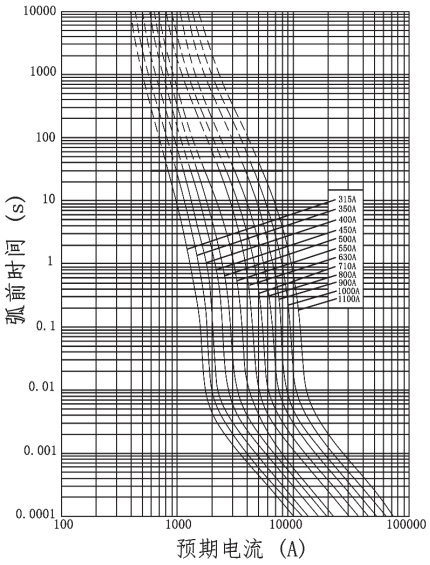

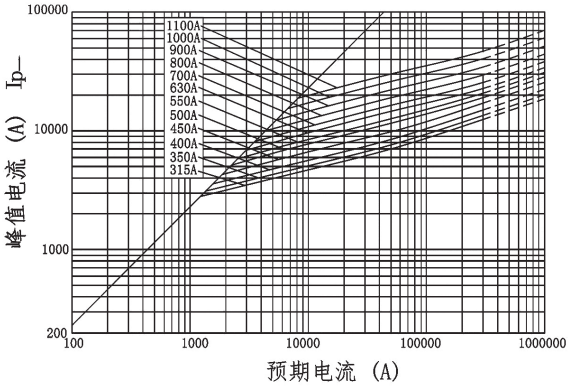

使用与维护

1.安装时，螺柱旋入的尺寸不超过11mm(建议10mm)；
2.拧紧螺母时，保持螺柱不能旋转；
3.建议使用螺柱安装，螺柱拧入时无推荐力矩，以旋入低于螺纹深度1mm为准；
4.螺母拧紧力矩38±1N.m。

DNT3-R1N
半导体设备保护用熔断体

额定电压	AC 1250V
额定电流	315~1100A
保护类别	aR
分断能力	100kA
参考标准	GB/T 13539.4　IEC 60269-4

产品参数表

规格型号	尺码	In (A)	I^2t (A^2S) 弧前	I^2t (A^2S) 熔断	0.5In 功耗 (W)	0.8In 功耗 (W)	1.0In 功耗 (W)	重量 (g)	安装
DNT3-R1N-315A/AC 1250V	3	315	13500	41100	29	53	97	1320±3%	M10 21±1N.m
DNT3-R1N-350A/AC 1250V	3	350	17800	54100	32	58	107		
DNT3-R1N-400A/AC 1250V	3	400	24600	74800	36	65	120		
DNT3-R1N-450A/AC 1250V	3	450	34500	105000	39	70	129		
DNT3-R1N-500A/AC 1250V	3	500	46100	140000	41	75	136		
DNT3-R1N-550A/AC 1250V	3	550	62300	190000	44	79	145		
DNT3-R1N-630A/AC 1250V	3	630	91100	277000	48	86	159		
DNT3-R1N-700A/AC 1250V	3	700	130000	395000	50	91	165		
DNT3-R1N-800A/AC 1250V	3	800	195000	593000	54	99	181		
DNT3-R1N-900A/AC 1250V	3	900	285000	867000	57	105	191		
DNT3-R1N-1000A/AC 1250V	3	1000	393000	1200000	61	112	204		
DNT3-R1N-1100A/AC 1250V	3	1100	549000	1670000	63	116	210		

外形尺寸(mm)

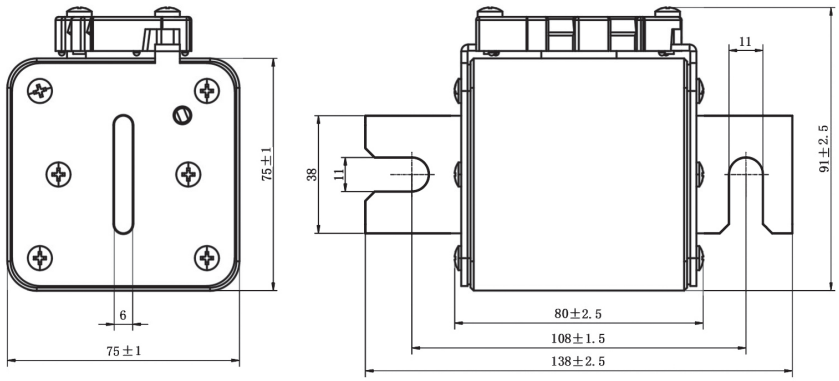

特性曲线

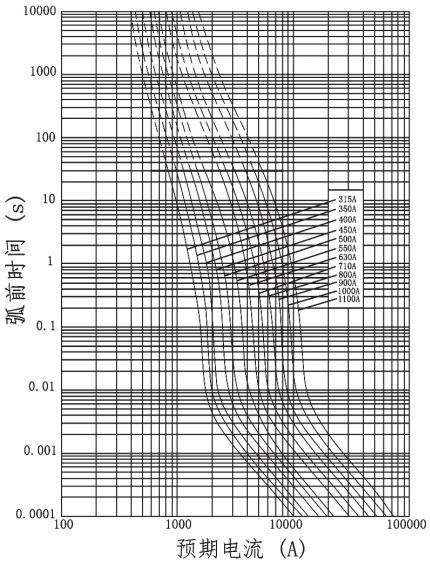

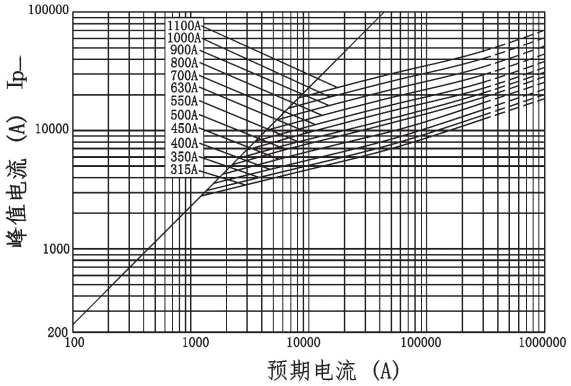

DNT3-R1R
半导体设备保护用熔断体

额定电压	AC 1250V
额定电流	315~1100A
保护类别	aR
分断能力	100kA
参考标准	GB/T 13539.4　IEC 60269-4

产品参数表

规格型号	尺码	In (A)	I^2t (A^2S) 弧前	I^2t (A^2S) 熔断	0.5In 功耗 (W)	0.8In 功耗 (W)	1.0In 功耗 (W)	重量 (g)	安装
DNT3-R1R-315A/AC 1250V	3	315	13500	41100	29	53	97	1340±3%	M10 21±1N.m
DNT3-R1R-350A/AC 1250V	3	350	17800	54100	32	58	107		
DNT3-R1R-400A/AC 1250V	3	400	24600	74800	36	65	120		
DNT3-R1R-450A/AC 1250V	3	450	34500	105000	39	70	129		
DNT3-R1R-500A/AC 1250V	3	500	46100	140000	41	75	136		
DNT3-R1R-550A/AC 1250V	3	550	62300	190000	44	79	145		
DNT3-R1R-630A/AC 1250V	3	630	91100	277000	48	86	159		
DNT3-R1R-700A/AC 1250V	3	700	130000	395000	50	91	165		
DNT3-R1R-800A/AC 1250V	3	800	195000	593000	54	99	181		
DNT3-R1R-900A/AC 1250V	3	900	285000	867000	57	105	191		
DNT3-R1R-1000A/AC 1250V	3	1000	393000	1200000	61	112	204		
DNT3-R1R-1100A/AC 1250V	3	1100	549000	1670000	63	116	213		

外形尺寸(mm)

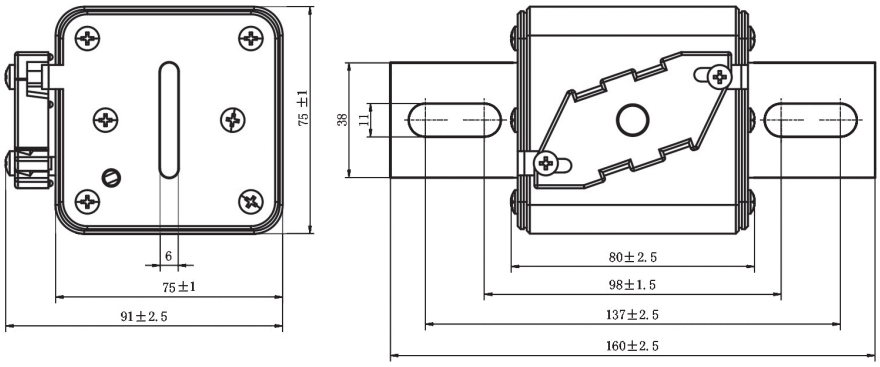

特性曲线

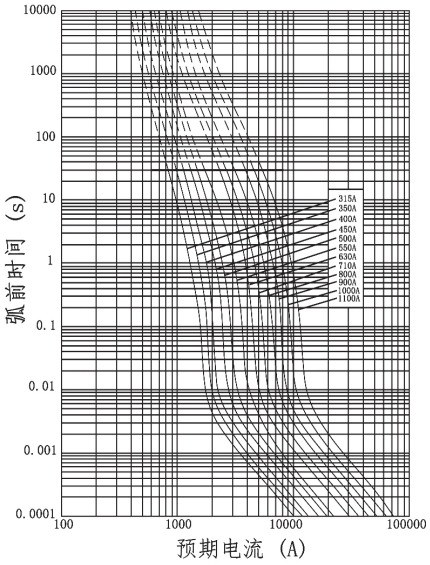

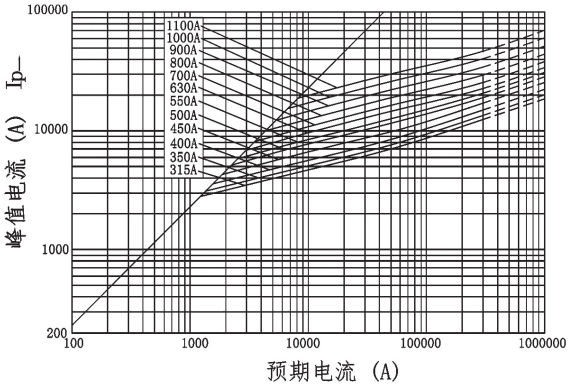

DNT3-R1L
半导体设备保护用熔断体

额定电压	AC 1250V
额定电流	315~1100A
保护类别	aR
分断能力	100kA
参考标准	GB/T 13539.4　IEC 60269-4

产品参数表

规格型号	尺码	In (A)	I^2t (A^2S) 弧前	I^2t (A^2S) 熔断	0.5In 功耗 (W)	0.8In 功耗 (W)	1.0In 功耗 (W)	重量 (g)	安装
DNT3-R1L-315A/AC 1250V	3	315	13500	41100	29	53	97	1340±3%	M10 21±1N.m
DNT3-R1L-350A/AC 1250V	3	350	17800	54100	32	58	107		
DNT3-R1L-400A/AC 1250V	3	400	24600	74800	36	65	120		
DNT3-R1L-450A/AC 1250V	3	450	34500	105000	39	70	129		
DNT3-R1L-500A/AC 1250V	3	500	46100	140000	41	75	136		
DNT3-R1L-550A/AC 1250V	3	550	62300	190000	44	79	145		
DNT3-R1L-630A/AC 1250V	3	630	91100	277000	48	86	159		
DNT3-R1L-700A/AC 1250V	3	700	130000	395000	50	91	165		
DNT3-R1L-800A/AC 1250V	3	800	195000	593000	54	99	181		
DNT3-R1L-900A/AC 1250V	3	900	285000	867000	57	105	191		
DNT3-R1L-1000A/AC 1250V	3	1000	393000	1200000	61	112	204		
DNT3-R1L-1100A/AC 1250V	3	1100	549000	1670000	63	116	213		

外形尺寸(mm)

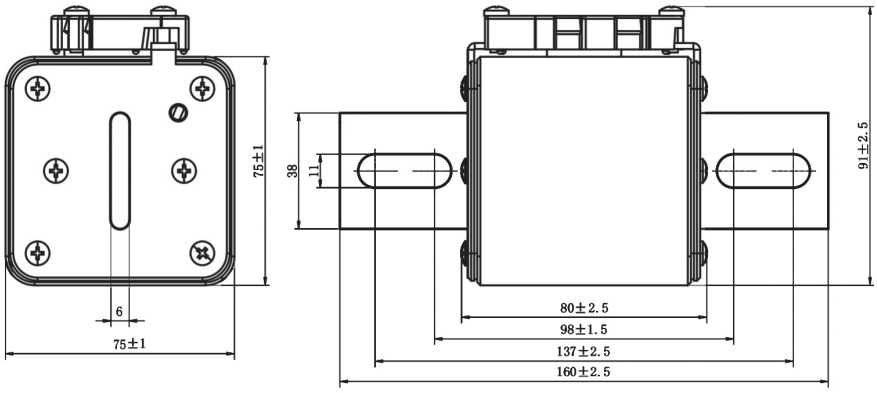

特性曲线

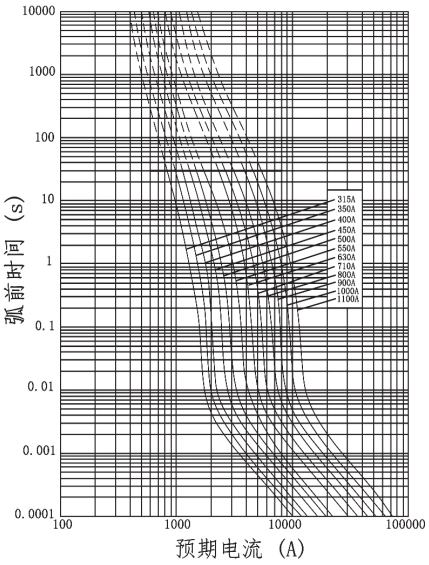

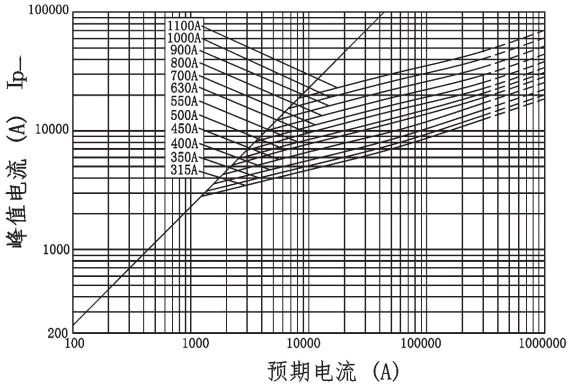

DNR
半导体设备保护用熔断体

产品简述

DNR□-J1M 系列半导体设备保护用熔断体，额定电压为AC690V/DC500V，额定电流为32~400A，用于变频器，整流 器，逆变器，各类电源半导体设备，以及电池，电动机，电容器，导线等设备和器件中，可以提供短路和后备保护。

型号及含义

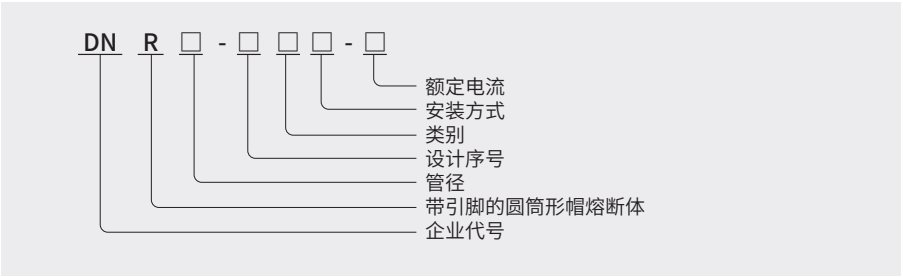

正常工作条件

1、工作湿度范围：在最高温度为40°C时，相对湿度不超过50%。在最高温度为20°C时，相对湿度不超过90%；

2、正常使用温度范围：-5°C～40°C；
允许使用温度范围：-40°C～80°C；

3、海拔：不超过2000m。当海拔超过该值时：

1) 海拔每升高100米，熔断器的温升上升约为0.5k；

2) 海拔每升高100米，环境温度平均降低约为0.5°C左右；

3) 一般情况下，在开放环境使用的熔断器，可忽略海拔高度对额定电流的影响，仍然按照标准条件选用；

4) 在封闭环境使用的熔断器，如果其箱体的环境空气温度或箱体内部的温度并不随海拔升高而明显下降，仍然可以达到40°C以上，则需要对额定电流降容。熔丝额定电流选择公式：

$$I = In \times (1 - \frac{h-2000}{100} \times \frac{0.5}{100})$$

4、阻燃要求(针对含塑胶等可燃物料)：阻燃等级(UL94)V-0。

DNR10-J1M
半导体设备保护用熔断体

额定电压	AC 690V/DC 500V
额定电流	4A~32A
保护类别	aR
分断能力	AC 100kA/DC 50kA
时间常数	10~15ms(DC50kA)
参考标准	GB/T 13539.4　IEC 60269-4
认证标志	CCC

产品参数表

规格型号	尺码	额定电流 (A)	I^2t (A^2S)		0.5In 功耗/Loss	0.8In 功耗/Loss	1.0In 功耗/Loss
			弧前	熔断			
DNR10-J1M-4A	10	4A	75	270	0.2	0.4	0.8
DNR10-J1M-6A	10	6A	84	301	0.2	0.5	0.9
DNR10-J1M-8A	10	8A	94	337	0.3	0.5	1
DNR10-J1M-10A	10	10A	113	400	0.3	0.7	1.2
DNR10-J1M-12A	10	12A	123	440	0.4	0.7	1.3
DNR10-J1M-16A	10	16A	160	573	0.5	0.9	1.7
DNR10-J1M-20A	10	20A	198	708	0.6	1.1	2.1
DNR10-J1M-25A	10	25A	255	911	0.8	1.5	2.7
DNR10-J1M-30A	10	30A	302	1064	0.9	1.7	3.1
DNR10-J1M-32A	10	32A	311	1080	1	1.8	3.2

外形尺寸(mm)

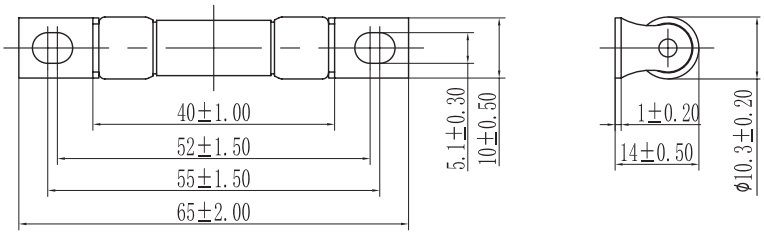

安装方式

安装方式	螺栓安装
使用螺栓	M5
建议安装扭矩	4N·m

DNR18-J1M
半导体设备保护用熔断体

额定电压	AC 690V/DC 500V
额定电流	10A~100A
保护类别	aR
分断能力	AC 100kA/DC 50kA
时间常数	10~15ms(DC50kA)
参考标准	GB/T 13539.4　IEC 60269-4
认证标志	CCC

产品参数表

规格型号	尺码	额定电流 (A)	I^2t (A^2S)		0.5In 功耗/Loss	0.8In 功耗/Loss	1.0In 功耗/Loss
			弧前	熔断			
DNR18-J1M-10A	18	10A	2600	10000	1.4	2.5	4.6
DNR18-J1M-16A	18	16A	3500	13500	1.7	3	5.5
DNR18-J1M-20A	18	20A	4000	15900	2	3.7	6.8
DNR18-J1M-25A	18	25A	5700	22000	2.3	4	7.5
DNR18-J1M-32A	18	32A	6200	24000	2.3	4	7.5
DNR18-J1M-40A	18	40A	7500	28800	3	5.3	9.8
DNR18-J1M-50A	18	50A	9000	34700	3.5	6.3	11.8
DNR18-J1M-63A	18	63A	11675	45000	4.6	8.3	15.3
DNR18-J1M-80A	18	80A	15500	58700	6	10.8	20
DNR18-J1M-100A	18	100A	19000	72000	7.3	13.2	24.5

外形尺寸(mm)

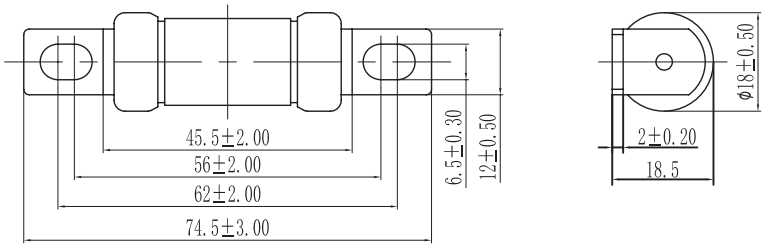

安装方式

安装方式	螺栓安装
使用螺栓	M6
建议安装扭矩	8N·m

DNR30-J1M
半导体设备保护用熔断体

额定电压	AC 690V/DC 500V
额定电流	80A~250A
保护类别	aR
分断能力	AC 100kA/DC 50kA
时间常数	10~15ms(DC50kA)
参考标准	GB/T 13539.4　IEC 60269-4
认证标志	CCC

产品参数表

规格型号	尺码	额定电流 (A)	I^2t（A^2S）		0.5In 功耗/Loss	0.8In 功耗/Loss	1.0In 功耗/Loss
			弧前	熔断			
DNR30-J1M-80A	30	80A	9500	41000	5.2	9.7	18
DNR30-J1M-100A	30	100A	11700	50000	6.7	11.8	21.7
DNR30-J1M-125A	30	125A	13900	57000	7.4	13.3	24.5
DNR30-J1M-160A	30	160A	17000	67600	8.7	15.7	29
DNR30-J1M-200A	30	200A	17800	80000	10	18.6	34.3
DNR30-J1M-225A	30	225A	23000	97760	12.5	22.5	41.7
DNR30-J1M-250A	30	250A	26300	112300	14.4	25.9	47.9

外形尺寸(mm)

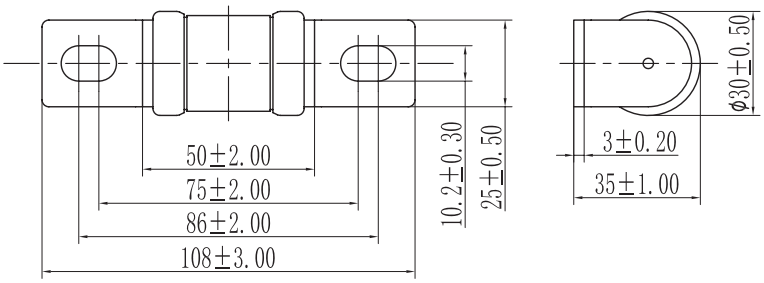

安装方式

安装方式	螺栓安装
使用螺栓	M10
建议安装扭矩	21N·m

DNR38-J1M
半导体设备保护用熔断体

额定电压	AC 690V/DC 500V
额定电流	160A~400A
保护类别	aR
分断能力	AC 100kA/DC 50kA
时间常数	10~15ms(DC50kA)
参考标准	GB/T 13539.4　IEC 60269-4
认证标志	CCC

产品参数表

规格型号	尺码	额定电流 (A)	I^2t（A^2S）		0.5In 功耗/Loss	0.8In 功耗/Loss	1.0In 功耗/Loss
			弧前	熔断			
DNR38-J1M-160A	38	160A	30600	102000	10	18.7	34.1
DNR38-J1M-200A	38	200A	39000	122000	13.8	25.1	46.5
DNR38-J1M-225A	38	225A	44900	145000	14.8	27.5	51
DNR38-J1M-250A	38	250A	53600	173000	16.4	31.2	57.5
DNR38-J1M-300A	38	300A	65000	200000	17	33.2	61.4
DNR38-J1M-315A	38	315A	82200	242000	19.2	35.5	65.7
DNR38-J1M-350A	38	350A	106000	280000	21.1	39.9	73.8
DNR38-J1M-400A	38	400A	130000	340000	23	42.9	78

外形尺寸(mm)

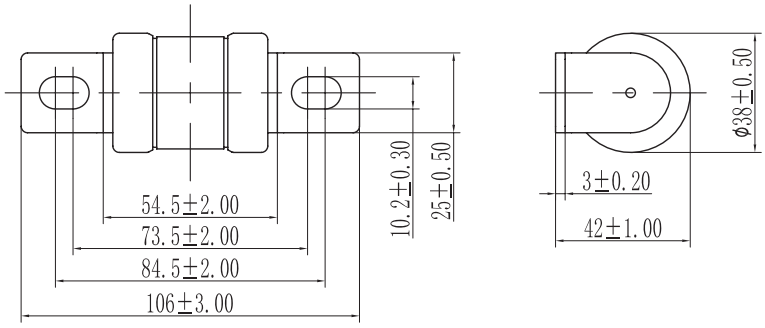

安装方式

安装方式	螺栓安装
使用螺栓	M10
建议安装扭矩	21N·m

NGT
系列半导体设备保护用熔断体

产品简述

本系列半导体设备保护用熔断体，适用于交流系统，额定电压为400V、690V及1000V, 作为半导体元件及其组成的成套设备短路保护用。

型号及含义

NGT □ □ - □ / □

- 额定电流
- 额定电压
- 内部尺码代号
- 结构代号：C: 插入式连接；无 : 螺栓连接
- 产品型号

正常工作条件

1、周围空气温度:周围空气温度Ta不超过40°C，24h测得的平均值不超过35°C，一年内测得的平均值低于该值。周围空气温度最低值为-5°C。

2、海拔:安装地点的海拔不超过2000 m。

3、大气条件:空气是干净的，其相对湿度在最高温度为40°C时，不超过50%在较低温度下可以有较高的相对湿度，例如,在20°C时,相对湿度可达90%在这些条件下,由于温度变化,可能偶然发生中等凝露。

订货须知

订购时用户应提供下列资料：
NGT系列半导体设备保护用熔断体要说明规格型号、额定电流、额定电压以及数量。
例如：NGT3-1000/630A 10只

NGT000
半导体设备保护用熔断体

额定电压	AC 690V
额定电流	10~315A
保护类别	aR
分断能力	100kA
参考标准	GB/T 13539.4　IEC 60269-4
认证标志	CCC　CE　TUV

产品参数表

规格型号	尺码	额定电压 V	额定电流 A	额定分断能力 kA
NGT000-10A	000	690	10	100
NGT000-16A			16	
NGT000-20A			20	
NGT000-25A			25	
NGT000-32A			32	
NGT000-40A			40	
NGT000-50A			50	
NGT000-63A			63	
NGT000-80A			80	
NGT000-100A			100	
NGT000-125A			125	
NGT000-160A			160	
NGT000-200A			200	
NGT000-250A			250	
NGT000-315A			315	

外形尺寸(mm)

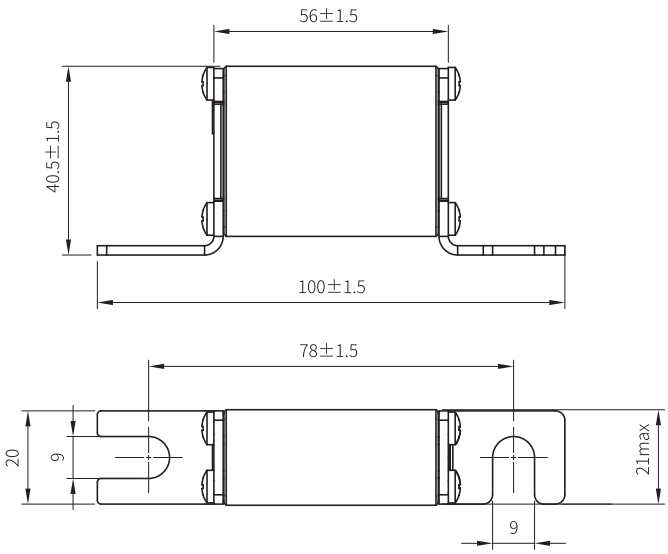

NGT00
半导体设备保护用熔断体

额定电压	AC 400V/AC 690V/AC 800V
额定电流	10~160A
保护类别	aR
分断能力	100kA
参考标准	GB/T 13539.4　IEC 60269-4
认证标志	CCC　CE

产品参数表

规格型号	尺码	额定电压 V	额定电流 A	额定分断能力 kA
NGT00-400/10A	00	400	10	100
NGT00-400/16A			16	
NGT00-400/20A			20	
NGT00-400/25A			25	
NGT00-400/32A			32	
NGT00-400/40A			40	
NGT00-400/50A			50	
NGT00-400/63A			63	
NGT00-400/80A			80	
NGT00-400/100A			100	
NGT00-400/125A			125	
NGT00-400/160A			160	
NGT00-690/10A	00	690	10	100
NGT00-690/16A			16	
NGT00-690/20A			20	
NGT00-690/25A			25	
NGT00-690/32A			32	
NGT00-690/40A			40	
NGT00-690/50A			50	
NGT00-690/63A			63	
NGT00-690/80A			80	
NGT00-690/100A			100	
NGT00-690/125A			125	
NGT00-690/160A			160	
NGT00-800/10A	00	800	10	100
NGT00-800/16A			16	
NGT00-800/20A			20	
NGT00-800/25A			25	
NGT00-800/32A			32	
NGT00-800/40A			40	
NGT00-800/50A			50	
NGT00-800/63A			63	
NGT00-800/80A			80	
NGT00-800/100A			100	
NGT00-800/125A			125	
NGT00-800/160A			160	

外形尺寸(mm)

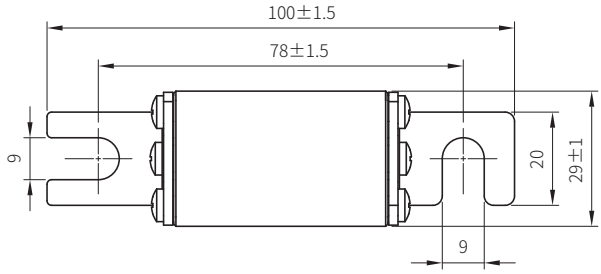

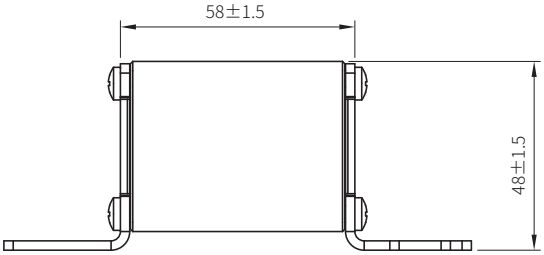

NGT1
半导体设备保护用熔断体

额定电压	AC 400V,AC 690V,AC 1000V
额定电流	63~250A
保护类别	aR
分断能力	100kA
参考标准	GB/T 13539.4　IEC 60269-4
认证标志	CCC　CE

产品参数表

规格型号	尺码	额定电压 V	额定电流 A	额定分断能力 kA
NGT1-400/63A	1	400	63	100
NGT1-400/80A			80	
NGT1-400/100A			100	
NGT1-400/125A			125	
NGT1-400/160A			160	
NGT1-400/200A			200	
NGT1-400/250A			250	
NGT1-690/63A	1	690	63	100
NGT1-690/80A			80	
NGT1-690/100A			100	
NGT1-690/125A			125	
NGT1-690/160A			160	
NGT1-690/200A			200	
NGT1-690/250A			250	
NGT1-1000/63A	1	1000	63	100
NGT1-1000/80A			80	
NGT1-1000/100A			100	
NGT1-1000/125A			125	
NGT1-1000/160A			160	
NGT1-1000/200A			200	
NGT1-1000/250A			250	

外形尺寸(mm)

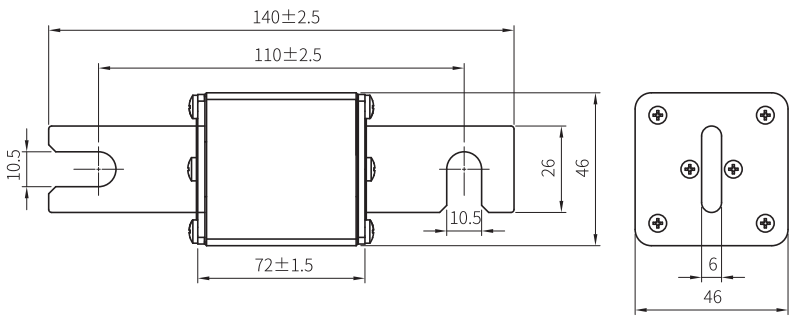

NGT2
半导体设备保护用熔断体

额定电压	AC 400V,AC 690V,AC 1000V
额定电流	160~400A
保护类别	aR
分断能力	100kA
参考标准	GB/T 13539.4　IEC 60269-4
认证标志	CCC　CE

产品参数表

规格型号	尺码	额定电压 V	额定电流 A	额定分断能力 kA
NGT2-400/160A	2	400	160	100
NGT2-400/200A			200	
NGT2-400/250A			250	
NGT2-400/280A			280	
NGT2-400/315A			315	
NGT2-400/355A			355	
NGT2-400/400A			400	
NGT2-690/160A	2	690	160	100
NGT2-690/200A			200	
NGT2-690/250A			250	
NGT2-690/280A			280	
NGT2-690/315A			315	
NGT2-690/355A			355	
NGT2-690/400A			400	
NGT2-1000/160A	2	1000	160	100
NGT2-1000/200A			200	
NGT2-1000/250A			250	
NGT2-1000/280A			280	
NGT2-1000/315A			315	
NGT2-1000/355A			355	
NGT2-1000/400A			400	

外形尺寸(mm)

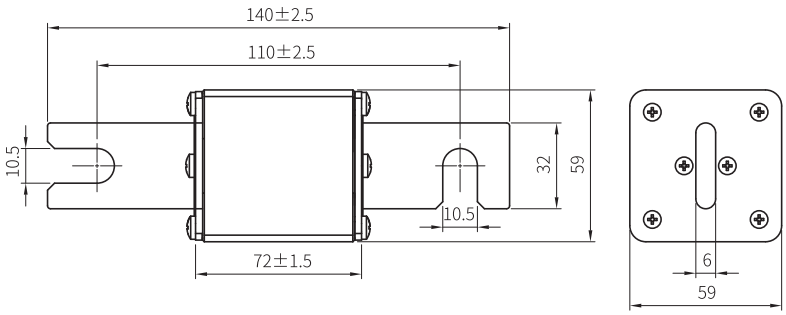

NGT3
半导体设备保护用熔断体

额定电压	AC 400V,AC 690V,AC 1000V
额定电流	200~800A
保护类别	aR
分断能力	100kA
参考标准	GB/T 13539.4　IEC 60269-4
认证标志	CCC　CE　TUV

产品参数表

规格型号	尺码	额定电压 V	额定电流 A	额定分断能力 kA
NGT3-400/200A	3	400	200	100
NGT3-400/250A			250	
NGT3-400/280A			280	
NGT3-400/315A			315	
NGT3-400/355A			355	
NGT3-400/400A			400	
NGT3-400/450A			450	
NGT3-400/500A			500	
NGT3-400/560A			560	
NGT3-400/630A			630	
NGT3-400/710A			710	
NGT3-400/800A			800	
NGT3-690/400A	3	690	400	100
NGT3-690/450A			450	
NGT3-690/500A			500	
NGT3-690/560A			560	
NGT3-690/630A			630	
NGT3-690/710A			710	
NGT3-690/800A			800	
NGT3-690/630A			630	
NGT3-690/710A			710	
NGT3-690/800A			800	
NGT3-1000/200A	3	1000	200	100
NGT3-1000/250A			250	
NGT3-1000/280A			280	
NGT3-1000/315A			315	
NGT3-1000/355A			355	
NGT3-1000/400A			400	
NGT3-1000/450A			450	
NGT3-1000/500A			500	
NGT3-1000/560A			560	
NGT3-1000/630A			630	

外形尺寸(mm)

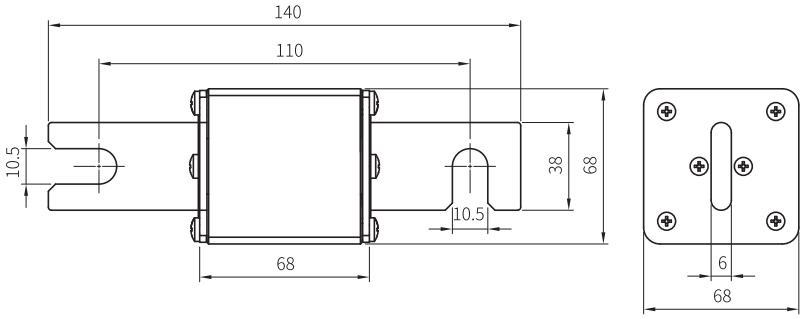

NGTC
系列半导体设备保护用熔断体

产品简述

本系列半导体设备保护用熔断体，适用于交流系统，额定电压为400V、690V及1000V, 作为半导体元件及其组成的成套设备短路保护用。

型号及含义

NGT □ □ - □ / □

- 额定电流
- 额定电压
- 内部尺码代号
- 结构代号：C: 插入式连接；无 : 螺栓连接
- 产品型号

正常工作条件

1、周围空气温度:周围空气温度Ta不超过40°C，24h测得的平均值不超过35°C，一年内测得的平均值低于该值。周围空气温度最低值为-5°C。

2、海拔:安装地点的海拔不超过2000 m。

3、大气条件:空气是干净的，其相对湿度在最高温度为40°C时，不超过50%在较低温度下可以有较高的相对湿度，例如,在20°C时,相对湿度可达90%在这些条件下,由于温度变化,可能偶然发生中等凝露。

订货须知

订购时用户应提供下列资料：

NGTC系列半导体设备保护用熔断体要说明规格型号、额定电流、额定电压以及数量。

例如：NGTC3-1000/630A 10只

NGTC000
半导体设备保护用熔断体

额定电压	AC 690V
额定电流	10~315A
保护类别	aR
分断能力	100kA
参考标准	GB/T 13539.4　IEC 60269-4
认证标志	CCC　CE　TUV

产品参数表

规格型号	尺码	额定电压 V	额定电流 A	额定分断能力 kA
NGTC000-10A	000	690	10	100
NGTC000-16A			16	
NGTC000-20A			20	
NGTC000-25A			25	
NGTC000-32A			32	
NGTC000-40A			40	
NGTC000-50A			50	
NGTC000-63A			63	
NGTC000-80A			80	
NGTC000-100A			100	
NGTC000-125A			125	
NGTC000-160A			160	
NGTC000-200A			200	
NGTC000-250A			250	
NGTC000-315A			315	

外形尺寸(mm)

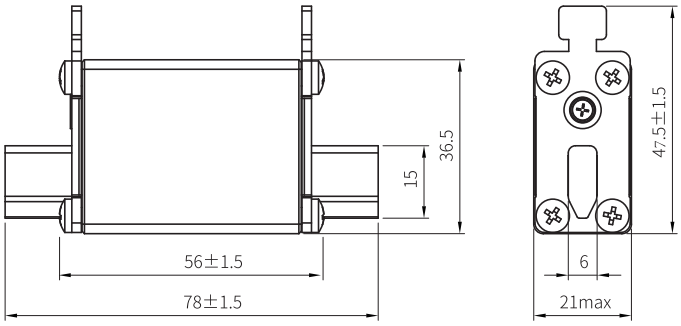

NGTC00
半导体设备保护用熔断体

额定电压	AC 400V,AC 690V/ AC 800V
额定电流	10~160A
保护类别	aR
分断能力	100kA
参考标准	GB/T 13539.4 IEC 60269-4
认证标志	CCC CE

产品参数表

规格型号	尺码	额定电压 V	额定电流 A	额定分断能力 kA
NGTC00-400/10A	00	400	10	100
NGTC00-400/16A			16	
NGTC00-400/20A			20	
NGTC00-400/25A			25	
NGTC00-400/32A			32	
NGTC00-400/40A			40	
NGTC00-400/50A			50	
NGTC00-400/63A			63	
NGTC00-400/80A			80	
NGTC00-400/100A			100	
NGTC00-400/125A			125	
NGTC00-400/160A			160	
NGTC00-690/10A	00	690	10	100
NGTC00-690/16A			16	
NGTC00-690/20A			20	
NGTC00-690/25A			25	
NGTC00-690/32A			32	
NGTC00-690/40A			40	
NGTC00-690/50A			50	
NGTC00-690/63A			63	
NGTC00-690/80A			80	
NGTC00-690/100A			100	
NGTC00-690/125A			125	
NGTC00-690/160A			160	
NGTC00-800/10A	00	800	10	100
NGTC00-800/16A			16	
NGTC00-800/20A			20	
NGTC00-800/25A			25	
NGTC00-800/32A			32	
NGTC00-800/40A			40	
NGTC00-800/50A			50	
NGTC00-800/63A			63	
NGTC00-800/80A			80	
NGTC00-800/100A			100	
NGTC00-800/125A			125	
NGTC00-800/160A			160	

外形尺寸(mm)

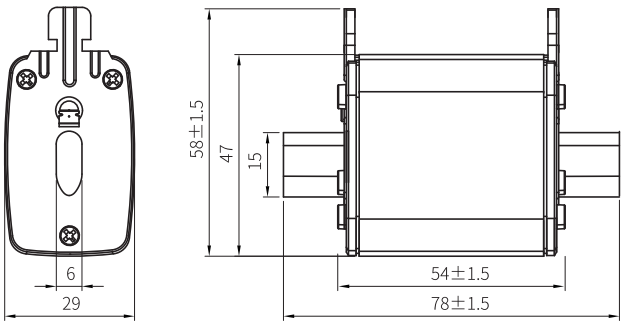

NGTC1
半导体设备保护用熔断体

额定电压	AC 400V, AC 690V, AC 1000V
额定电流	63~250A
保护类别	aR
分断能力	100kA
参考标准	GB/T 13539.4　IEC 60269-4
认证标志	CCC　CE

产品参数表

规格型号	尺码	额定电压 V	额定电流 A	额定分断能力 kA
NGTC1-400/63A	1	400	63	100
NGTC1-400/80A			80	
NGTC1-400/100A			100	
NGTC1-400/125A			125	
NGTC1-400/160A			160	
NGTC1-400/200A			200	
NGTC1-400/250A			250	
NGTC1-690/63A	1	690	63	100
NGTC1-690/80A			80	
NGTC1-690/100A			100	
NGTC1-690/125A			125	
NGTC1-690/160A			160	
NGTC1-690/200A			200	
NGTC1-690/250A			250	
NGTC1-1000/63A	1	1000	63	100
NGTC1-1000/80A			80	
NGTC1-1000/100A			100	
NGTC1-1000/125A			125	
NGTC1-1000/160A			160	
NGTC1-1000/200A			200	
NGTC1-1000/250A			250	

外形尺寸(mm)

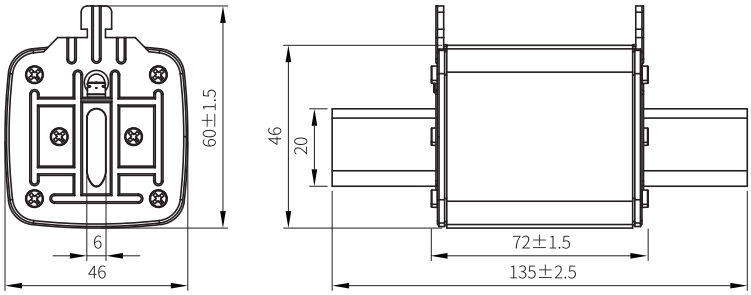

NGTC2
半导体设备保护用熔断体

额定电压	AC 400V, AC 690V, AC 1000V
额定电流	160~400A
保护类别	aR
分断能力	100kA
参考标准	GB/T 13539.4　IEC 60269-4
认证标志	CCC　CE

产品参数表

规格型号	尺码	额定电压 V	额定电流 A	额定分断能力 kA
NGTC2-400/160A	2	400	160	100
NGTC2-400/200A			200	
NGTC2-400/250A			250	
NGTC2-400/280A			280	
NGTC2-400/315A			315	
NGTC2-400/355A			355	
NGTC2-400/400A			400	
NGTC2-690/160A	2	690	160	100
NGTC2-690/200A			200	
NGTC2-690/250A			250	
NGTC2-690/280A			280	
NGTC2-690/315A			315	
NGTC2-690/355A			355	
NGTC2-690/400A			400	
NGTC2-1000/160A	2	1000	160	100
NGTC2-1000/200A			200	
NGTC2-1000/250A			250	
NGTC2-1000/280A			280	
NGTC2-1000/315A			315	
NGTC2-1000/355A			355	
NGTC2-1000/400A			400	

外形尺寸(mm)

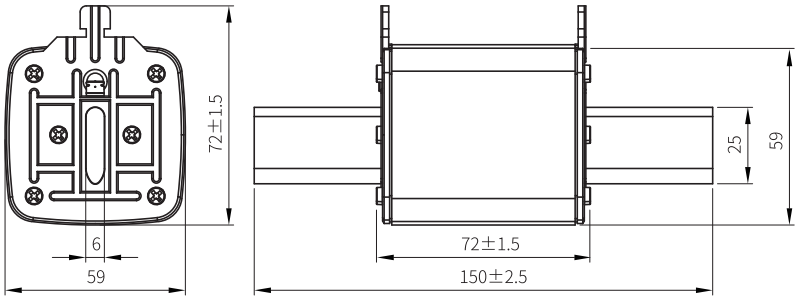

NGTC3
半导体设备保护用熔断体

额定电压	AC 400V, AC 690V, AC 1000V
额定电流	200~800A
保护类别	aR
分断能力	100kA
参考标准	GB/T 13539.4 IEC 60269-4
认证标志	CCC CE TUV

产品参数表

规格型号	尺码	额定电压 V	额定电流 A	额定分断能力 kA
NGTC3-400/200A	3	400	200	100
NGTC3-400/250A			250	
NGTC3-400/280A			280	
NGTC3-400/315A			315	
NGTC3-400/355A			355	
NGTC3-400/400A			400	
NGTC3-400/450A			450	
NGTC3-400/500A			500	
NGTC3-400/560A			560	
NGTC3-400/630A			630	
NGTC3-400/710A			710	
NGTC3-400/800A			800	
NGTC3-690/400A	3	690	400	100
NGTC3-690/450A			450	
NGTC3-690/500A			500	
NGTC3-690/560A			560	
NGTC3-690/630A			630	
NGTC3-690/710A			710	
NGTC3-690/800A			800	
NGTC3-690/630A			630	
NGTC3-690/710A			710	
NGTC3-690/800A			800	
NGTC3-1000/200A	3	1000	200	100
NGTC3-1000/250A			250	
NGTC3-1000/280A			280	
NGTC3-1000/315A			315	
NGTC3-1000/355A			355	
NGTC3-1000/400A			400	
NGTC3-1000/450A			450	
NGTC3-1000/500A			500	
NGTC3-1000/560A			560	
NGTC3-1000/630A			630	

外形尺寸(mm)

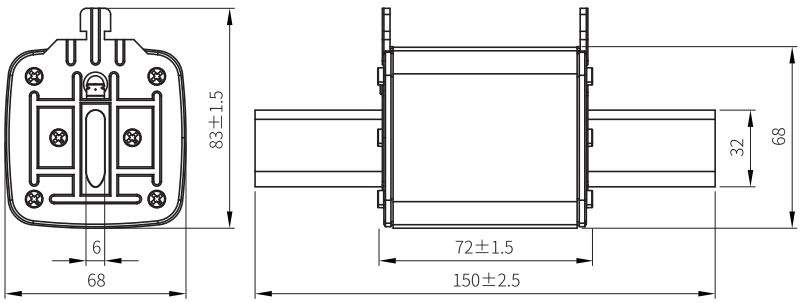

太阳能光伏系统保护用熔断体

型号及含义

DN PV 1038

- 1038：尺码
- PV：太阳能光伏系统保护用熔断体
- DN：企业代号

正常工作条件

1、周围空气温度：周围空气温度Ta不超过40°C，24h测得的平均值不超过35°C，一年内测得的平均值低于该值。周围空气温度最低值为-5°C。

2、海拔：安装地点的海拔不超过2000m。

3、大气条件：空气是干净的，其相对湿度在最高温度为40°C时不超过50%，在较低温度下可以有较高的相对湿度，例如：在20°C时,相对湿度可达90%在这些条件下，由于温度变化,可能偶然发生中等凝露。

订货须知

订购时用户应提供下列资料：

DNPV1038太阳能光伏系统保护用熔断体要说明规格型号、额定电流、额定电压以及数量。

例如：DNPV1038-10A/DC 1000V

DNPV1038
太阳能光伏系统保护用熔断体

产品简述

本系列熔断器适用于太阳能光伏系统，主要应用于光伏汇流箱中，作为光伏发电器件及其他半导体设备的短路和过载保护，从而起到保护整体太阳能光伏板的作用。

本系列熔断体适用于DC 1000V，额定电流为2A～32A。

额定电压	DC 1000V
额定电流	2~32A
保护类别	gPV
分断能力	2~20A(35kA)，25~32A（20kA）
时间常数	1~3ms
参考标准	GB/T 13539.6　IEC 60269-6
认证标志	CE　CB　TÜV

产品参数表

规格型号	尺码	额定电压 (V)	额定电流 (A)	0.8In 功耗 (W)	1.0In 功耗 (W)	重量 (g)	熔断器支持件
DNPV1038-2A/DC 1000V	10X38	1000	2	0.68	1.36	11±1	DNPVF1-32
DNPV1038-3A/DC 1000V			3	0.75	1.42		
DNPV1038-4A/DC 1000V			4	0.94	1.58		
DNPV1038-5A/DC 1000V			5	0.98	1.83		
DNPV1038-6A/DC 1000V			6	1.1	1.84		
DNPV1038-8A/DC 1000V			8	1.13	1.86		
DNPV1038-10A/DC 1000V			10	1.21	2.08		
DNPV1038-12A/DC 1000V			12	1.38	2.62		
DNPV1038-15A/DC 1000V			15	1.67	2.95		
DNPV1038-16A/DC 1000V			16	1.73	3		
DNPV1038-20A/DC 1000V			20	1.92	3.12		
DNPV1038-25A/DC 1000V			25	2.1	3.46		
DNPV1038-30A/DC 1000V			30	2.3	3.78		
DNPV1038-32A/DC 1000V			32	2.5	4		

外形尺寸(mm)

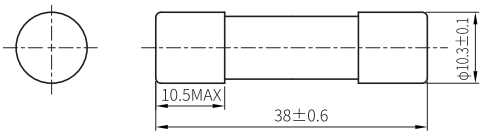

DNPV1451
太阳能光伏系统保护用熔断体

产品简述

本系列熔断器适用于太阳能光伏系统，主要应用于光伏汇流箱中，作为光伏发电器件及其他半导体设备的短路和过载保护，从而起到保护整体太阳能光伏板的作用。

本系列熔断体适用于DC 1000V，额定电流为10~40A。

尺码	14x51
额定电压	DC 1000V
额定电流	10~40A
保护类别	gPV
分断能力	30kA
熔断器支持件	DNPVF1-63
参考标准	GB/T 13539.6　IEC 60269-6

产品参数表

规格型号	尺码	额定电压 (V)	额定电流 (A)	0.8In 功耗 (W)	1.0In 功耗 (W)	重量 (g)	熔断器支持件
DNPV1451-10A/DC 1000V	14X51	DC 1000	10	1.2W	2W	14.5±2	DNPVF1-63
DNPV1451-12A/DC 1000V			12	1.3W	2.6W		
DNPV1451-16A/DC 1000V			16	1.7W	3W		
DNPV1451-20A/DC 1000V			20	2W	4W		
DNPV1451-25A/DC 1000V			25	2.5W	5W		
DNPV1451-30A/DC 1000V			30	3.2W	6.5W		
DNPV1451-32A/DC 1000V			32	3.6W	7W		
DNPV1451-40A/DC 1000V			40	4.4W	8.6W		

外形尺寸(mm)

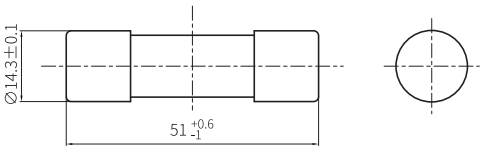

DNPV2258
太阳能光伏系统保护用熔断体

产品简述

本系列熔断器适用于太阳能光伏系统，主要应用于光伏汇流箱中，作为光伏发电器件及其他半导体设备的短路和过载保护，从而起到保护整体太阳能光伏板的作用。

本系列熔断体适用于DC 1000V，额定电流为25~80A。

尺码	22x58
额定电压	DC 1000V
额定电流	25~80A
保护类别	gPV
分断能力	30kA
熔断器支持件	DNPVF1-125
参考标准	GB/T 13539.6　IEC 60269-6

产品参数表

规格型号	尺码	额定电压 (V)	额定电流 (A)	0.8In 功耗 (W)	1.0In 功耗 (W)	重量 (g)	熔断器支持件
DNPV2258-25A/DC 1000V	22X58	DC 1000	25	2.5W	5W	13.5±2	DNPVF1-125
DNPV2258-30A/DC 1000V			30	3.2W	6.5W		
DNPV2258-32A/DC 1000V			32	3.6W	7W		
DNPV2258-40A/DC 1000V			40	4.4W	8.6W		
DNPV2258-50A/DC 1000V			50	5W	9.5W		
DNPV2258-63A/DC 1000V			63	6W	11.7W		
DNPV2258-80A/DC 1000V			80	7W	14.6W		

外形尺寸(mm)

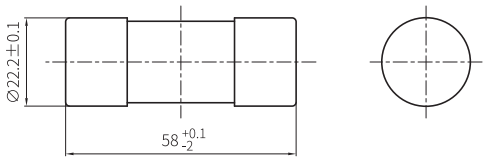

DNPV1085
太阳能光伏系统保护用熔断体

产品简述

本系列熔断器适用于太阳能光伏系统，主要应用于光伏汇流箱中，作为光伏发电器件及其他半导体设备的短路和过载保护，从而起到保护整体太阳能光伏板的作用。

本系列熔断体适用于DC 1500V，额定电流为2A～32A。

尺码	10x85
额定电压	DC 1500V
额定电流	2~32A
保护类别	gPV
分断能力	20kA
熔断器支持件	DNPVF1-32L
参考标准	GB/T 13539.6　IEC 60269-6
认证标志	CE　CB　TÜV

产品参数表

规格型号	尺码	额定电压 (V)	额定电流 (A)	0.8In 功耗 (W)	1.0In 功耗 (W)	重量 (g)	熔断器支持件
DNPV1085-2A/DC 1500V	10×85	1500	2	1.0	2.0	12.5±2	DNPVF1-32L
DNPV1085-3A/DC 1500V			3	1.1	2.1		
DNPV1085-4A/DC 1500V			4	1.2	2.2		
DNPV1085-5A/DC 1500V			5	1.4	2.4		
DNPV1085-6A/DC 1500V			6	1.5	2.6		
DNPV1085-8A/DC 1500V			8	1.8	3.0		
DNPV1085-10A/DC 1500V			10	2.2	3.5		
DNPV1085-12A/DC 1500V			12	2.5	3.8		
DNPV1085-15A/DC 1500V			15	3.0	4.8		
DNPV1085-16A/DC 1500V			16	3.1	5		
DNPV1085-20A/DC 1500V			20	3.5	6.2		
DNPV1085-25A/DC 1500V			25	4.0	7.2		
DNPV1085-30A/DC 1500V			30	4.5	8		
DNPV1085-32A/DC 1500V			32	5	8.4		

外形尺寸(mm)

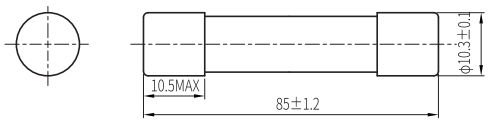

DNPV1485
太阳能光伏系统保护用熔断体

产品简述

本系列熔断器适用于太阳能光伏系统，主要应用于光伏汇流箱中，作为光伏发电器件及其他半导体设备的短路和过载保护，从而起到保护整体太阳能光伏板的作用。

本系列熔断体适用于DC 1500V，额定电流为12A～50A。

尺码	14x85
额定电压	DC 1500V
额定电流	12~50A
保护类别	gPV
分断能力	20kA
熔断器支持件	DNPVF1-32L
参考标准	GB/T 13539.6　IEC 60269-6

产品参数表

规格型号	尺码	额定电压 (V)	额定电流 (A)	0.8In 功耗 (W)	1.0In 功耗 (W)	重量 (g)	熔断器支持件
DNPV1485-12A/DC 1500V	14X85	1500	12	2.5	3.8	12.5±2	DNPVF1-32L
DNPV1485-15A/DC 1500V			15	3.0	4.8		
DNPV1485-16A/DC 1500V			16	3.1	5		
DNPV1485-20A/DC 1500V			20	3.5	6.2		
DNPV1485-25A/DC 1500V			25	4.0	7.2		
DNPV1485-30A/DC 1500V			30	4.5	8		
DNPV1485-32A/DC 1500V			32	5	8.4		
DNPV1485-40A/DC 1500V			40	6	9.5		
DNPV1485-50A/DC 1500V			50	7	11		

外形尺寸(mm)

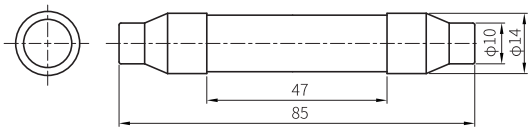

DNPVF1
系列光伏熔断器式隔离器

订货号 :DN56401
产品型号 :DNPVF1-32

名称及说明	熔断器式隔离器
极数	1 极
安装方式	DIN 导轨安装
连接导线面积	0.75-25mm^2
熔芯尺码	10*38
额定工作电流 Ie	32A
额定工作电压 Ue	DC1000V
额定绝缘电压 Ui	1000V
额定冲击耐受电压 Uimp	6 kV
带熔断器时的分断能力	20kA
使用类别	DC-PV0
认证标志	CE TÜV

防护等级
IP20

参考标准
IEC 60947-3
GB/T14048.3

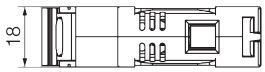

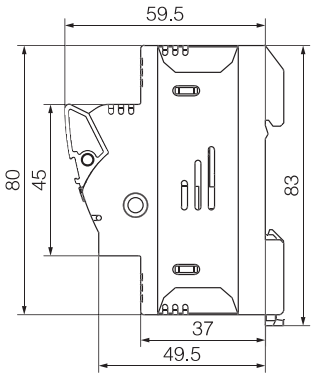

订货号 :DN56411
产品型号 :DNPVF1-63

名称及说明	熔断器式隔离器
极数	1 极
安装方式	DIN 导轨安装
连接导线面积	1.5-35mm^2
熔芯尺码	14*51
额定工作电流 Ie	40A
额定工作电压 Ue	DC1000V
额定绝缘电压 Ui	1000V
额定冲击耐受电压 Uimp	6 kV
带熔断器时的分断能力	20kA
使用类别	DC-PV0

防护等级
IP20

参考标准
IEC 60947-3
GB/T14048.3

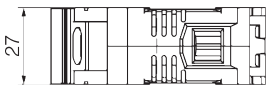

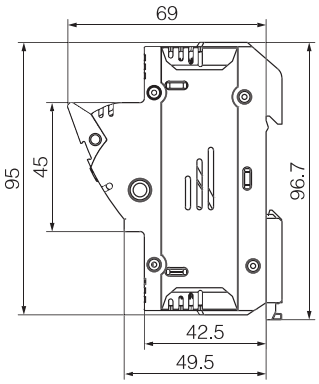

DNPVF1
系列光伏熔断器式隔离器

订货号 :DN56421
产品型号 :DNPVF1-125

名称及说明	熔断器式隔离器
极数	1 极
安装方式	DIN 导轨安装
连接导线面积	0.75-25mm^2
熔芯尺码	22*58
额定工作电流 Ie	63A
额定工作电压 Ue	DC1000V
额定绝缘电压 Ui	1000V
额定冲击耐受电压 Uimp	6 kV
带熔断器时的分断能力	20kA
使用类别	DC-PV0

防护等级	参考标准
IP20	IEC 60947-3 GB/T14048.3

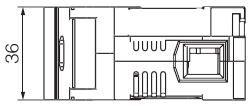

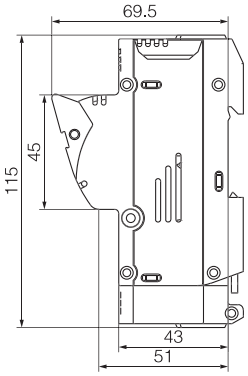

DNPVF1-32L
光伏熔断器底座

订货号 :DN56432
产品型号 :DNPVF1-32L

名称及说明	光伏熔断器座
极数	1 极
安装方式	DIN 导轨安装
连接导线面积	0.75-25mm^2
熔芯尺码	10*85/14*85 mm
额定工作电流 Ie	32A
额定工作电压 Ue	DC1500V
额定绝缘电压 Ui	1500V
额定冲击耐受电压 Uimp	8 kV
带熔断器时的分断能力	20kA
使用类别	DC-PV0
认证标志	CE CB TÜV

防护等级	参考标准
IP20	IEC 60947-3 GB/T14048.3

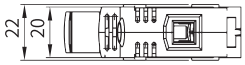

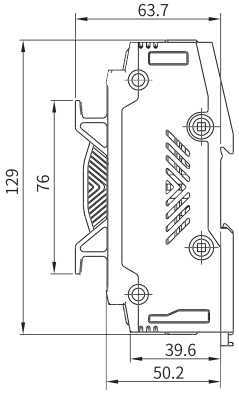

太阳能光伏系统保护用熔断体

产品简述

本系列熔断体适用于太阳能光伏系统，可以安全的保护光伏组串和光伏阵列光伏逆变器和其他设备方便提供一流的保护性能。

适用于商业和住宅用途可定制的特定应用。

型号及含义

DN PV 1XL - S 5 □

- □：安装形式代号：N- 挂钩型、R- 螺栓连接型 (触刀转 90°)、D- 刀型触刀
- 5：分断范围和使用类别代号
- S：设计序号
- 1XL：尺码
- PV：太阳能光伏系统保护用熔断体
- DN：企业代号

正常工作条件

1、周围空气温度：周围空气温度Ta不超过40°C，24h测得的平均值不超过35°C，一年内测得的平均值低于该值。周围空气温度最低值为-5°C。

2、海拔：安装地点的海拔不超过2000m。

3、大气条件：空气是干净的，其相对湿度在最高温度为40°C时不超过50%，在较低温度下可以有较高的相对湿度，例如：在20°C时，相对湿度可达90%在这些条件下，由于温度变化，可能偶然发生中等凝露。

订货须知

订购时用户应提供下列资料：

DNPV1XL-S5R太阳能光伏系统保护用熔断体要说明规格型号、额定电流、额定电压以及数量。

例如：DNPV1XL-S5R-50A/DC 1500V 10只

DNPV1XL-S5D
太阳能光伏系统保护用熔断体

额定电压	DC 1500V
额定电流	50~250A
保护类别	gPV
分断能力	50kA
时间常数	1~3ms
参考标准	GB/T 13539.6　IEC 60269-6
认证标志	CE　CB　TÜV

产品参数表

规格型号	尺码	额定电压 (V)	额定电流 (A)	I^2t (A^2S) 弧前	I^2t (A^2S) 熔断	0.5In 功耗 (W)	0.8In 功耗 (W)	1.0In 功耗 (W)	重量 (g)	安装
DNPV1XL-S5D-50A/DC 1500V	1XL	1500	50	260	490	5	10	20	914±3%	插入式
DNPV1XL-S5D-63A/DC 1500V			63	510	1050	9	17	28		
DNPV1XL-S5D-80A/DC 1500V			80	1170	2880	8	18	30		
DNPV1XL-S5D-100A/DC 1500V			100	2180	5430	10	20	33		
DNPV1XL-S5D-125A/DC 1500V			125	3690	9020	13	25	40		
DNPV1XL-S5D-160A/DC 1500V			160	6900	16900	17	27	47		
DNPV1XL-S5D-200A/DC 1500V			200	12900	31900	18	31	54		
DNPV1XL-S5D-250A/DC 1500V			250	25600	62500	20	36	60		

外形尺寸(mm)

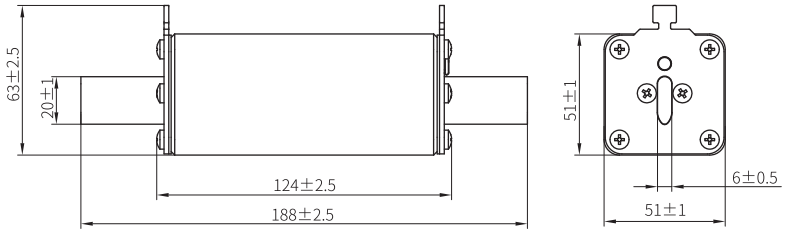

特性曲线

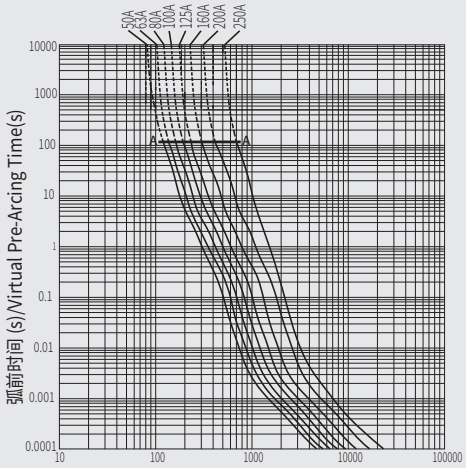

时间-电流带

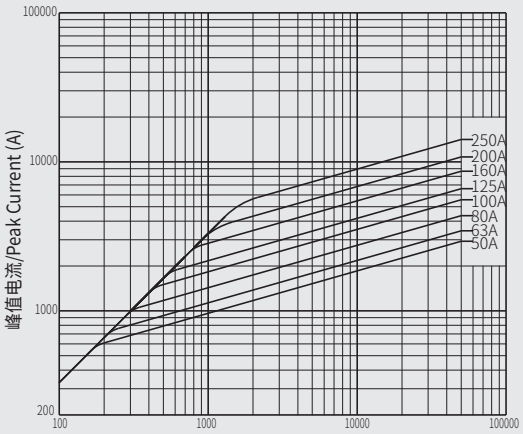

截断电流特性

DNPV1XL-S5N
太阳能光伏系统保护用熔断体

额定电压	DC 1500V
额定电流	50~250A
保护类别	gPV
分断能力	50kA
时间常数	1~3ms
参考标准	GB/T 13539.6　IEC 60269-6
认证标志	CE　CB　TÜV

产品参数表

规格型号	尺码	额定电压 (V)	额定电流 (A)	I^2t (A^2S) 弧前	I^2t (A^2S) 熔断	0.8In 功耗 (W)	1.0In 功耗 (W)	重量 (g)	安装
DNPV1XL-S5N-50A/DC 1500V	1XL	1500	50	0.78	3	10	20	914±3%	M10 21±1N.m
DNPV1XL-S5N-63A/DC 1500V			63	0.94	3.7	17	28		
DNPV1XL-S5N-80A/DC 1500V			80	1.3	5.2	18	30		
DNPV1XL-S5N-100A/DC 1500V			100	2.4	9.2	20	33		
DNPV1XL-S5N-125A/DC 1500V			125	4.1	15.7	25	40		
DNPV1XL-S5N-160A/DC 1500V			160	7.6	29.5	27	47		
DNPV1XL-S5N-200A/DC 1500V			200	14.2	55.2	31	54		
DNPV1XL-S5N-250A/DC 1500V			250	28.3	108.4	36	60		

外形尺寸(mm)

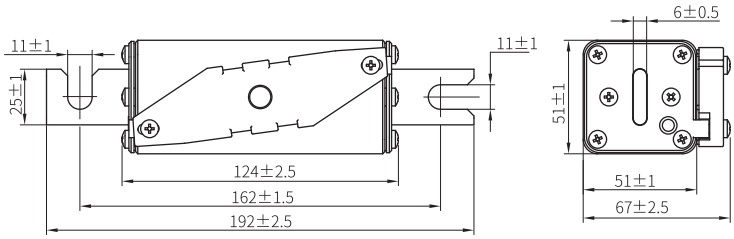

特性曲线

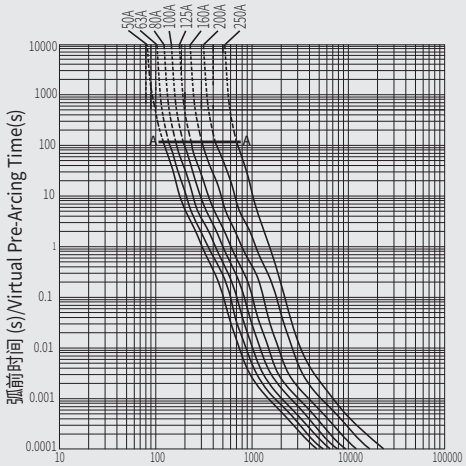

时间-电流带

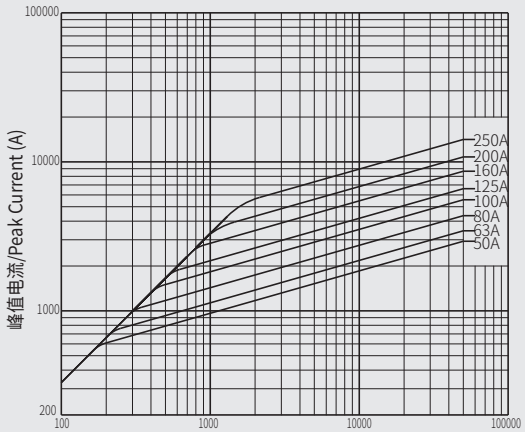

截断电流特性

DNPV1XL-S5R
太阳能光伏系统保护用熔断体

额定电压	DC 1500V
额定电流	50~250A
保护类别	gPV
分断能力	50kA
时间常数	1~3ms
参考标准	GB/T 13539.6　IEC 60269-6
认证标志	CE　CB　TÜV

产品参数表

规格型号	尺码	额定电压 (V)	额定电流 (A)	I^2t (A^2S) 弧前	I^2t (A^2S) 熔断	0.8In 功耗 (W)	1.0In 功耗 (W)	重量 (g)	安装
DNPV1XL-S5R-50A/DC 1500V	1XL	1500	50	0.78	3	10	20	914±3%	M10 21±1N.m
DNPV1XL-S5R-63A/DC 1500V			63	0.94	3.7	17	28		
DNPV1XL-S5R-80A/DC 1500V			80	1.3	5.2	18	30		
DNPV1XL-S5R-100A/DC 1500V			100	2.4	9.2	20	33		
DNPV1XL-S5R-125A/DC 1500V			125	4.1	15.7	25	40		
DNPV1XL-S5R-160A/DC 1500V			160	7.6	29.5	27	47		
DNPV1XL-S5R-200A/DC 1500V			200	14.2	55.2	31	54		
DNPV1XL-S5R-250A/DC 1500V			250	28.3	108.4	36	60		

外形尺寸(mm)

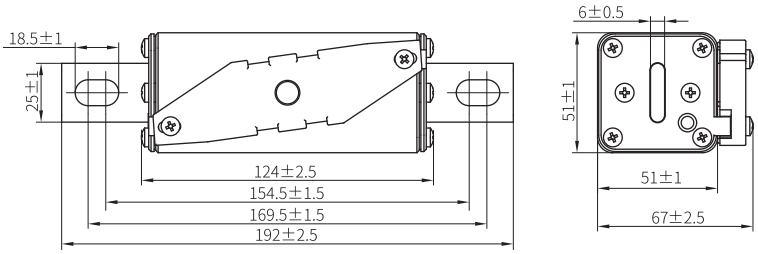

特性曲线

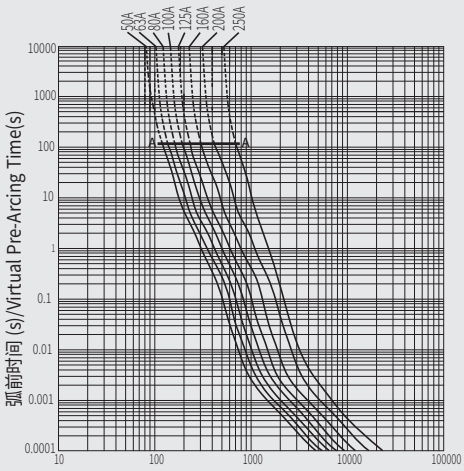

时间-电流带

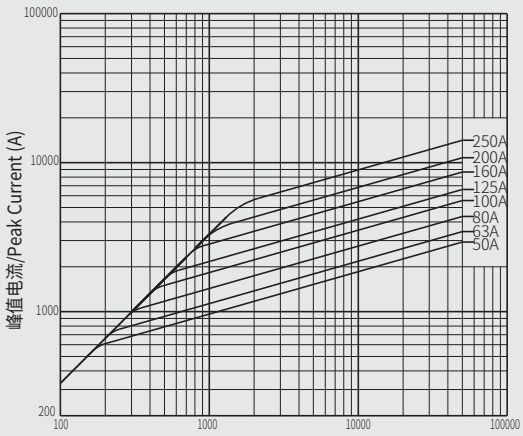

截断电流特性

DNPV2XL-S5D
太阳能光伏系统保护用熔断体

额定电压	DC 1500V
额定电流	125~400A
保护类别	gPV
分断能力	50kA
时间常数	1~3ms
参考标准	GB/T 13539.6　IEC 60269-6
认证标志	CE　CB　TÜV

产品参数表

规格型号	尺码	额定电压 (V)	额定电流 (A)	I^2t (A^2S) 弧前	I^2t (A^2S) 熔断	0.5In 功耗 (W)	0.8In 功耗 (W)	1.0In 功耗 (W)	重量 (g)	安装
DNPV2XL-S5D-125A/DC 1500V	2XL	1500	125	3.8	14	9	18	33	914±3%	M10 21±1N.m
DNPV2XL-S5D-160A/DC 1500V			160	7.6	27	13	22	37		
DNPV2XL-S5D-200A/DC 1500V			200	15.7	56.1	17	27	45		
DNPV2XL-S5D-250A/DC 1500V			250	30.3	108	19	31	50		
DNPV2XL-S5D-315A/DC 1500V			315	56.8	201.8	29	40	73		
DNPV2XL-S5D-350A/DC 1500V			350	7.6	29.5	32	46	78		
DNPV2XL-S5D-400A/DC 1500V			400	14.2	55.2	34	50	85		

外形尺寸(mm)

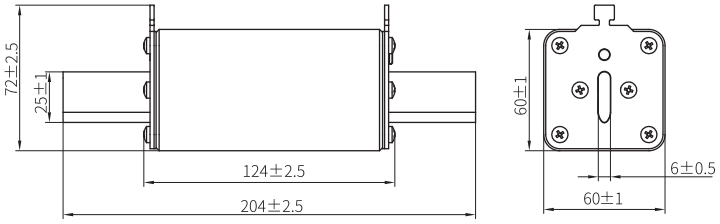

特性曲线

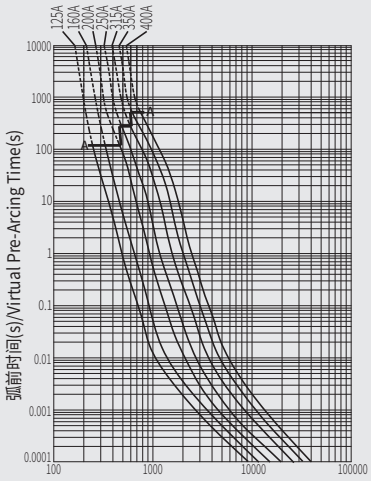

预期电流(A)/Prospective Current(A)

时间-电流带

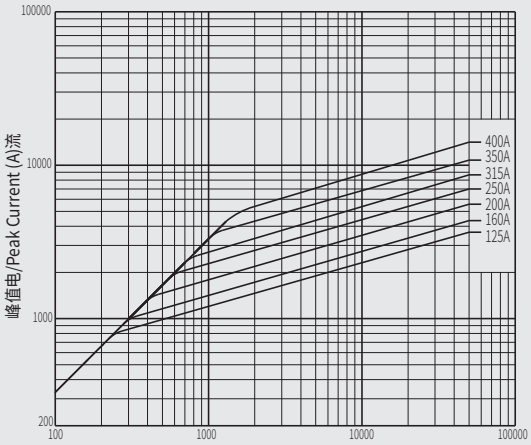

预期电流/Prospective current (A)

截断电流特性

DNPV2XL-S5N
太阳能光伏系统保护用熔断体

额定电压	DC 1500V
额定电流	125~400A
保护类别	gPV
分断能力	50kA
时间常数	1~3ms
参考标准	GB/T 13539.6　IEC 60269-6
认证标志	CE　CB　TÜV

产品参数表

规格型号	尺码	额定电压 (V)	额定电流 (A)	I^2t (A^2S) 弧前	I^2t (A^2S) 熔断	0.8In 功耗 (W)	1.0In 功耗 (W)	重量 (g)	安装
DNPV2XL-S5N-125A/DC 1500V	2XL	1500	125	2480	16900	18	33	1300±3%	M10 21±1N.m
DNPV2XL-S5N-160A/DC 1500V			160	4000	21000	22	37		
DNPV2XL-S5N-200A/DC 1500V			200	6200	33000	27	45		
DNPV2XL-S5N-250A/DC 1500V			250	16200	85000	31	50		
DNPV2XL-S5N-315A/DC 1500V			315	25400	133000	40	73		
DNPV2XL-S5N-350A/DC 1500V			350	36600	192000	46	78		
DNPV2XL-S5N-400A/DC 1500V			400	50000	260000	50	85		

外形尺寸(mm)

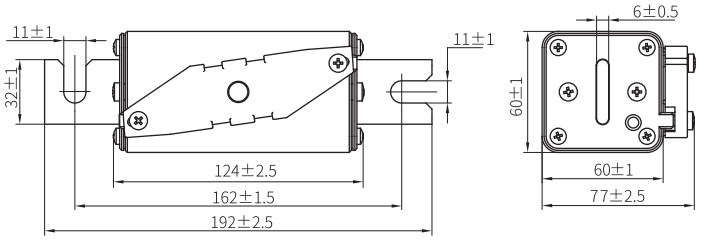

特性曲线

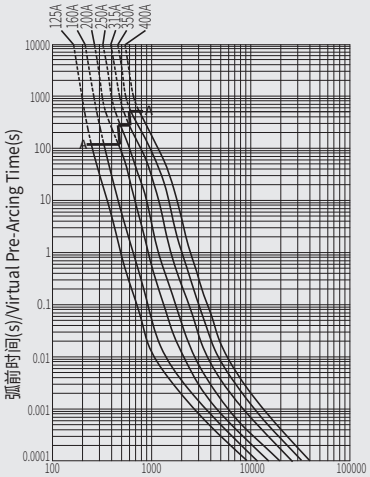

预期电流(A)/Prospective Current(A)

时间-电流带

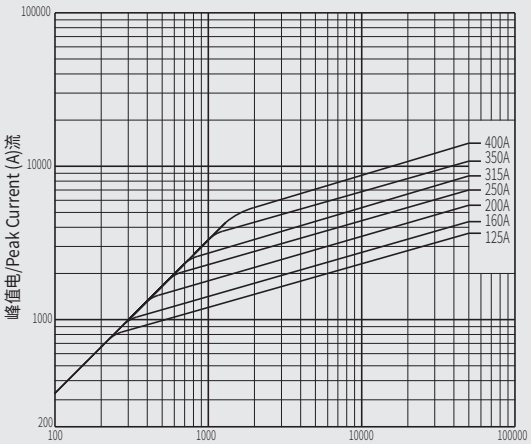

预期电流/Prospective current (A)

截断电流特性

DNPV2XL-S5R
太阳能光伏系统保护用熔断体

额定电压	DC 1500V
额定电流	125~400A
保护类别	gPV
分断能力	50kA
时间常数	1~3ms
参考标准	GB/T 13539.6　IEC 60269-6
认证标志	CE　CB　TÜV

产品参数表

规格型号	尺码	额定电压 (V)	额定电流 (A)	I^2t (A^2S) 弧前	I^2t (A^2S) 熔断	0.5In 功耗 (W)	0.8In 功耗 (W)	1.0In 功耗 (W)	重量 (g)	安装
DNPV2XL-S5R-125A/DC 1500V	2XL	1500	125	3.8	14	9	18	33	914±3%	M10 21±1N.m
DNPV2XL-S5R-160A/DC 1500V			160	7.6	27	13	22	37		
DNPV2XL-S5R-200A/DC 1500V			200	15.7	56.1	17	27	45		
DNPV2XL-S5R-250A/DC 1500V			250	30.3	108	19	31	50		
DNPV2XL-S5R-315A/DC 1500V			315	56.8	201.8	29	40	73		
DNPV2XL-S5R-350A/DC 1500V			350	7.6	29.5	32	46	78		
DNPV2XL-S5R-400A/DC 1500V			400	14.2	55.2	34	50	85		

外形尺寸(mm)

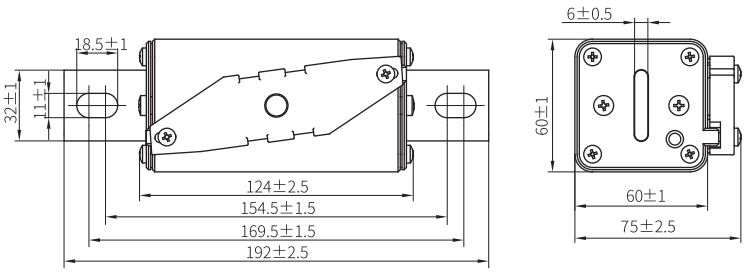

特性曲线

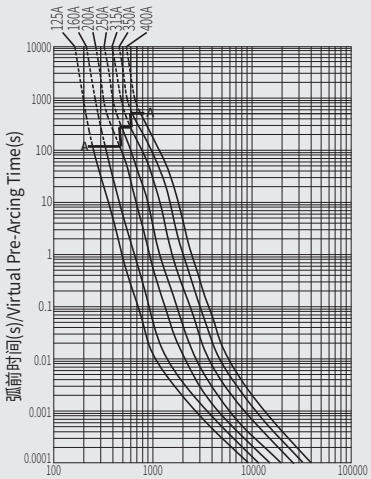

预期电流(A)/Prospective Current(A)

时间-电流带

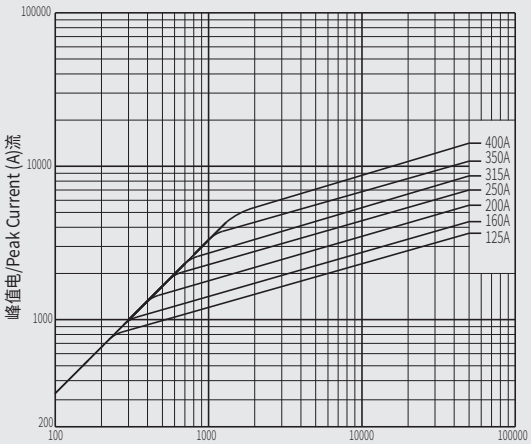

预期电流/Prospective current (A)

截断电流特性

DNPV3L-S5D
太阳能光伏系统保护用熔断体

额定电压	DC 1500V
额定电流	250~630A
保护类别	gPV
分断能力	50kA
时间常数	1~3ms
参考标准	GB/T 13539.6　IEC 60269-6
认证标志	CE　CB　TÜV

产品参数表

规格型号	尺码	额定电压 (V)	额定电流 (A)	I^2t (A^2S) 弧前	I^2t (A^2S) 熔断	0.8In 功耗 (W)	1.0In 功耗 (W)	重量 (g)	安装
DNPV3L-S5D-250A/DC 1500V	3L	1500	250	2480	16900	36	60	1300±3%	M10 21±1N.m
DNPV3L-S5D-315A/DC 1500V			315	4000	21000	38	65		
DNPV3L-S5D-350A/DC 1500V			350	6200	33000	40	67		
DNPV3L-S5D-400A/DC 1500V			400	16200	85000	46	76		
DNPV3L-S5D-450A/DC 1500V			450	25400	133000	49	82		
DNPV3L-S5D-500A/DC 1500V			500	36600	192000	58	97		
DNPV3L-S5D-550A/DC 1500V			550	50000	260000	64	107		
DNPV3L-S5D-630A/DC 1500V			630	50000	260000	75	138		

外形尺寸(mm)

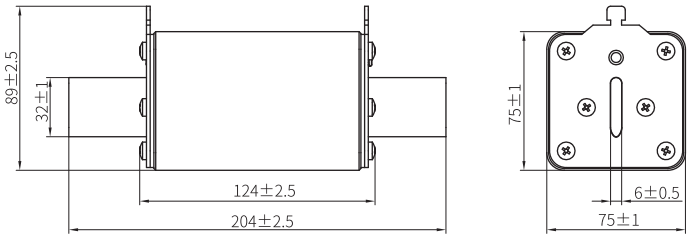

特性曲线

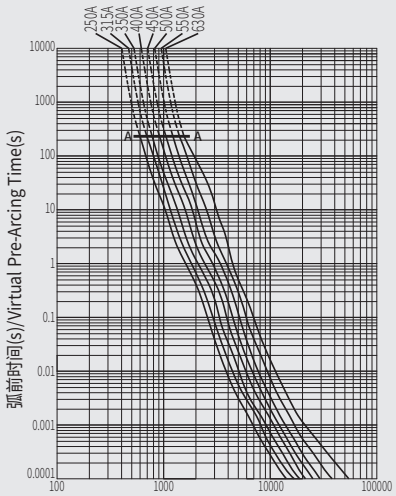

时间-电流带

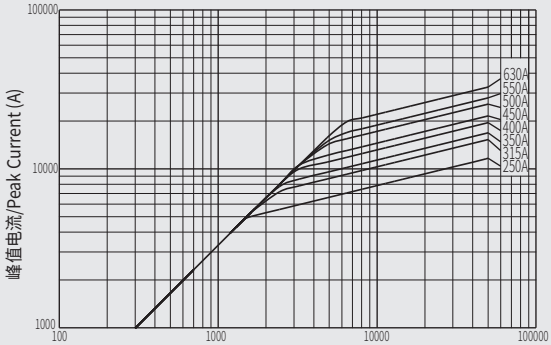

截断电流特性

DNPV3L-S5N
太阳能光伏系统保护用熔断体

额定电压	DC 1500V
额定电流	250~630A
保护类别	gPV
分断能力	50kA
时间常数	1~3ms
参考标准	GB/T 13539.6　IEC 60269-6
认证标志	CE　CB　TÜV

产品参数表

规格型号	尺码	额定电压 (V)	额定电流 (A)	I^2t（A^2S）		0.8In 功耗 (W)	1.0In 功耗 (W)	重量 (g)	安装
				弧前	熔断				
DNPV3L-S5N-250A/DC 1500V	3L	1500	250	2480	16900	36	60	1300±3%	M10 21±1N.m
DNPV3L-S5N-315A/DC 1500V			315	4000	21000	38	65		
DNPV3L-S5N-350A/DC 1500V			350	6200	33000	40	67		
DNPV3L-S5N-400A/DC 1500V			400	16200	85000	46	76		
DNPV3L-S5N-450A/DC 1500V			450	25400	133000	49	82		
DNPV3L-S5N-500A/DC 1500V			500	36600	192000	58	97		
DNPV3L-S5N-550A/DC 1500V			550	50000	260000	64	107		
DNPV3L-S5N-630A/DC 1500V			630	50000	260000	75	138		

外形尺寸(mm)

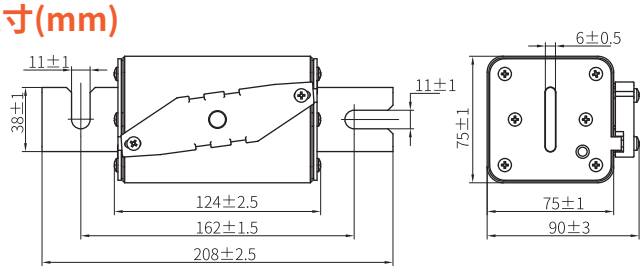

特性曲线

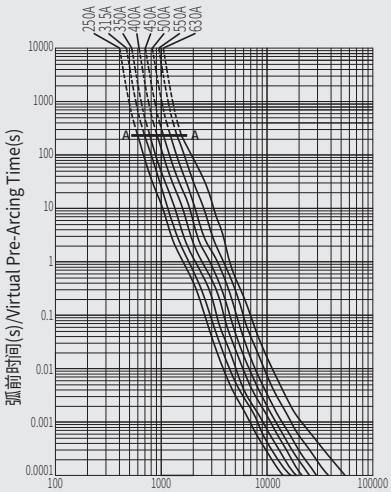

预期电流(A)/Prospective Current(A)

时间-电流带

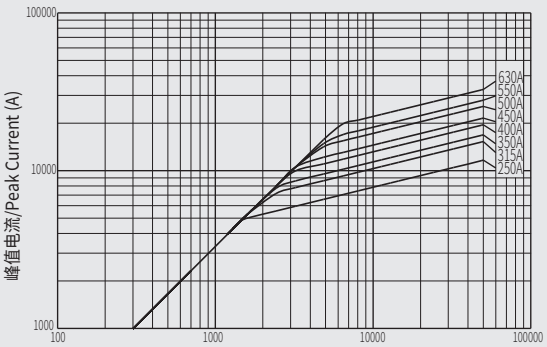

预期电流/Prospective current (A)

截断电流特性

DNPV3L-S5R
太阳能光伏系统保护用熔断体

额定电压	DC 1500V
额定电流	250~630A
保护类别	gPV
分断能力	50kA
时间常数	1~3ms
参考标准	GB/T 13539.6　IEC 60269-6
认证标志	CE　CB　TÜV

产品参数表

规格型号	尺码	额定电压 (V)	额定电流 (A)	I^2t (A^2S) 弧前	I^2t (A^2S) 熔断	0.8In 功耗 (W)	1.0In 功耗 (W)	重量 (g)	安装
DNPV3L-S5R-250A/DC 1500V	3L	1500	250	2480	16900	36	60	1300±3%	M10 21±1N.m
DNPV3L-S5R-315A/DC 1500V			315	4000	21000	38	65		
DNPV3L-S5R-350A/DC 1500V			350	6200	33000	40	67		
DNPV3L-S5R-400A/DC 1500V			400	16200	85000	46	76		
DNPV3L-S5R-450A/DC 1500V			450	25400	133000	49	82		
DNPV3L-S5R-500A/DC 1500V			500	36600	192000	58	97		
DNPV3L-S5R-550A/DC 1500V			550	50000	260000	64	107		
DNPV3L-S5R-630A/DC 1500V			630	50000	260000	75	138		

外形尺寸(mm)

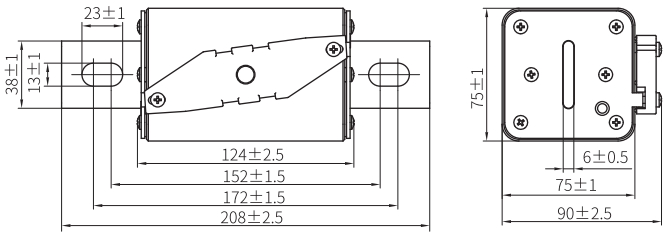

特性曲线

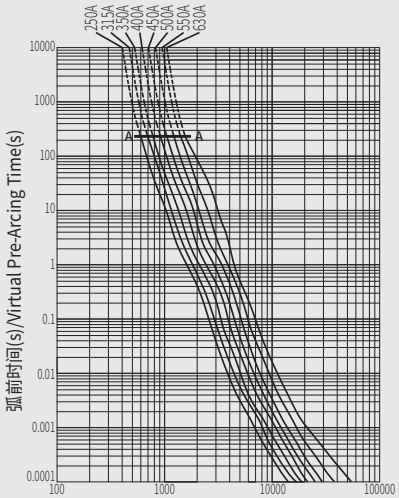

预期电流(A)/Prospective Current(A)

时间-电流带

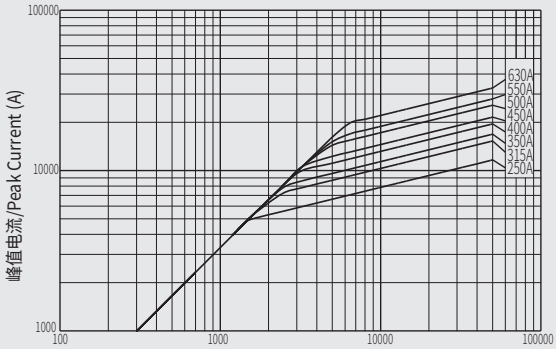

预期电流/Prospective current (A)

截断电流特性

熔断器底座

产品简述

本系列熔断体熔断器底座，额定电压DC 1500V,额定电流至800A;作为保护元件熔断体的固定部件。

型号及含义

DN PV F □ - □□

- 尺码
- 设计代号
- 支持件代号
- 太阳能光伏系统保护用熔断体
- 企业代号

正常工作条件

1、周围空气温度：周围空气温度Ta不超过40°C，24h测得的平均值不超过35°C，一年内测得的平均值低于该值。周围空气温度最低值为-5°C。

2、海拔：安装地点的海拔不超过2000m。

3、大气条件：空气是干净的，其相对湿度在最高温度为40°C时不超过50%，在较低温度下可以有较高的相对湿度，例如：在20°C时，相对湿度可达90%在这些条件下，由于温度变化，可能偶然发生中等凝露。

订货须知

订购时用户应提供下列资料：

DNPVF系列熔断体底座要说明形式特性、熔断器适用尺码、规格型号、安装尺寸及数量。

例如：DNPVF2-1L 10只

DNPVF2-1L
DNPVF2-1XL
熔断器底座

DNPVF2-1L

额定电压	DC 1500V	
额定电流	250A	
安装螺钉	M10	
安装扭矩	32N.m	
参考标准	GB/T 13539.6	IEC 60269-6
安装方式	固定式	

外形尺寸(mm)

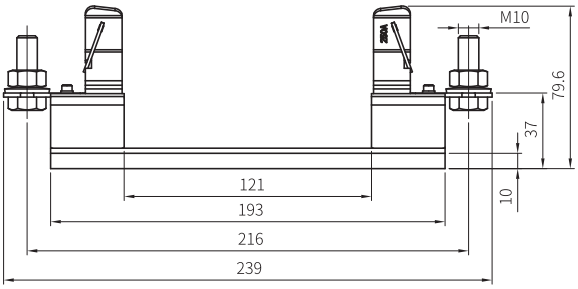

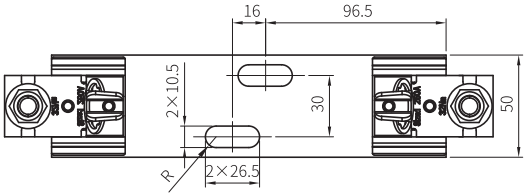

DNPVF2-1XL

额定电压	DC 1500V	
额定电流	250A	
安装螺钉	M10	
安装扭矩	32N.m	
参考标准	GB/T 13539.6	IEC 60269-6
安装方式	固定式	

外形尺寸(mm)

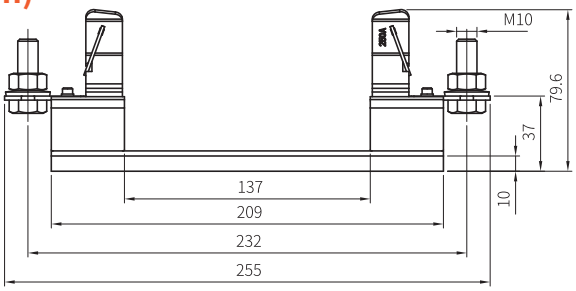

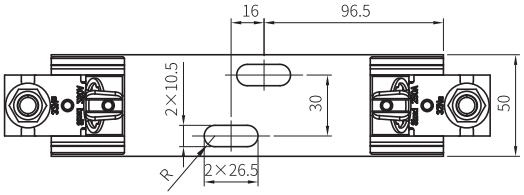

DNPVF2-2XL
DNPVF2-3L
熔断器底座

DNPVF2-2XL

额定电压	DC 1500V
额定电流	400A
安装螺钉	M12
安装扭矩	32N.m
参考标准	GB/T 13539.6　　IEC 60269-6
安装方式	固定式

外形尺寸(mm)

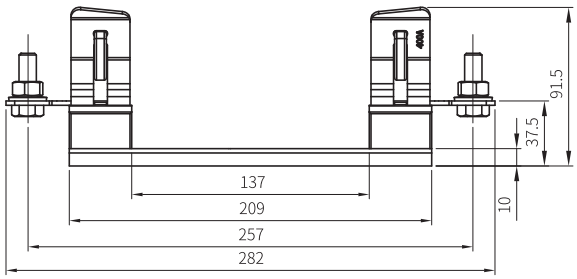

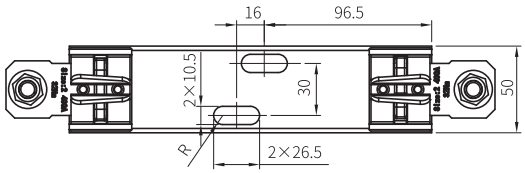

DNPVF2-3L

额定电压	DC 1500V
额定电流	630A
安装螺钉	M12
安装扭矩	35N.m
参考标准	GB/T 13539.6　　IEC 60269-6
安装方式	固定式

外形尺寸(mm)

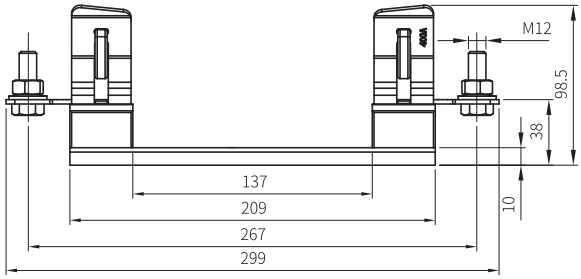

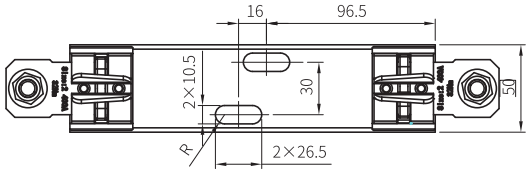

DNPVF3-1XL
DNPVF3-2XL
熔断器底座

DNPVF3-1XL

额定电压	DC 1500V	
额定电流	250A	
安装螺钉	M10	
安装扭矩	32N.m	
参考标准	GB/T 13539.6	IEC 60269-6
安装方式	固定式	

外形尺寸(mm)

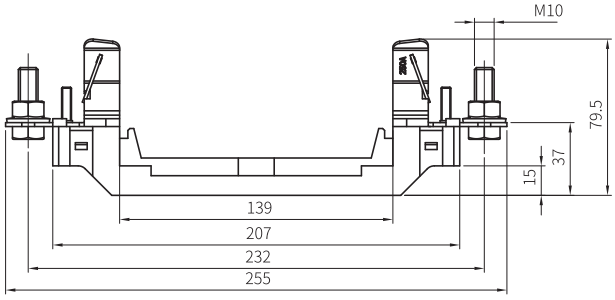

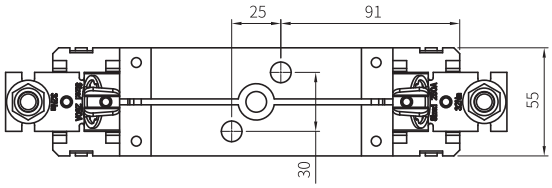

DNPVF3-2XL

额定电压	DC 1500V	
额定电流	400A	
安装螺钉	M10	
安装扭矩	32N.m	
参考标准	GB/T 13539.6	IEC 60269-6
安装方式	固定式	

外形尺寸(mm)

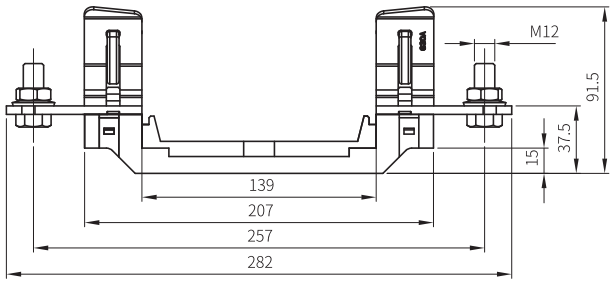

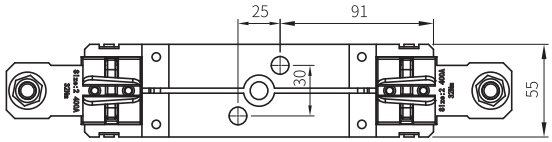

DNPVF3-3L
熔断器底座

额定电压	DC 1500V
额定电流	630A
安装螺钉	M12
安装扭矩	35N.m
参考标准	GB/T 13539.6　　IEC 60269-6
安装方式	固定式

外形尺寸(mm)

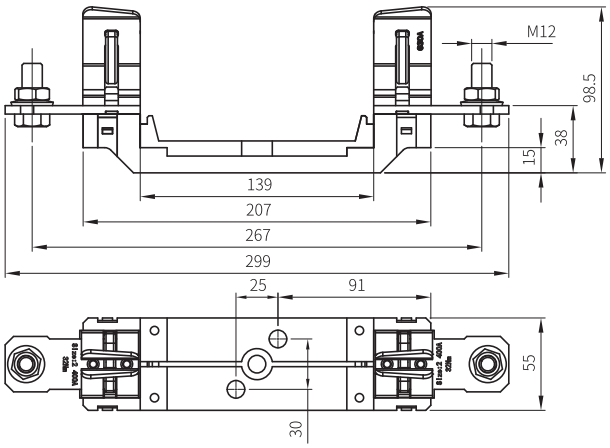

刀型触头熔断体(单指示)

产品型号	尺码	额定电压(V)	额定电流(A)	额定分断能力(kA)	分断范围及使用类别	额定耗散功率(W)	单只毛重(kg)	只/盒	毛重/箱(kg)
NT000	000	AC 690 AC 500	2	120kA(400V) 120kA(500V) 80kA(690V)	gG	1.5	0.13	135/45	18
			4			1.6			
			6			1.7			
			8			2			
			10			2.3			
			16			2.4			
			20			2.5			
			25			3.3			
			32			3.9			
			40			5			
			50			5.5			
			63			6.5			
			80			7			
		AC 500	100			7.5			
			125			9			
		AC 400	160			10			

产品型号	尺码	额定电压(V)	额定电流(A)	额定分断能力(kA)	分断范围及使用类别	额定耗散功率(W)	单只毛重(kg)	只/盒	毛重/箱(kg)
RT16-00(NT00)	00	AC 690 AC 500 DC 440	2	50kA(AC 690V) 120kA(AC 500V) 100kA(DC 440V)	gG	1.5	0.18	108/36	20
			4			1.6			
			6			1.7			
			8			2			
			10			2.3			
			16			2.4			
			20			2.5			
			25			3.3			
			32			3.9			
			40			5			
			50			5.5			
			63			6.5			
			80			7			
			100			8.5			
			125			10			
			160			11			

产品型号	尺码	额定电压(V)	额定电流(A)	额定分断能力(kA)	分断范围及使用类别	额定耗散功率(W)	单只毛重(kg)	只/盒	毛重/箱(kg)
RT16-1(NT1)	1	AC 690 AC 500 DC 440	40	50kA(AC 690V) 120kA(AC 500V) 100kA(DC 440V)	gG	5.5	0.4	54/18	23
			50			6.5			
			63			7.5			
			80			8			
			100			10			
			125			11			
			160			13			
			200			17			
			225			18.5			
			250			20			

刀型触头熔断体（单指示）

产品型号	尺码	额定电压 (V)	额定电流 (A)	额定分断能力 (kA)	分断范围及使用类别	额定耗散功率 (W)	单只毛重 (kg)	只/盒	毛重/箱 (kg)
RT16-2(NT2)	2	AC 690 AC 500 DC 440	80	50kA(AC 690V) 120kA(AC 500V) 100kA(DC 440V)	gG	9	0.6	36 / 36	23
			100			10.5			
			125			12			
			160			14			
			200			17.5			
			250			20			
			315			26			
			350			28			
			400			32			

产品型号	尺码	额定电压 (V)	额定电流 (A)	额定分断能力 (kA)	分断范围及使用类别	额定耗散功率 (W)	单只毛重 (kg)	只/盒	毛重/箱 (kg)
RT16-3(NT3)	3	AC 690 AC 500 DC 440	315	50kA(AC 690V) 120kA(AC 500V) 100kA(DC 440V)	gG	24	0.8	24 / 24	21
			400			32			
			500			40			
			630			42			

产品型号	尺码	额定电压 (V)	额定电流 (A)	额定分断能力 (kA)	分断范围及使用类别	额定耗散功率 (W)	单只毛重 (kg)	只/盒	毛重/箱 (kg)
NT4a/NH4a	4a	AC 690V	800	100kA	gG	85	3.1	6 / 6	22
			1000			110			
			1250			175			
			1600			310			

产品型号	尺码	额定电压 (V)	额定电流 (A)	额定分断能力 (kA)	分断范围及使用类别	额定耗散功率 (W)	单只毛重 (kg)	只/盒	毛重/箱 (kg)
NT4/NH4	4	AC 500 AC 690 DC 440	500	100kA	gG	44	2.3	6 / 6	18
			550			53			
			630			57			
			710			63			
			800			64			
			900			77			
			1000			82			
			1200			98			
			1500			133			
			1600			174			

外形尺寸(mm)

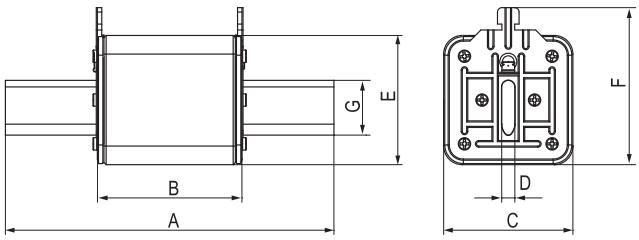

NT4/NH4 外形尺寸

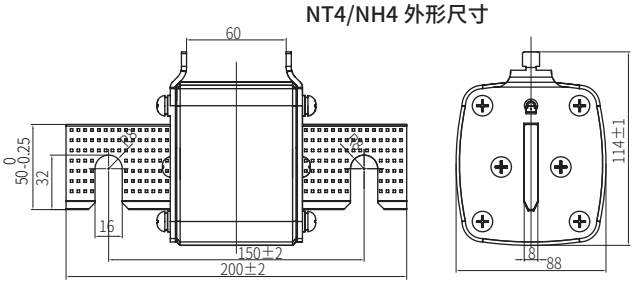

产品型号	外形尺寸 mm						
	A	B	C	D	E	F	G
NT000	78±0.5	49	21	6	42	51	15
RT16-00(NT00)	78±0.5	50	29	6	47	58	15
RT16-1(NT1)	134±0.5	66	46	6	46	60	20
RT16-2(NT2)	150±0.5	66	59	6	59	72	25
RT16-3(NT3)	150±0.5	66	68	6	68	87	32
NT4a/NH4a	200±3	90±3	95±3	6±0.5	109±2.5	119±3	50±3

刀型触头熔断体（双指示）

产品型号	尺码	额定电压 (V)	额定电流 (A)	额定分断能力 (kA)	分断范围及使用类别	额定耗散功率 (W)	单只毛重 (kg)	只/盒	毛重/箱 (kg)
NH000	000	AC 690 AC 500	2	120kA(400V) 120kA(500V) 80kA(690V)	gG	1.5	0.18	135/45	18
			4			1.6			
			6			1.7			
			8			2			
			10			2.3			
			16			2.4			
			20			2.5			
			25			3.3			
			32			3.9			
			40			5			
			50			5.5			
			63			6.5			
			80			7			
		AC 500	100			7.5			
			125			9			
		AC 400	160			10			

产品型号	尺码	额定电压 (V)	额定电流 (A)	额定分断能力 (kA)	分断范围及使用类别	额定耗散功率 (W)	单只毛重 (kg)	只/盒	毛重/箱 (kg)
NH00	00	AC 690 AC 500 DC 440	2	50kA(AC 690V) 120kA(AC 500V) 100kA(DC 440V)	gG	1.5	0.18	108/36	20
			4			1.6			
			6			1.7			
			8			2			
			10			2.3			
			16			2.4			
			20			2.5			
			25			3.3			
			32			3.9			
			40			5			
			50			5.5			
			63			6.5			
			80			7			
			100			8.5			
			125			10			
			160			11			

刀型触头熔断体（双指示）

产品型号	尺码	额定电压 (V)	额定电流 (A)	额定分断能力 (kA)	分断范围及使用类别	额定耗散功率 (W)	单只毛重 (kg)	只/盒	毛重/箱 (kg)
NH1	1	AC 690 AC 500 DC 440	40	50kA(AC 690V) 120kA(AC 500V) 100kA(DC 440V)	gG	5.5	0.4	54/18	23
			50			6.5			
			63			7.5			
			80			8			
			100			10			
			125			11			
			160			13			
			200			17			
			225			18.5			
			250			20			

产品型号	尺码	额定电压 (V)	额定电流 (A)	额定分断能力 (kA)	分断范围及使用类别	额定耗散功率 (W)	单只毛重 (kg)	只/盒	毛重/箱 (kg)
NH2	2	AC 690 AC 500 DC 440	80	50kA(AC 690V) 120kA(AC 500V) 100kA(DC 440V)	gG	9	0.6	36/ 36	23
			100			10.5			
			125			12			
			160			14			
			200			17.5			
			250			20			
			315			26			
			350			28			
			400			32			

产品型号	尺码	额定电压 (V)	额定电流 (A)	额定分断能力 (kA)	分断范围及使用类别	额定耗散功率 (W)	单只毛重 (kg)	只/盒	毛重/箱 (kg)
NH3	3	AC 690 AC 500 DC 440	315	50kA(AC 690V) 120kA(AC 500V) 100kA(DC 440V)	gG	24	0.8	24/ 24	21
			400			32			
			500			40			
			630			42			

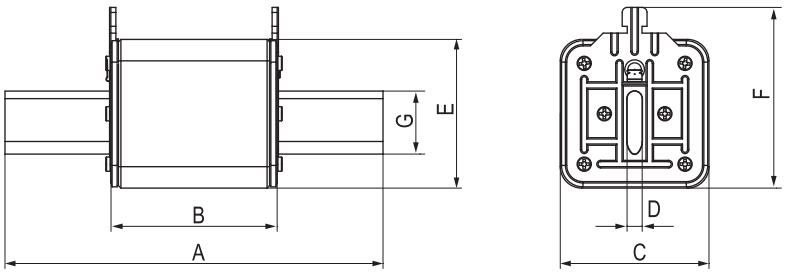

产品型号	外形尺寸 mm						
	A	B	C	D	E	F	G
NH000	78±0.5	49	21	6	42	51	15
NH00	78±0.5	50	29	6	47	58	15
NH1	134±0.5	66	46	6	46	60	20
NH2	150±0.5	66	59	6	59	72	25
NH3	150±0.5	66	68	6	68	87	32

熔断体曲线图

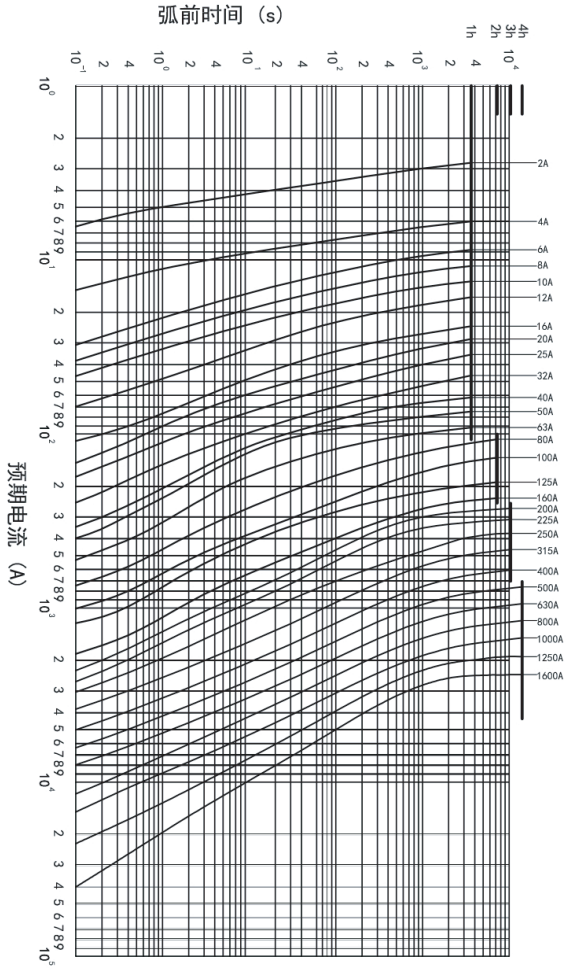
弧前时间（s）
预期电流（A）
2A
4A
6A
8A
10A
12A
16A
20A
25A
32A
40A
50A
63A
80A
100A
125A
160A
200A
225A
250A
315A
400A
500A
630A
800A
1000A
1250A
1600A

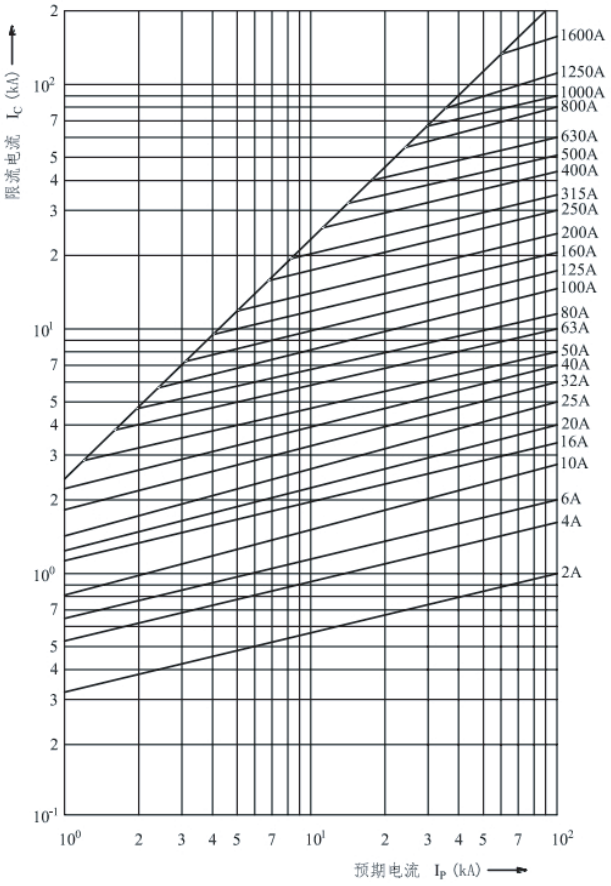
限流电流 I_C (kA)
预期电流 I_P (kA)
1600A
1250A
1000A
800A
630A
500A
400A
315A
250A
200A
160A
125A
100A
80A
63A
50A
40A
32A
25A
20A
16A
10A
6A
4A
2A

NT000-M
刀型触头熔断体

熔断体的基本参数

产品型号	尺码	额定电压 V	额定电流 A	额定分断能力 kA
NT000-M-2A	000	AC 800	2	80
NT000-M-4A			4	
NT000-M-6A			6	
NT000-M-10A			10	
NT000-M-16A			16	
NT000-M-20A			20	
NT000-M-25A			25	
NT000-M-32A			32	
NT000-M-40A			40	
NT000-M-50A			50	
NT000-M-63A			63	
NT000-M-80A			80	
NT000-M-100A			100	

产品简述

NT000-M半导体设备保护用熔断体，适用于交流系统，额定电压为800V，额定电流至100A，用于低压成套设备的过载及短路保护

产品各项性能指标符合GB/T 13539.4/IEC 60269-4。
分断范围和使用类别：gS

型号及含义

NT 000 - M

- M：设计代号
- 000：尺码
- NT：低压熔断体

正常工作条件

1、工作温度范围 (Tj)：-5°C～ 40°C。
2、海拔：5000m。

外形及安装尺寸

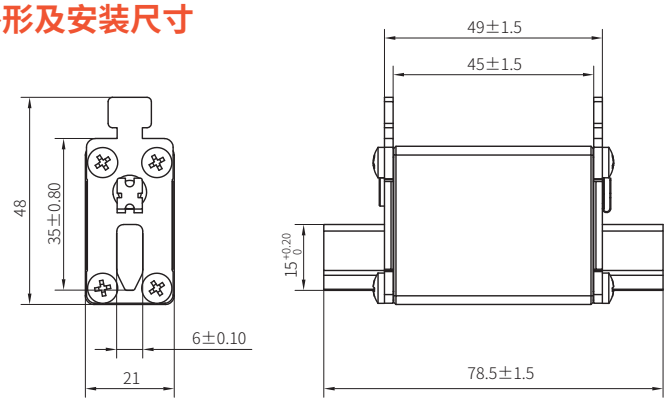

NT000-P
刀型触头熔断体

熔断体的基本参数

产品型号	尺码	额定电压 V	额定电流 A	额定分断能力 kA
NT000-P-2A	000	AC 1140	2	80
NT000-P-4A			4	
NT000-P-6A			6	
NT000-P-10A			10	
NT000-P-16A			16	
NT000-P-20A			20	
NT000-P-25A			25	
NT000-P-32A			32	
NT000-P-40A			40	
NT000-P-50A			50	
NT000-P-63A			63	

产品简述

NT000-P半导体设备保护用熔断体，适用于交流系统，额定电压为1140V，额定电流至63A，用于低压成套设备的过载及短路保护

产品各项性能指标符合GB/T 13539.4/IEC 60269-4。
分断范围和使用类别：gS

型号及含义

NT 000 - P

- P：设计代号
- 000：尺码
- NT：低压熔断体

正常工作条件

1、工作温度范围 (Tj)：-5℃～ 40℃。
2、海拔：5000m。

外形及安装尺寸

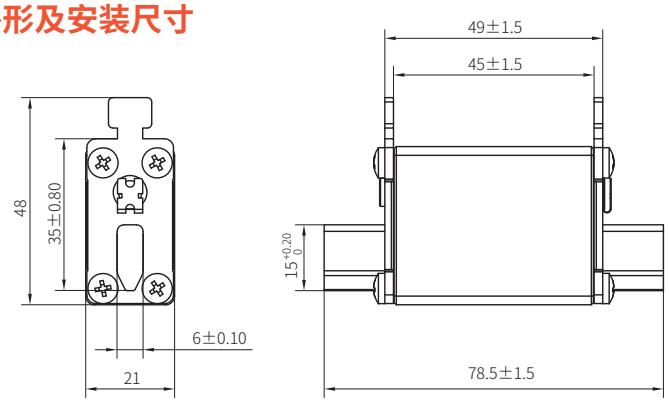

NT□-M
刀型触头熔断体

熔断体的基本参数

产品型号	尺码	额定电压 (V)	额定电流 (A)	额定分断能 (kA)
NT00-M-2	00	AC 800	2	30
NT00-M-4			4	
NT00-M-6			6	
NT00-M-8			8	
NT00-M-10			10	
NT00-M-16			16	
NT00-M-20			20	
NT00-M-25			25	
NT00-M-32			32	
NT00-M-40			40	
NT00-M-50			50	
NT00-M-63			63	
NT1-M-4	1	AC 800	4	100
NT1-M-6			6	
NT1-M-8			8	
NT1-M-10			10	
NT1-M-16			16	
NT1-M-20			20	
NT1-M-25			25	
NT1-M-32			32	
NT1-M-40			40	
NT1-M-50			50	
NT1-M-63			63	
NT1-M-80			80	
NT1-M-100			100	
NT1-M-125			125	
NT1-M-160			160	
NT3-M-160	3	AC 800	160	100
NT3-M-200			200	
NT3-M-250			250	
NT3-M-300			300	
NT3-M-315			315	

型号及含义

NT □ - M - □

- 额定电流
- 设计代号
- 尺码
- 低压熔断体

产品简述

NT□-M刀型触头熔断体，适用于交流系统，额定电流为2A~315A，用于低压成套设备的过载及短路保护。

产品各项性能指标符合
GB/T 13539.2 / IEC 60269-2。

分断范围及使用类别： gG

外形及安装尺寸

产品型号	外形及安装尺寸 (mm)						
NT00-M	A±1.5	B±1	C±1	D	E±1	F±2	G
	78	50	29	6	47	58	15
NT1-M	A±2.5	B±1.5	C±1	D	E±1	F±2	G
	134	66	46	6	46	60	20
NT3-M	A±2.5	B±1.5	C±1	D	E±1	F±2	G
	150	66	68	6	68	87	32

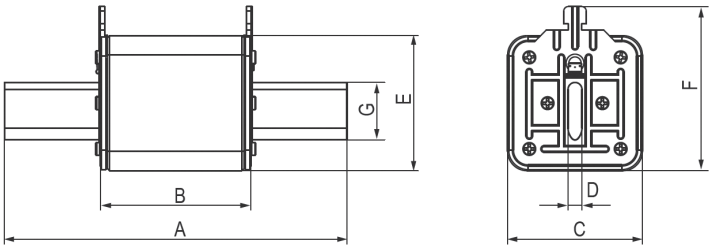

NT□-P
刀型触头熔断体

熔断体的基本参数

产品型号	尺码	额定电压 V	额定电流 A	额定分断能力 kA
NT0-P-2	0	AC 1140	2	80
NT0-P-4			4	
NT0-P-6			6	
NT0-P-8			8	
NT0-P-10			10	
NT0-P-16			16	
NT0-P-20			20	
NT0-P-25			25	
NT0-P-32			32	
NT1-P-6	1	AC 1140	6	80
NT1-P-10			10	
NT1-P-16			16	
NT1-P-20			20	
NT1-P-25			25	
NT1-P-32			32	
NT1-P-40			40	
NT1-P-50			50	
NT1-P-63			63	
NT1-P-80			80	
NT1-P-100			100	
NT1-P-125			125	
NT1-P-160			160	
NT3-P-100	3	AC 1140	100	80
NT3-P-125			125	
NT3-P-160			160	
NT3-P-200			200	
NT3-P-224			224	
NT3-P-250			250	
NT3-P-315			315	

型号及含义

NT □-□

- 设计代号
- 尺码
- 低压熔断体

产品简述

NT□-P刀型触头熔断体，适用于交流电压1140V，额定电流为2A～315A，适用于低压成套设备的过载及短路保护。
产品各项性能指标符合
GB/T 13539.2/IEC 60269-2。
分断范围和使用类别：gG

正常工作条件

1、工作温度范围 (Tj)：-40°C～ 60°C。
2、海拔：5000m。

外形及安装尺寸

产品型号	外形及安装尺寸 (mm)						
	A	B	C	D	E	F	G
NT0-P	125	64	29	6	47	58	15
NT1-P	134	66	46	6	46	60	20
NT3-P	150	66	68	6	68	87	32

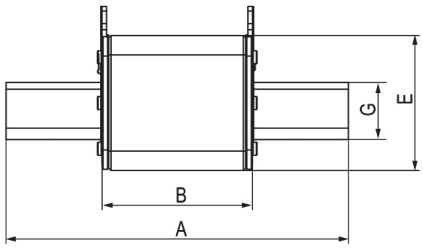

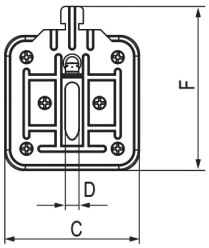

NT□-M 刀型触头熔断体
NT□-P 刀型触头熔断体
曲线图

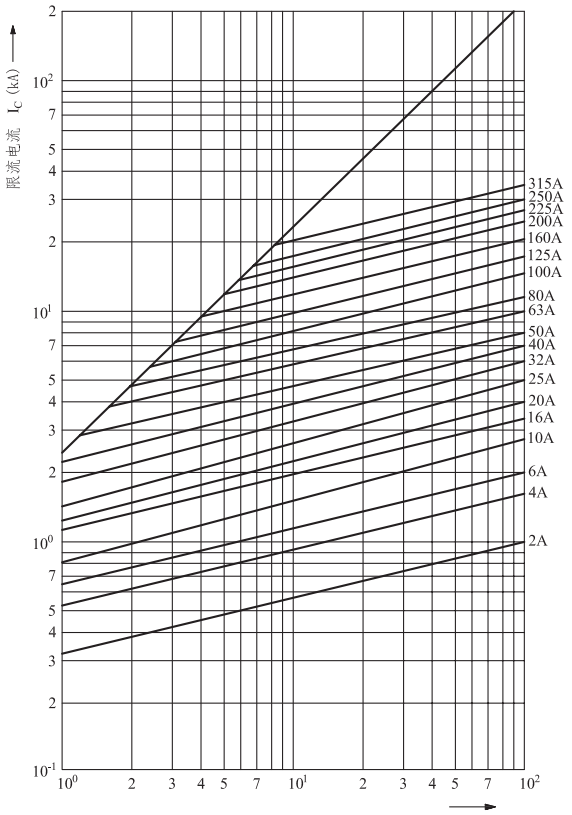

预期电流 Ip(kA)
截断电流特性图曲线

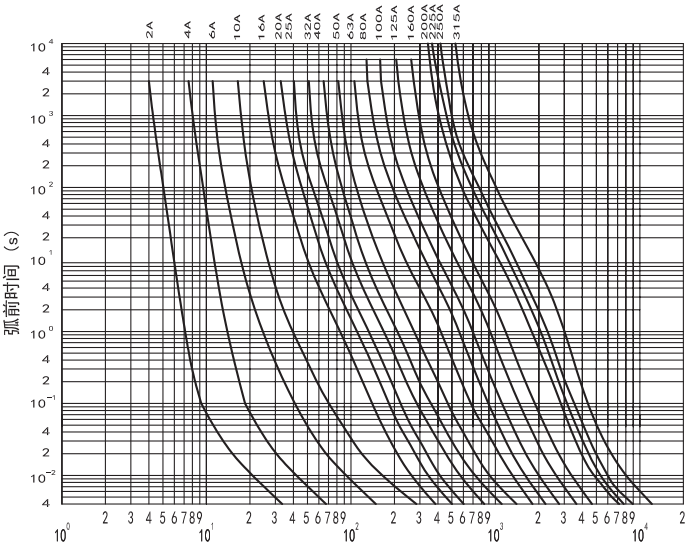

预期电流 (A)
间电流特性曲线

DNF1
系列熔断器底座

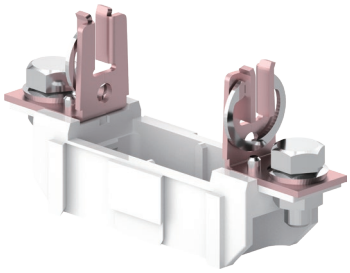

订货号 :DN56300
型号 :DNF1-00

额定电流 In	160A
额定电压 Un	AC 690V/DC 440V
额定绝缘电压 Ui	1000V
额定冲击耐受电压 Uimp	6kV
带熔断器时的分断能力	120kA(AC 500V)/50kA(AC 690V)/100kA(DC 440V)
适用熔断器尺码	00/000
特性	1 极　不带触摸保护
安装方式	固定式
参考标准	IEC 60269-2　GB/T 13539.2

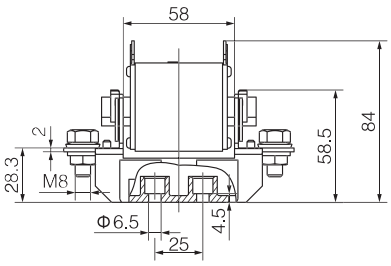

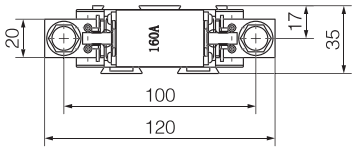

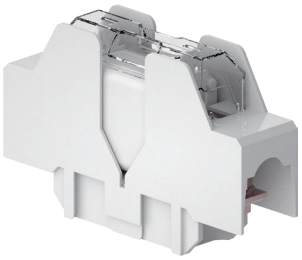

订货号 :DN56301
型号 :DNF1-00

额定电流 In	160A
额定电压 Un	AC 690V/DC 440V
额定绝缘电压 Ui	1000V
额定冲击耐受电压 Uimp	6kV
带熔断器时的分断能力	120kA(AC 500V)/50kA(AC 690V)/100kA(DC 440V)
适用熔断器尺码	00/000
特性	1 极　带触摸保护
安装方式	固定式
参考标准	IEC 60269-2　GB/T 13539.2

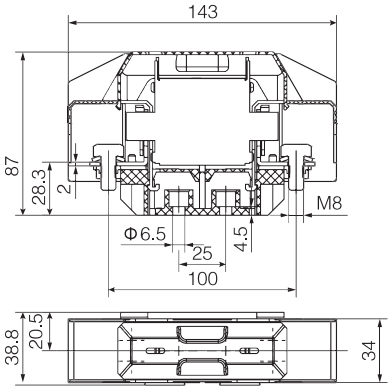

DNF1
系列熔断器底座

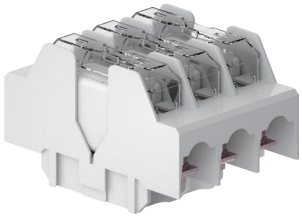

订货号 :DN56302
型号 :DNF1-00

额定电流 In	160A
额定电压 Un	AC 690V/DC 440V
额定绝缘电压 Ui	1000V
额定冲击耐受电压 Uimp	6kV
带熔断器时的分断能力	120kA(AC 500V)/50kA(AC 690V)/100kA(DC 440V)
适用熔断器尺码	00/000
特性	3 极　带触摸保护
安装方式	固定式
参考标准	IEC 60269-2　GB/T 13539.2

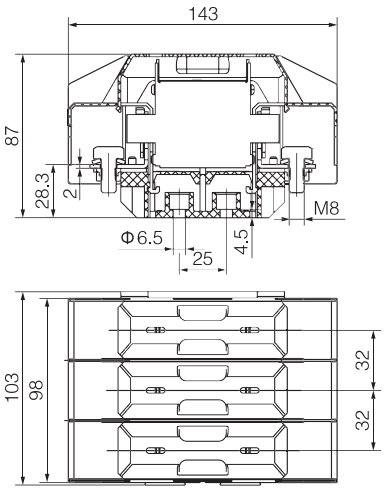

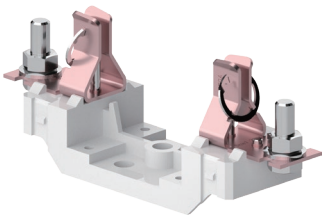

订货号 :DN56310
型号 :DNF1-1

额定电流 In	250A
额定电压 Un	AC 690V/DC 440V
额定绝缘电压 Ui	1000V
额定冲击耐受电压 Uimp	6kV
带熔断器时的分断能力	120kA(AC 500V)/50kA(AC 690V)/100kA(DC 440V)
适用熔断器尺码	1
特性	1 极　不带触摸保护
安装方式	固定式
参考标准	IEC 60269-2　GB/T 13539.2

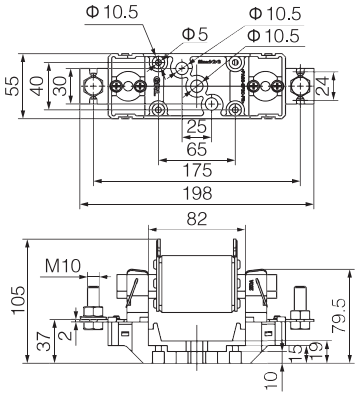

DNF1
系列熔断器底座

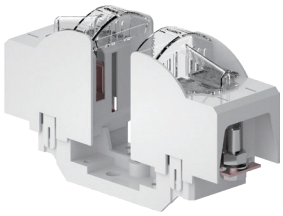

订货号 :DN56311
型号 :DNF1-1

额定电流 In	250A
额定电压 Un	AC 690V/DC 440V
额定绝缘电压 Ui	1000V
额定冲击耐受电压 Uimp	6 kV
带熔断器时的分断能力	120kA(AC 500V)/50kA(AC 690V)/100kA(DC 440V)
适用熔断器尺码	1
特性	1 极　带触摸保护
安装方式	固定式
参考标准	IEC 60269-2　GB/T 13539.2

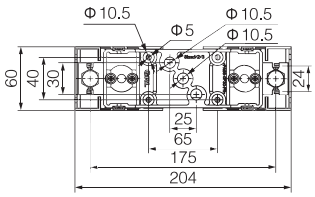

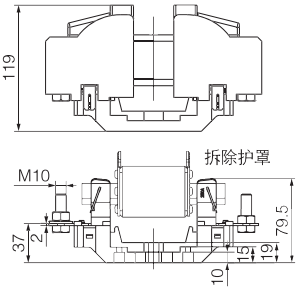

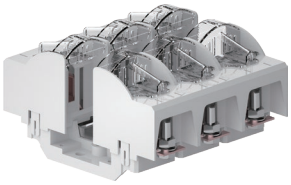

订货号 :DN56312
型号 :DNF1-1

额定电流 In	250A
额定电压 Un	AC 690V/DC 440V
额定绝缘电压 Ui	1000V
额定冲击耐受电压 Uimp	6 kV
带熔断器时的分断能力	120kA(AC 500V)/50kA(AC 690V)/100kA(DC 440V)
适用熔断器尺码	1
特性	3 极　带触摸保护
安装方式	固定式
参考标准	IEC 60269-2　GB/T 13539.2

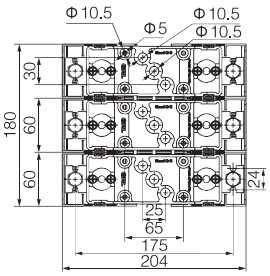

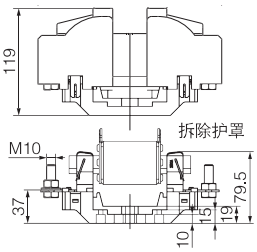

DNF1
系列熔断器底座

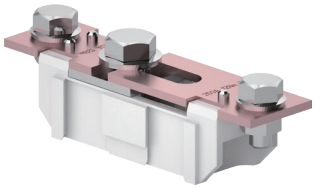

订货号 :DN56313
型号 :DNF1-1

额定电流 In	250A
额定电压 Un	AC 690V/DC 440V
额定绝缘电压 Ui	1000V
额定冲击耐受电压 Uimp	6 kV
特性	N 极，可分断，不带触摸保护
安装方式	固定式
参考标准	IEC 60269-2　GB/T 13539.2

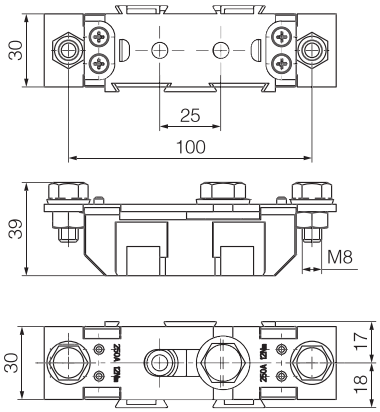

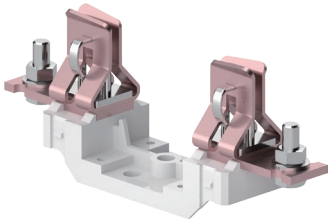

订货号 :DN56320
型号 :DNF1-2

额定电流 In	400A
额定电压 Un	AC 690V/DC 440V
额定绝缘电压 Ui	1000V
额定冲击耐受电压 Uimp	6 kV
带熔断器时的分断能力	120kA(AC 500V)/50kA(AC 690V)/100kA(DC 440V)
适用熔断器尺码	2
特性	1 极　不带触摸保护
安装方式	固定式
参考标准	IEC 60269-2　GB/T 13539.2

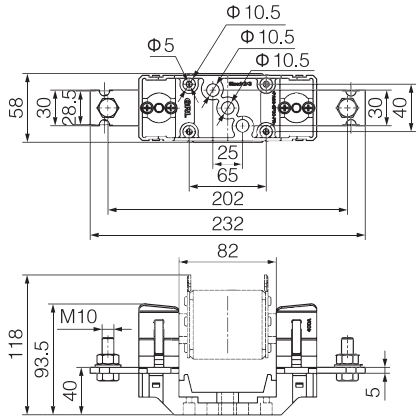

DNF1
系列熔断器底座

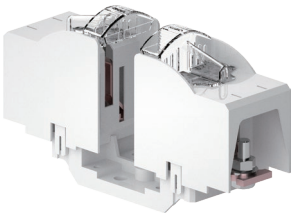

订货号 :DN56321
型号 :DNF1-2

额定电流 In	400A
额定电压 Un	AC 690V/DC 440V
额定绝缘电压 Ui	1000V
额定冲击耐受电压 Uimp	6 kV
带熔断器时的分断能力	120kA(AC 500V)/50kA(AC 690V)/ 100kA(DC 440V)
适用熔断器尺码	2
特性	1 极　带触摸保护
安装方式	固定式
参考标准	IEC 60269-2　GB/T 13539.2

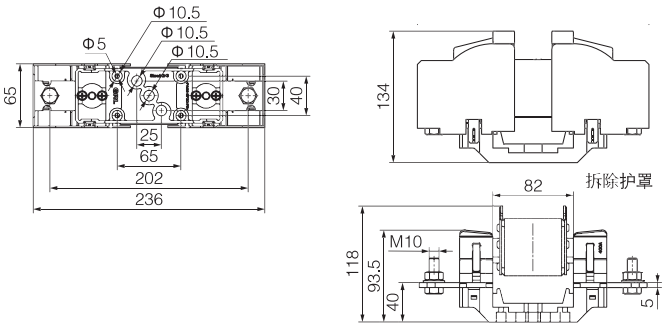

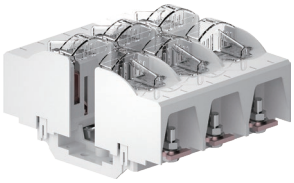

订货号 :DN56322
型号 :DNF1-2

额定电流 In	400A
额定电压 Un	AC 690V/DC 440V
额定绝缘电压 Ui	1000V
额定冲击耐受电压 Uimp	6 kV
适用熔断器尺码	2
特性	3 极　带触摸保护
安装方式	固定式
参考标准	IEC 60269-2　GB/T 13539.2

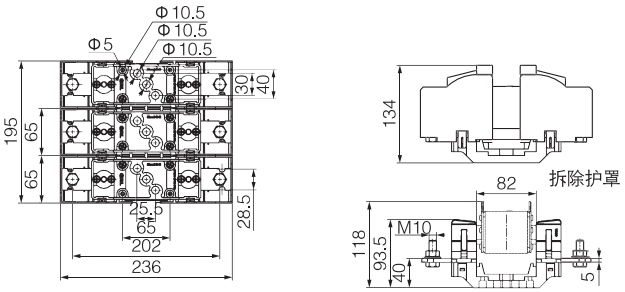

DNF1
系列熔断器底座

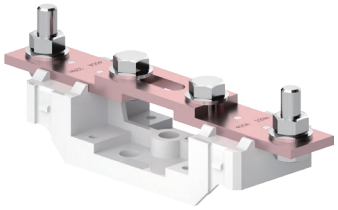

订货号 :DN56323
型号 :DNF1-2

额定电流 In	400A
额定电压 Un	AC 690V/DC 440V
额定绝缘电压 Ui	1000V
额定冲击耐受电压 Uimp	6 kV
特性	N 极，可分断，不带触摸保护
安装方式	固定式
参考标准	IEC 60269-2　GB/T 13539.2

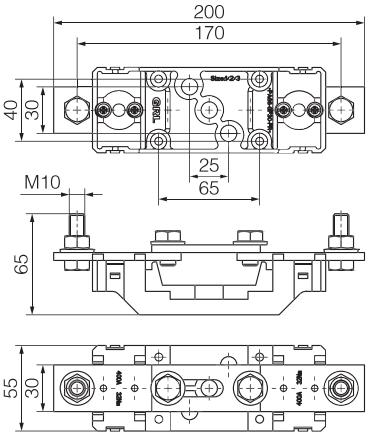

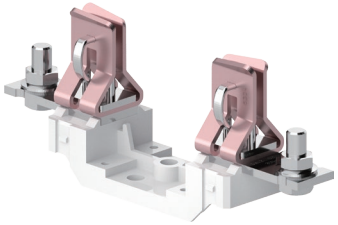

订货号 :DN56330
型号 :DNF1-3

额定电流 In	800A
额定电压 Un	AC 690V/DC 440V
额定绝缘电压 Ui	1000V
额定冲击耐受电压 Uimp	6 kV
适用熔断器尺码	3
特性	1 极　不带触摸保护
安装方式	固定式
参考标准	IEC 60269-2　GB/T 13539.2

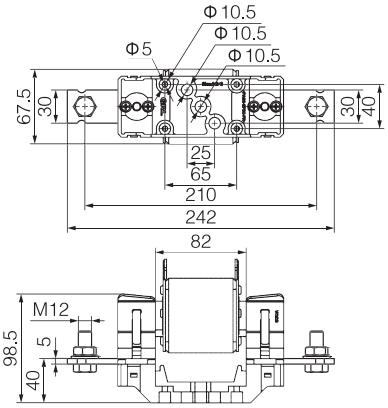

DNF1
系列熔断器底座

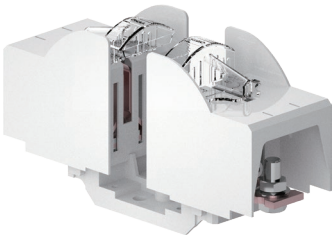

订货号 :DN56331
型号 :DNF1-3

额定电流 In	800A
额定电压 Un	AC 690V/DC 440V
额定绝缘电压 Ui	1000V
额定冲击耐受电压 Uimp	6 kV
带熔断器时的分断能力	120kA(AC 500V)/50kA(AC 690V)/ 100kA(DC 440V)
适用熔断器尺码	3
特性	1 极　带触摸保护
安装方式	固定式
参考标准	IEC 60269-2　　GB/T 13539.2

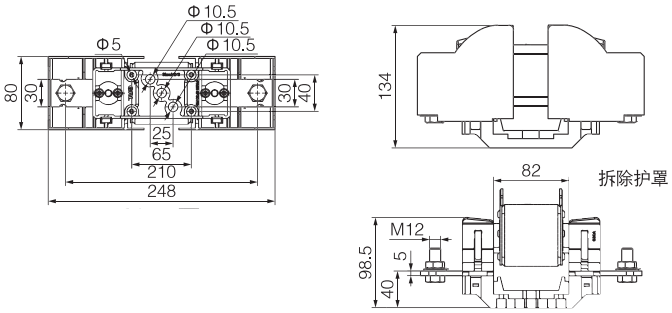

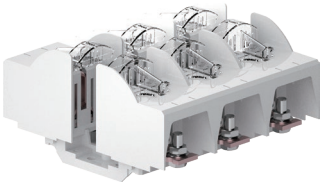

订货号 :DN56332
型号 :DNF1-3

额定电流 In	800A
额定电压 Un	AC 690V/DC 440V
额定绝缘电压 Ui	1000V
额定冲击耐受电压 Uimp	6 kV
带熔断器时的分断能力	120kA(AC 500V)/50kA(AC 690V)/ 100kA(DC 440V)
适用熔断器尺码	3
特性	3 极　带触摸保护
安装方式	固定式
参考标准	IEC 60269-2　　GB/T 13539.2

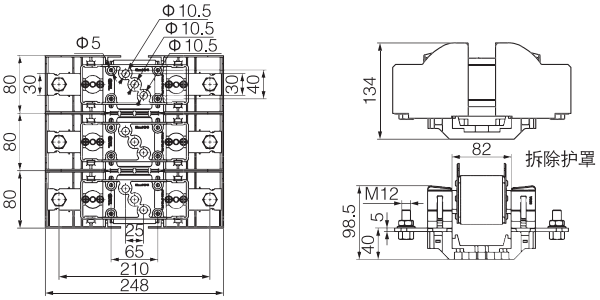

DNF1
系列熔断器底座

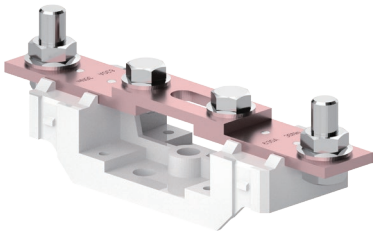

订货号 :DN56333
型号 :DNF1-3

额定电流 In	630A
额定电压 Un	AC 690V/DC 440V
额定绝缘电压 Ui	1000V
额定冲击耐受电压 Uimp	6 kV
特性	N 极，可分断，不带触摸保护
安装方式	固定式
参考标准	IEC 60269-2　GB/T 13539.2

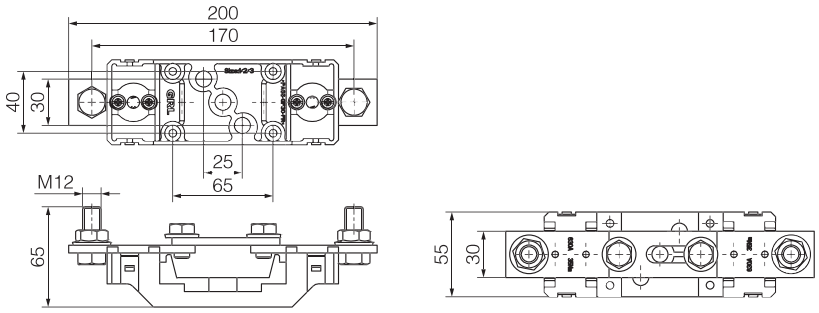

订货号 :DN56340
型号 :DNF1-4

额定电流 In	1250A
额定电压 Un	AC 690V/DC 440V
特性	4 极
安装方式	固定式
参考标准	IEC 60269-2　GB/T 13539.2

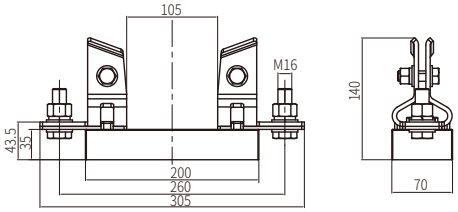

订货号 :DN56341
型号 :DNF1-4P

额定电流 In	1600A
额定电压 Un	AC 690V/DC 440V
特性	4 极
安装方式	固定式
参考标准	IEC 60269-2　GB/T 13539.2

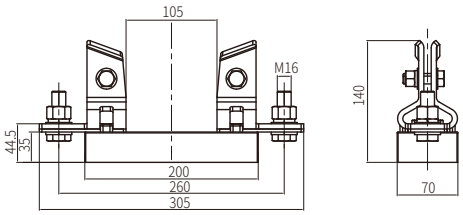

DNF2
系列熔断器底座

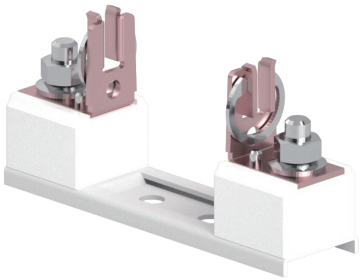

订货号 :DN56305
型号 :DNF2-00

额定电流 In	160A
额定电压 Un	AC 690V/DC 440V
额定绝缘电压 Ui	1000V
额定冲击耐受电压 Uimp	6 kV
带熔断器时的分断能力	120kA(AC 500V)/50kA(AC 690V)/ 100kA(DC 440V)
适用熔断器尺码	00/000
特性	1 极
安装方式	固定式
参考标准	IEC 60269-2　GB/T 13539.2

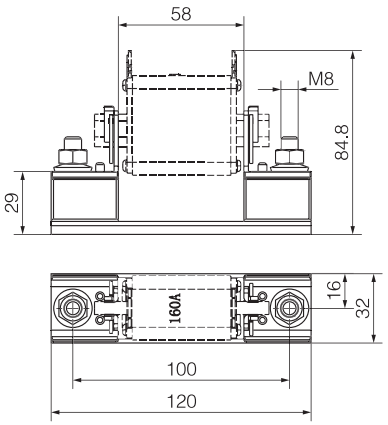

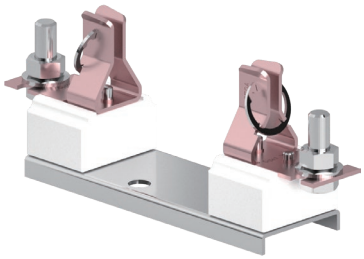

订货号 :DN56315
型号 :DNF2-1

额定电流 In	250A
额定电压 Un	AC 690V/DC 440V
额定绝缘电压 Ui	1000V
额定冲击耐受电压 Uimp	6 kV
带熔断器时的分断能力	120kA(AC 500V)/50kA(AC 690V)/ 100kA(DC 440V)
适用熔断器尺码	1
特性	1 极
安装方式	固定式
参考标准	IEC 60269-2　GB/T 13539.2

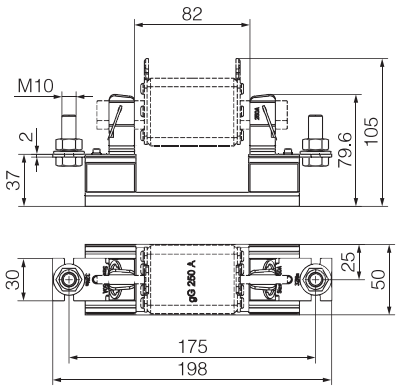

DNF2
系列熔断器底座

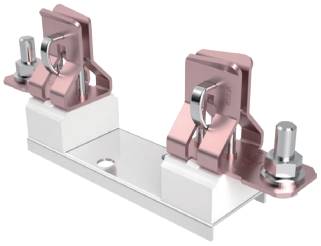

订货号 :DN56325
型号 :DNF2-2

额定电流 In	400A
额定电压 Un	AC 690V/DC 440V
额定绝缘电压 Ui	1000V
额定冲击耐受电压 Uimp	6 kV
带熔断器时的分断能力	120kA(AC 500V)/50kA(AC 690V)/100kA(DC 440V)
适用熔断器尺码	2
特性	1 极
安装方式	固定式
参考标准	IEC 60269-2　GB/T 13539.2

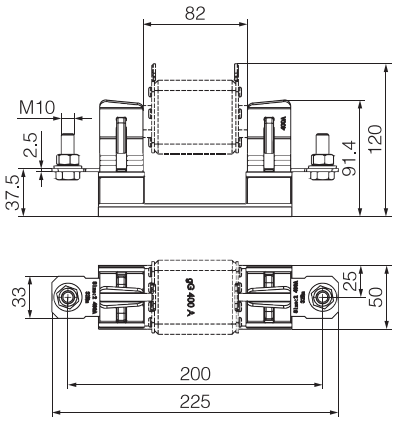

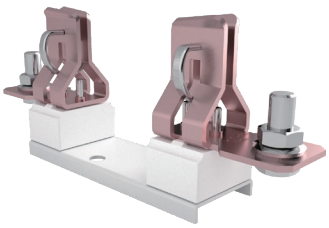

订货号 :DN56335
型号 :DNF2-3

额定电流 In	800A
额定电压 Un	AC 690V/DC 440V
额定绝缘电压 Ui	1000V
额定冲击耐受电压 Uimp	6 kV
带熔断器时的分断能力	120kA(AC 500V)/50kA(AC 690V)/100kA(DC 440V)
适用熔断器尺码	3
特性	1 极
安装方式	固定式
参考标准	IEC 60269-2　GB/T 13539.2

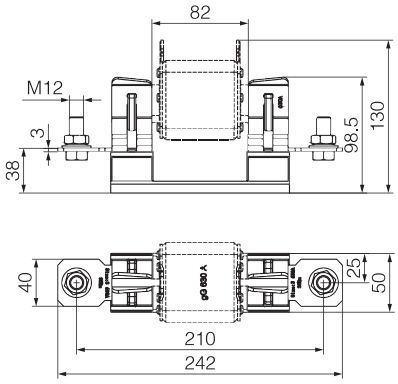

圆筒形帽熔断体

序号	额定电流 In	额定电压 Un	带熔断器时的分断能力
RT18-32(RO15)	In:2A、4A、6A、8A、10A、12A、16A、20A、25A、32A	AC 500V	100kA
	In: 2A、4A、6A、8A、10A、12A、16A	AC 690V	50kA
RT18-63(RO16)	In:2A、4A、6A、8A、10A、12A、16A、20A、25A、32A、40A、50A、63A	AC 500V	100kA
	In:2A、4A、6A、8A、10A、12A、16A、20A、25A、32A	AC 690V	50kA
RT18-125(RO17)	In: 10A、16A、20A、25A、32A、40A、50A、63A、80A、100A、125A	AC 500V	100kA
	In: 10A、16A、20A、25A、32A、40A、50A、63A	AC 690V	50kA

类 型	尺 码	产品型号	额定电压	图形
圆筒形帽熔断体	10×38mm	RT18-32(RO15)	500V/ AC 690V	
	14×51mm	RT18-63(RO16)	500V/ AC 690V	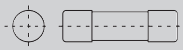
	22×58mm	RT18-125(RO17)	500V/ AC 690V	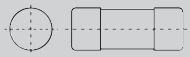

圆筒形帽熔断体
特性曲线图

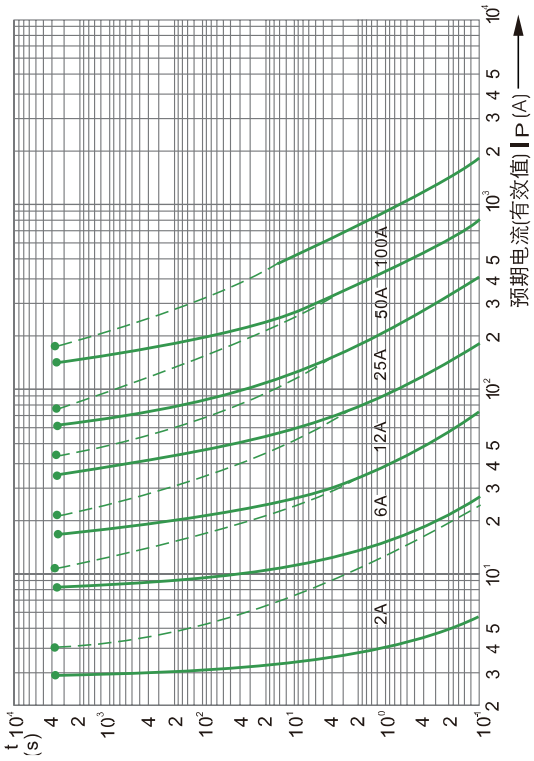

”gG” 熔断体的时间 — 电流带

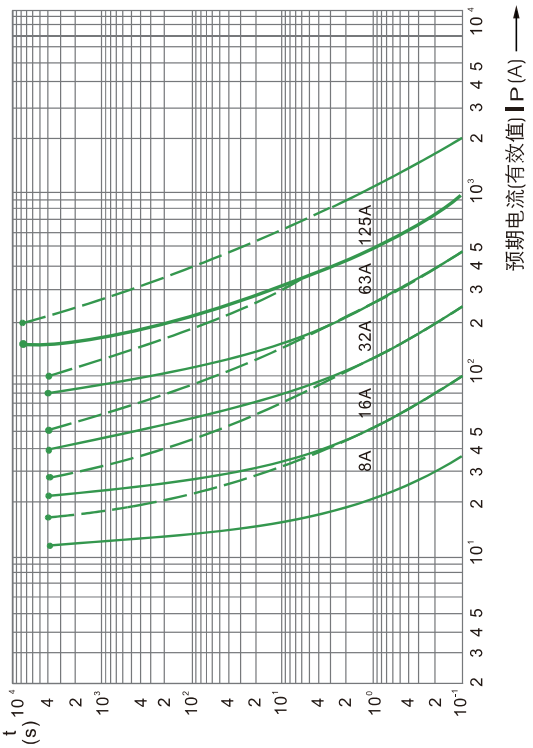

”gG” 熔断体的时间 — 电流带

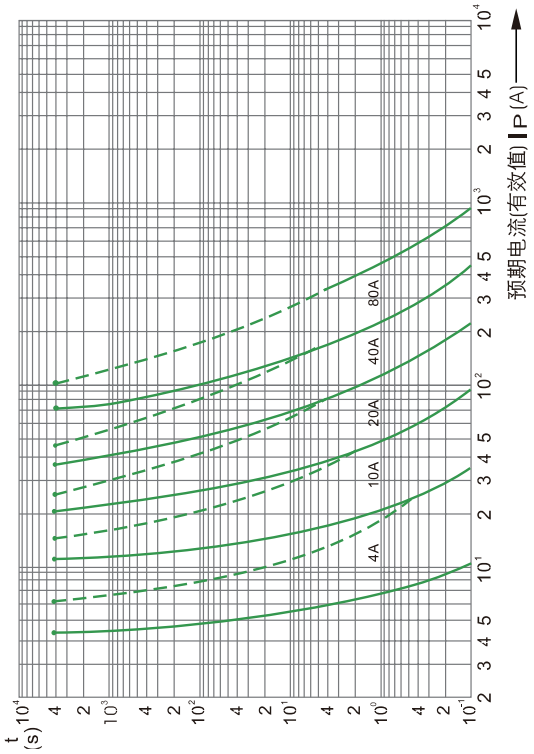

”gG” 熔断体的时间 — 电流带

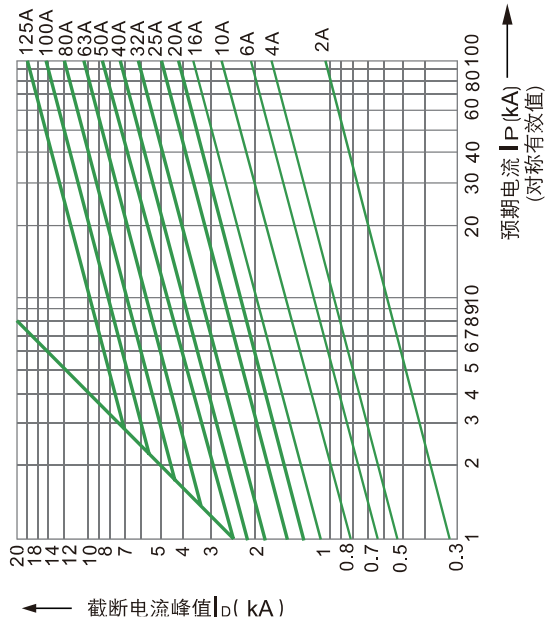

”gG” 熔断体的截断电流特性曲线

RT18
系列熔断器式隔离开关

技术参数

安装方式	DIN 导轨安装
连接导线 [2]	0.75-25mm^2
熔芯尺码	10*38
额定工作电流 Ie	32A
额定工作电压 Ue	400V/690V
额定绝缘电压 Ui	800V
额定冲击耐受电压 Uimp	6 kV
带熔断器时的分断能力	100kA(AC 500V)/50kA(AC 690V)
使用类别	AC-22B
防护等级	IP20
参考标准	IEC 60947-3　GB/T 14048.3

订货编码

极数	说明	指示灯	订货号
1	不带零线	不带灯	DN56110
1+N	零线右侧	不带灯	DN56111
2	不带零线	不带灯	DN56112
3	不带零线	不带灯	DN56113
3+N	零线右侧	不带灯	DN56114
3+N	零线左侧	不带灯	DN56126
4P	不带零线	不带灯	DN56125
1P 集成 N	零线左侧	不带灯	DN56127
3P 集成 N	零线左侧	不带灯	DN56128

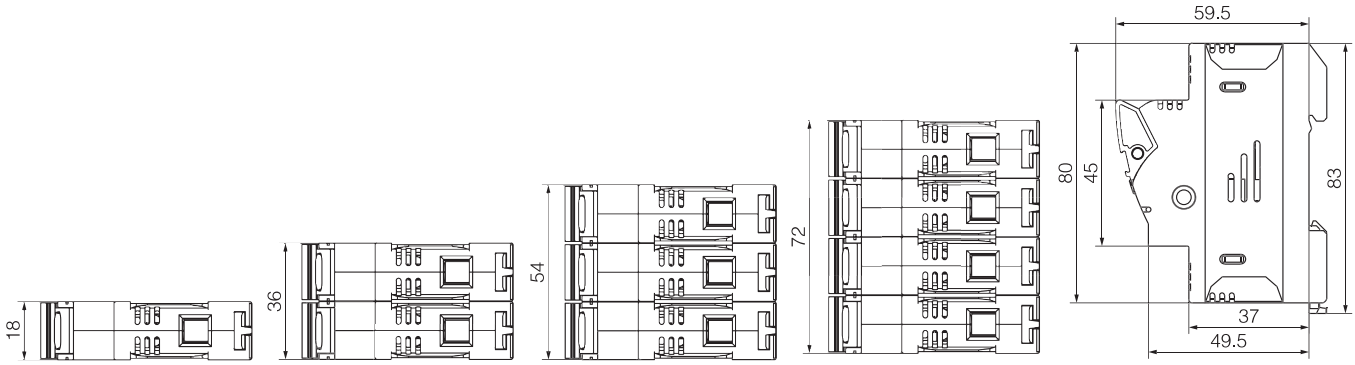

RT18
系列熔断器式隔离开关

技术参数

安装方式	DIN 导轨安装
连接导线面积	0.75-25mm^2
熔芯尺码	10*38
额定工作电流 Ie	32A
额定工作电压 Ue	400V/690V
额定绝缘电压 Ui	800V
额定冲击耐受电压 Uimp	6 kV
带熔断器时的分断能力	100kA(AC 500V)/50kA(AC 690V)
使用类别	AC-22B
防护等级	IP20
参考标准	IEC 60947-3　GB/T 14048.3

订货编码

极数	说明	指示灯	订货号
1	不带零线	带 LED 灯	DN56130
2	不带零线	带 LED 灯	DN56132
3	不带零线	带 LED 灯	DN56133
4	不带零线	带 LED 灯	DN56131

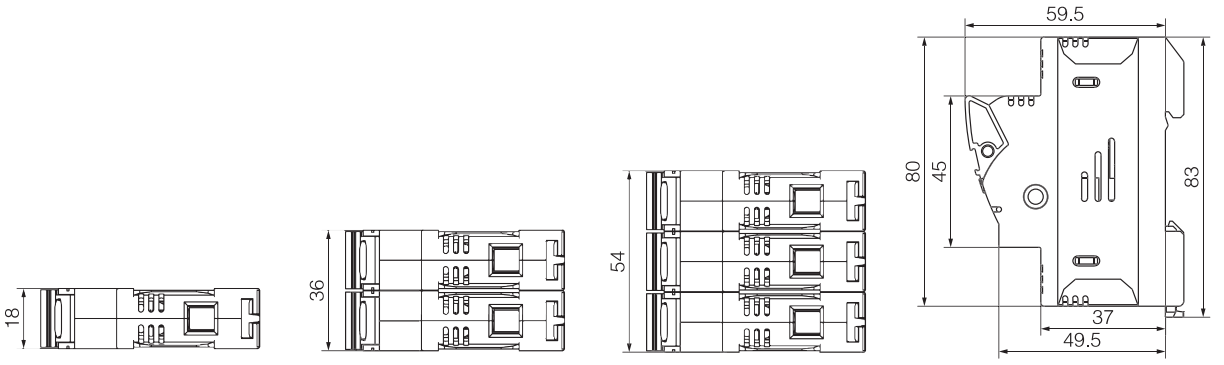

RT18
系列熔断器式隔离开关

技术参数

安装方式	DIN 导轨安装
连接导线面积	1.5-35mm^2
熔芯尺码	14*51
额定工作电流 Ie	63A
额定工作电压 Ue	400V/690V
额定绝缘电压 Ui	800V
额定冲击耐受电压 Uimp	6 kV
带熔断器时的分断能力	100kA(AC 500V)/50kA(AC 690V)
使用类别	AC-22B
防护等级	IP20
参考标准	IEC 60947-3　GB/T 14048.3

订货编码

极数	说明	指示灯	订货号
1	不带零线	不带灯	DN56115
1+N	零线右侧	不带灯	DN56116
2	不带零线	不带灯	DN56117
3	不带零线	不带灯	DN56118
3+N	零线右侧	不带灯	DN56119
3+N	零线左侧	不带灯	DN56168
4P	不带零线	不带灯	DN56134

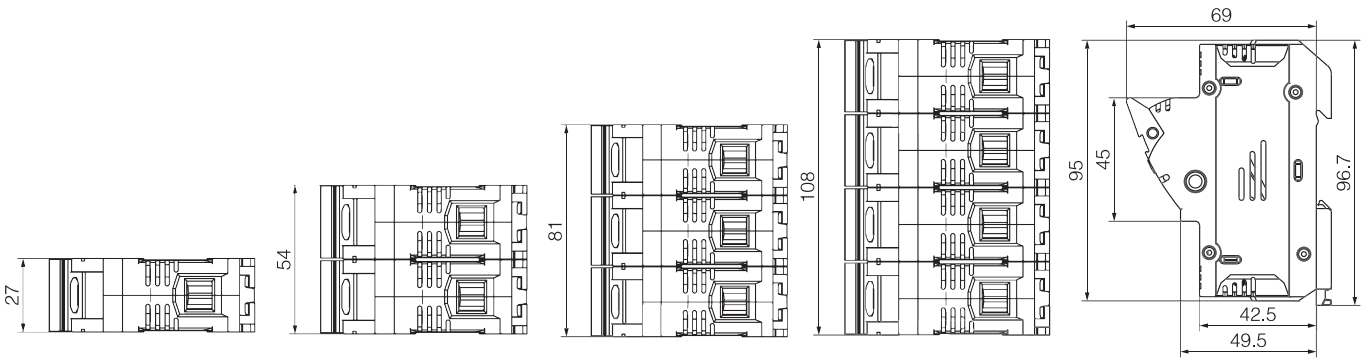

RT18
系列熔断器式隔离开关

技术参数

安装方式	DIN 导轨安装
连接导线面积	1.5-35mm^2
熔芯尺码	14*51
额定工作电流 Ie	63A
额定工作电压 Ue	400V/690V
额定绝缘电压 Ui	800V
额定冲击耐受电压 Uimp	6 kV
带熔断器时的分断能力	100kA(AC 500V)/50kA(AC 690V)
使用类别	AC-22B
防护等级	IP20
参考标准	IEC 60947-3　GB/T 14048.3

订货编码

极数	说明	指示灯	订货号
1	不带零线	带 LED 灯	DN56135
2	不带零线	带 LED 灯	DN56137
3	不带零线	带 LED 灯	DN56138
4	不带零线	带 LED 灯	DN56136

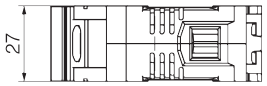

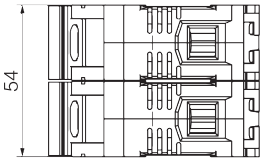

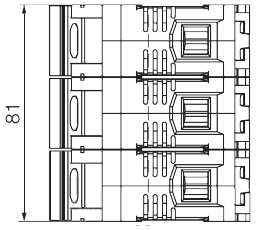

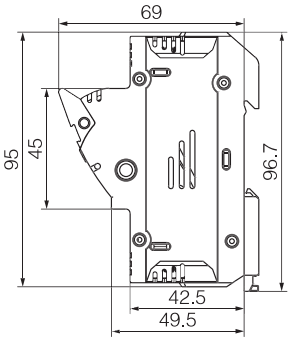

RT18
系列熔断器式隔离器

技术参数

安装方式	DIN 导轨安装
连接导线面积	4-50mm^2
熔芯尺码	22*58
额定工作电流 Ie	125A
额定工作电压 Ue	400V/690V
额定绝缘电压 Ui	800V
额定冲击耐受电压 Uimp	6 kV
带熔断器时的分断能力	100kA(AC 500V)/50kA(AC 690V)
使用类别	AC-20B
防护等级	IP20
参考标准	IEC 60947-3　GB/T 14048.3

订货编码

极数	说明	指示灯	订货号
1	不带零线	不带灯	DN56120
1+N	零线右侧	不带灯	DN56121
2	不带零线	不带灯	DN56122
3	不带零线	不带灯	DN56123
3+N	零线右侧	不带灯	DN56124
3+N	零线左侧	不带灯	DN56171
4P	不带零线	不带灯	DN56139

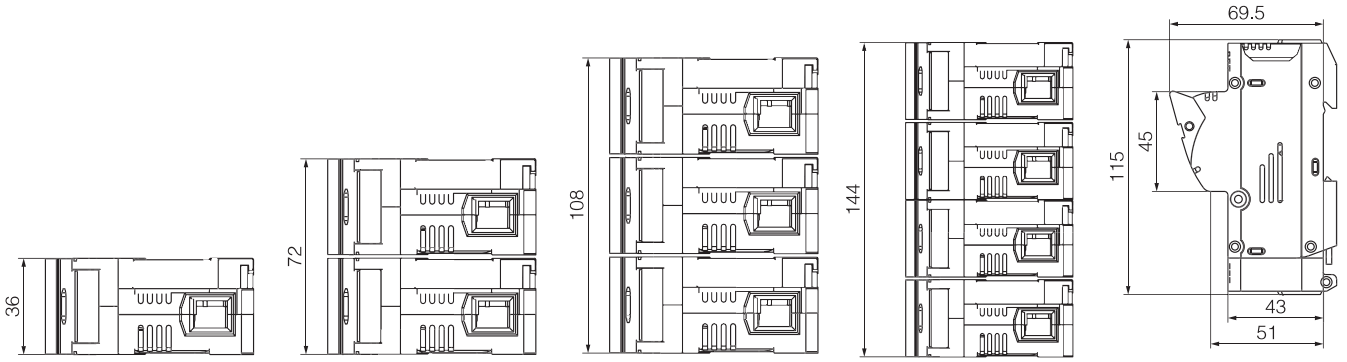

RT18
系列熔断器式隔离器

技术参数

安装方式	DIN 导轨安装
连接导线面积	4-50mm^2
熔芯尺码	22*58
额定工作电流 Ie	125A
额定工作电压 Ue	400V/690V
额定绝缘电压 Ui	800V
额定冲击耐受电压 Uimp	6 kV
带熔断器时的分断能力	100kA(AC 500V)/50kA(AC 690V)
使用类别	AC-20B
防护等级	IP20
参考标准	IEC 60947-3　GB/T 14048.3

订货编码

极数	说明	指示灯	订货号
1	不带零线	带 LED 灯	DN56140
2	不带零线	带 LED 灯	DN56141
3	不带零线	带 LED 灯	DN56143
4	不带零线	带 LED 灯	DN56142

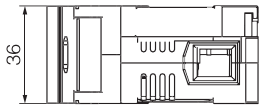

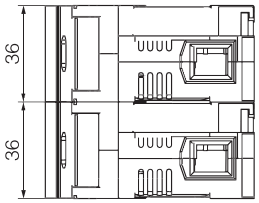

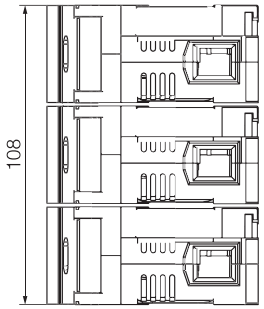

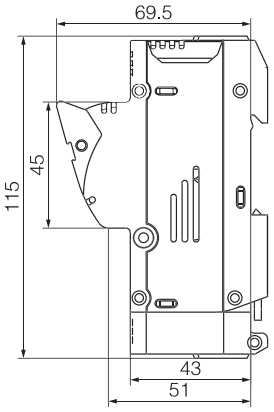

DNRX1
DNRX1D-1000
熔断信号器

订货号：
产品型号 :DNRX1、DNRX1D-1000

名称及说明	熔断信号器
额定电压	AC1000V
参考标准	GB/T 13539

型号及含义

DN RX 1 □ - 1000

- 1000：额定电压
- □：派生代号，基本型 : 不注；短型 :D
- 1：设计代号
- RX：熔断信号器
- DN：企业代号

产品简述

DNRX1、DNRX1D-1000 熔断信号器（以下简称信号器），额定电压AC1000V,可直接并联于熔断体,当熔断体熔断时,信号器同时动作,推动微动开关,带动其它辅助电器动作,提醒操作人员注意。

外形尺寸 mm					
型号	A	B	C	D	E
DNRX1	80	88	65.5	77.5	114
DNRX1D	55	63	62.5	73.5	90

注：C、D 尺寸可按熔断体的实际高度调节。

使用安装

信号器与熔断体并联安装，将信号连接板调节至熔断体两端盖板一致高度，松动熔断体螺钉，将连接板嵌入两端盖板之外，然后将螺钉紧固，如图：

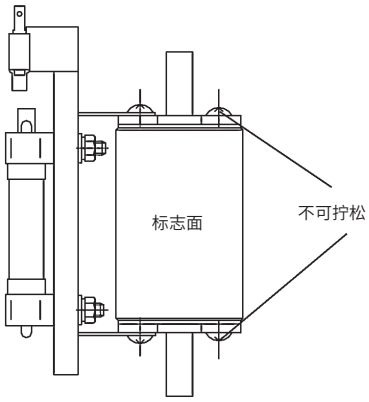

DNRX1-1000 熔断信号器
必须左侧安装

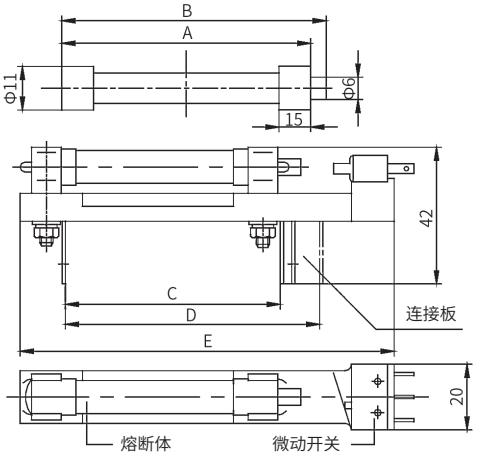

DNRX2-1000
熔断信号器

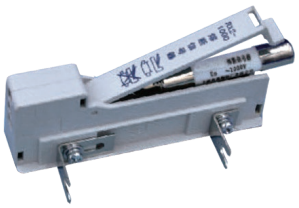

订货号：
产品型号 :DNRX2-1000

熔断信号器的基本参数

名称及说明	熔断信号器
额定电压 V	AC1000V
最低动作电压 V	12
配套熔断体	DNRX1D-1000

小型微动开关的基本参数

工作电压 V	250V
机械寿命 (次)	200000
额定电流 A	1

产品简述

DNRX2 熔断信号器 , 额定电压 AC1000V, 可直接并联于熔断体 , 熔断体熔断时 , 信号器同时动作，推动微动开关 , 带动其他辅助电器动作 , 提醒操作人员注意。

使用安装

熔断信号器与熔断体并联安装,插入型可直接插入熔断体盖板的凸出处 , 如图1所示; 螺钉联接型是将熔断信号器的连接板调节至与熔断体两端盖板一致高度, 松动熔断体螺钉,将连接板插入两端盖板之外,然后将螺钉紧固,如图2所示。

型号及含义

DN RX 2 - 1000 □

- 不注 : 插入式；L: 螺钉连接
- 额定电压
- 设计代号
- 熔断信号器
- 企业代号

参考标准
GB/T 13539

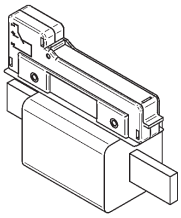

图一，插入型熔断信号器安装方法。

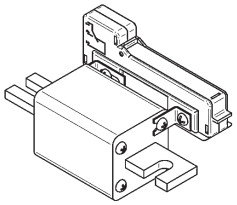

图二，螺钉联接型熔断信号器安装方法。

DNRX2-1000熔断信号器外形及安装尺寸

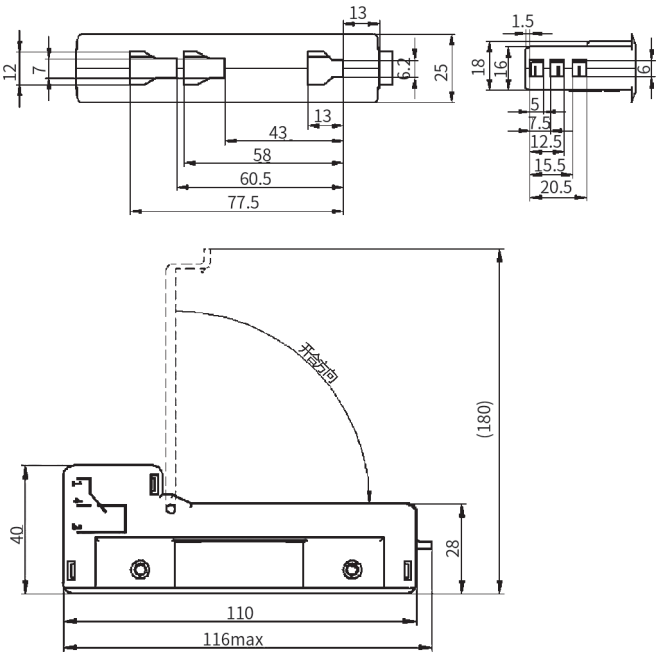

DNRX2-1000/L熔断信号器外形及安装尺寸

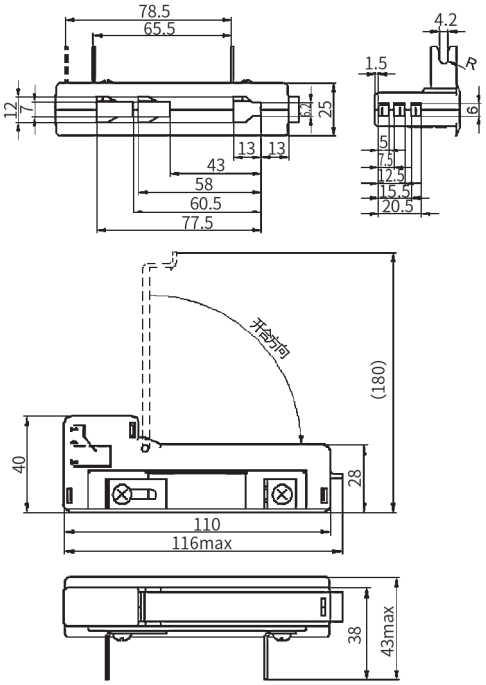

熔断体更换手柄

型号	适配熔断体型号	额定绝缘电压	外形尺寸
NT（RT16(NT、NH)）	NT00、NT1、NT2 NT3、NT4	3500	见图 1

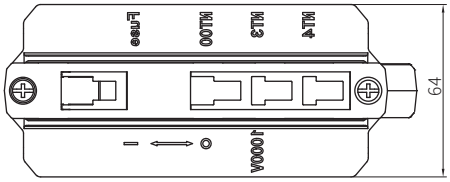

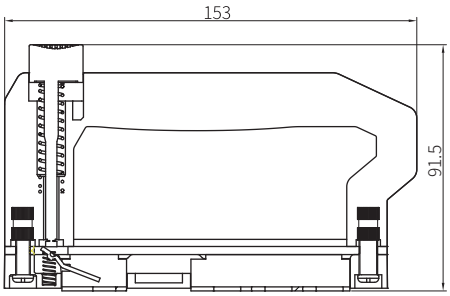

型号	适配熔断体型号	额定绝缘电压	外形尺寸
NTXL（RT16(NT、NH)）	DNPV-1XL DNPV-2XL DNPV-3L	3500	见图 2

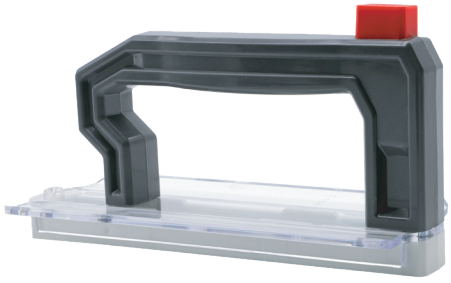

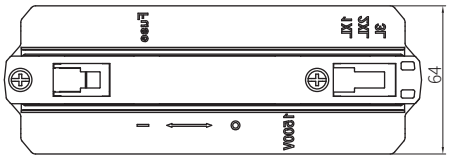

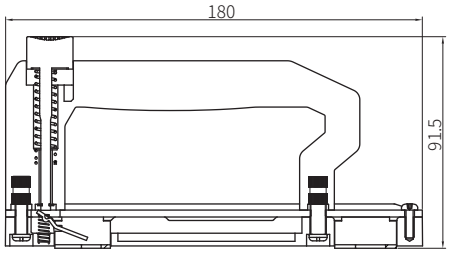

网站　　公众号

网址 : www.grlele.com
邮箱 : scb@grlele.com

销售热线 : 0577-62698877
技术服务 : 400-926-1791

浙江金莱勒电气股份有限公司
浙江省乐清经济开发区浦南五路 66 号　电话 : 0577-62700791　传真 : 0577-62702791